5/6.2.1 НАСЛОВНА СТРАНА

	5/6.2 ДОЈАВА ПОЖАРА И СИСТЕМИ ТЕХНИЧКЕ ЗАШТИТЕ - ЛОКАЦИЈА НОВИ САД
Инвеститор:	„Инфраструктура Железнице Србије“ а.д. Немањина 6/4, Београд
Наручилац:	Конзорцијум фирми: China Railway International Corporation Ltd. (CRIC) China Communication Construction Company Ltd. (CCCC)
Објекат:	Пруга Београд - Суботица државна граница (Келебија), **ДЕОНИЦА ПРУГЕ НОВИ САД - СУБОТИЦА - ДРЖАВНА ГРАНИЦА (КЕЛЕБИЈА),** у Новом Саду, Кисачу, Степановићеву, Змајеву, Врбасу, Ловћенцу, Малом Иђошу, Бачкој Тополи, Жеднику, Наумовићеву и Суботици, К.О. Нови Сад I, К.О. Нови Сад IV, К.О. Кисач, К.О. Руменка, К.О. Степановићево, К.О. Ченеј, К.О. Бачко Добро Поље, К.О. Врбас, К.О. Врбас - град, К.О. Змајево, К.О. Куцура, К.О. Ловћенац, К.О. Мали Иђош, К.О. Фекетић, К.О. Бачка Топола, К.О. Бачка Топола - Град, К.О. Мали Београд, К.О. Биково, К.О. Доњи Град, К.О. Жедник, К.О. Нови Град, К.О. Палић, К.О. Стари Град, на катастарским парцелама према списку приложеном у Главној свесци
Врста техничке документације:	**ПЗИ-** Пројекат за извођење
Назив и ознака дела пројекта:	**5/6.2 Дојава пожара и системи техничке заштите - локација Нови Сад**
За грађење / извођење радова:	Нова градња
Пројектант:	Саобраћајни институт ЦИП, д.о.о. Немањина 6/ IV, Београд 351-02-02009/2017-07
Одговорно лице пројектанта:	Генерални директор: Милутин Игњатовић, дипл. инж.
Потпис:	Milutin Ignjatović — Digitally signed by Milutin Ignjatović Date: 2022.04.05 14:18:41 +02'00'
Одговорни пројектант:	Периша Прокопијевић, дипл. инж. ел. Лиценца бр. 353 4455 03, 07-152-212/12
Потпис:	
Број дела пројекта:	2020-250-ЕЛЕ-5/6.2
	Periša Prokopijević — Digitally signed by Periša Prokopijević Date: 2022.04.05 10:46:31 +02'00'
Место и датум:	Београд, август 2021.год.

5/6.2.2. САДРЖАЈ

ДОЈАВА ПОЖАРА И СИСТЕМИ ТЕХНИЧКЕ ЗАШТИТЕ - ЛОКАЦИЈА НОВИ САД

5/6.2.1.	Насловна страна
5/6.2.2.	Садржај
5/6.2.3.	Решење о одређивању одговорног пројектанта
5/6.2.4.	Изјава одговорног пројектанта
5/6.2.5.	Текстуална документација
	Технички опис
5/6.2.6.	Нумеричка документација
	Прорачун
	Предмер и предрачун
5/6.2.7.	Графичка документација

5/6.2.3 РЕШЕЊЕ О ОДРЕЂИВАЊУ ОДГОВОРНОГ ПРОЈЕКТАНТА

На основу Члана 128, Закона о планирању и изградњи ("Службени гласник РС", бр. 72/09, 81/09-исправка, 64/10- одлука УС, 24/11, 121/12, 42/13-одлука УС, 50/13-одлука УС, 98/13-одлука УС, 132/14, 145/14, 83/2018, 31/2019, 37/2019 - др.закон и 9/2020) и одредби Правилника о садржини, начину и поступку израде и начину вршења контроле техничке документације према класи и намени објеката ("Службени гласник РС", бр. 73/2019) као:

О Д Г О В О Р Н И   П Р О Ј Е К Т А Н Т

за израду **5/6.2 ДОЈАВА ПОЖАРА И СИСТЕМИ ТЕХНИЧКЕ ЗАШТИТЕ - ЛОКАЦИЈА НОВИ САД**, који је део ПЗИ - Пројекта за извођење за изградњу пруге Београд - Суботица државна граница (Келебија), **ДЕОНИЦА ПРУГЕ НОВИ САД - СУБОТИЦА - ДРЖАВНА ГРАНИЦА (КЕЛЕБИЈА)**, у Новом Саду, Кисачу, Степановићеву, Змајеву, Врбасу, Ловћенцу, Малом Иђошу, Бачкој Тополи, Жеднику, Наумовићеву и Суботици, К.О. Нови Сад I, К.О. Нови Сад IV, К.О. Кисач, К.О. Руменка, К.О. Степановићево, К.О. Ченеј, К.О. Бачко Добро Поље, К.О. Врбас, К.О. Врбас - град, К.О. Змајево, К.О. Куцура, К.О. Ловћенац, К.О. Мали Иђош, К.О. Фекетић, К.О. Бачка Топола, К.О. Бачка Топола - Град, К.О. Мали Београд, К.О. Биково, К.О. Доњи Град, К.О. Жедник, К.О. Нови Град, К.О. Палић, К.О. Стари Град, на катастарским парцелама према списку приложеном у Главној свесци, одређује се:

Периша Прокопијевић, дипл. инж. ел. ____________________ 353 4455 03, 07-152-212/12

Пројектант:	САОБРАЋАЈНИ ИНСТИТУТ ЦИП д.о.о., Београд Немањина 6/IV
Одговорно лице/заступник:	Генерални директор: Милутин Игњатовић, дипл. инж.
	Потпис:
Број техничке документације:	2020-250
Место и датум:	Београд, август 2021.год.

5/6.2.4. ИЗЈАВА ОДГОВОРНОГ ПРОЈЕКТАНТА ПРОЈЕКТА

Одговорни пројектант **5/6.2 ДОЈАВА ПОЖАРА И СИСТЕМИ ТЕХНИЧКЕ ЗАШТИТЕ - ЛОКАЦИЈА НОВИ САД**, који је део ПЗИ - Пројекта за извођење за изградњу пруге Београд - Суботица државна граница (Келебија), **ДЕОНИЦА ПРУГЕ НОВИ САД - СУБОТИЦА - ДРЖАВНА ГРАНИЦА (КЕЛЕБИЈА)**, у Новом Саду, Кисачу, Степановићеву, Змајеву, Врбасу, Ловћенцу, Малом Иђошу, Бачкој Тополи, Жеднику, Наумовићеву и Суботици, К.О. Нови Сад I, К.О. Нови Сад IV, К.О. Кисач, К.О. Руменка, К.О. Степановићево, К.О. Ченеј, К.О. Бачко Добро Поље, К.О. Врбас, К.О. Врбас - град, К.О. Змајево, К.О. Куцура, К.О. Ловћенац, К.О. Мали Иђош, К.О. Фекетић, К.О. Бачка Топола, К.О. Бачка Топола - Град, К.О. Мали Београд, К.О. Биково, К.О. Доњи Град, К.О. Жедник, К.О. Нови Град, К.О. Палић, К.О. Стари Град, на катастарским парцелама према списку приложеном у Главној свесци:

Периша Прокопијевић, дипл.инж. ел

И З Ј А В Љ У Ј Е М

1. да је пројекат у свему у складу са издатим Локацијским условима:

-бр. ROP-MSGI-28188-LOCH-4/2020, Заводни број: 350-02-00031/2020-14 од 06.04.2020,

-бр. ROP-MSGI-28188-LOCH-4/2020, Заводни број: 350-02-00031/2020-14 од 07.04.2020 – Решење о исправци грешке,

-бр. ROP-MSGI-7141-LOC-1/2020, Заводни број: 350-02-00109/2020-14 од 08.05.2020,

-бр. ROP-MSGI-931-LOC-3/2020, Заводни број: 350-02-00192/2020-14 од 29.05.2020;

2. да је пројекат израђен у складу са Законом о планирању и изградњи, прописима, стандардима и нормативима из области изградње објеката и правилима струке;

3. да је пројекат у свему у складу са начинима за обезбеђење испуњења основних захтева за објекат прописаних елаборатима и студијама.

Одговорни пројектант:	Периша Прокопијевић, дипл.инж. ел.
Број лиценце:	353 4455 03, 07-152-212/12
	Потпис:
Број техничке документације:	2020-250
Место и датум:	Београд, август 2021.год.

5/6.2.5.
ТЕКСТУАЛНА ДОКУМЕНТАЦИЈА

ТЕХНИЧКИ ОПИС

ДОЈАВА ПОЖАРА И СИСТЕМИ ТЕХНИЧКЕ ЗАШТИТЕ - ЛОКАЦИЈА НОВИ САД
УВОД

Предмет ове техничке документације је опремање комплекса станице Нови Сад на деоници Нови Сад - Суботица - државна граница (Келебија) пруге Београд - Нови Сад - Суботица – државна граница (Келебија) дојавом пожара и системима техничке заштите.

Овом пројектном документацијом станична зграда, потходник, перони са надстрешницама опремају се следећим системима:

- систем видео обезбеђења - надзора;
- систем контроле приступа;
- систем сигнализације провале;
- стабилни систем за дојаву пожара (АДП);
- СОС систем;

Сваки систем ће бити у функцији када се сва његова опрема (у свим објектима и просторима) постави, повеже и подеси.

.**Систем видео надзора**

Улога система видео надзора у станици је заштита телекомуникационе опреме за информисање путника постављене унутар и ван објеката и праћење кретања путника дуж перона и у чекаоници.

DOME камере се распоређују у објектима и на фасадама објеката (Станична зграда, Зграда ЕТП).

Спољашње DOME и бокс камере се распоређују по надстрешницама и стубовима осветљења, у складу са описом приложеним у Општој свесци.

На стуб GSM-R система се постављају две DOME panoramic камере.

По једно радно место у просторији за надзор опште безбедности на којем је стално присутно обучено особље које посматра тренутну ситуацију путем видео камера се предвиђа у свакој регионалној (Нови Сад, Суботица) и субрегионалној станици (Врбас, Бачка Топола). Опрема се са две радне станице: једна са два 32'' монитора, а друга са три 32'' монитора (PC-BH 1 и PC-BH 2). Једна радна станица са два 32'' монитора(PC-BH 3) посматра тренутну ситуацију путем видео камера на самој станици Нови Сад.

Снимак са камера у комплексу се прослеђује до централне опреме у станици Нови Сад где се врши складиштење, контрола и управљање над камерама.

Инсталација и напајање елемената система видео надзора се изводи у складу са описом из Опште свеске.

Систем контроле приступа

Овим системом се контролише приступ у технолошким просторијама у објектима.

Све информације се прослеђују до Надлежног места у станици Нови Сад.

Просторије се опремају електромагнетиним држачима, читачима картица, тастерима за привремену деблокаду врата и *emergency* тастерима, у складу са описом система из Опште свеске.

Контролери се повезују са ЦЈ-ДП и у случају дојаве пожара долази до отпуштања електромагнета на свим вратима (тј. одбрављивања врата) у објекту која су под контролом овог система (и задржавања у том стању до ресетовања ЦЈ-ДП и система контроле приступа).

Инсталација и напајање елемената система конторoле приступа се изводи у складу са описом из Опште свеске.

Систем сигнализације провале

Системом сигнализације провале се детектује неовлашћени приступ у технолошким просторијама у објектима и врши алармирање односно упозорење дежурним особама да је до неовлашћеног приступа дошло.

Централни уређај система је централна јединица система за сигнализацију провале ЦЈ-ПП. ЦЈ-ПП се поставља у штићени простор (у ТК просторију) и поред опреме у тој просторији, надгледа опрему и у осталим просторијама у Станичној згради.

Све информације се прослеђују до Надлежног места у станици Нови Сад.

Просторије се опремају детекторима покрета и лома стакла (просторије у приземљу) и шифраторима. Такође, распоређују се унутрашње и спољашње алармне сирене. Опремање је у складу са описом приложеним у Општој свесци.

Инсталација и напајање елемената система сигнализације провале се изводи у складу са описом из Опште свеске.

Стабилни систем за дојаву пожара (АДП)

Концепција система дојаве пожара

У Станичној згради и згради ЕТП Нови Сад планира се стабилни систем за дојаву пожара (АДП).

Пројектом су предвиђена два независна (међусобно повезана) адресабилна система дојаве пожара који се састоји од:

1. расклопних блокова за смештање дела елемената система за дојаву пожара,
2. централног уређаја за дојаву пожара (ЦЈ-ДП),
3. аутоматских јављача пожара,
4. ручних јављача пожара,
5. паралелних индикатора,
6. магнетних контаката за надзор стања отворености противпожарних врата,
7. уређаја за узбуњивање,
8. адресабилних улазних и излазних модула,
9. телефонског аутомата за даљинско алармирање,
10. кабловске инсталације и
11. трасерске галантерије.

Централни уређај за дојаву пожара у станичној згради проглашава се за Главну централу и сместиће се у посебан део Сервер собе (ТК просторија) у приземљу у Станичној згради, где ће се налазити и расклопни блок (орман) дојаве пожара. У згради за ЕТП је смештена друга ПП централа са свим припадајућим елементима, која је оптичким каблом поваезана са Главном централом (у станичној згради). На Главну централу за дојаву пожара везују се петље аутоматских детектора и сигнална инсталација за везу са орманима, рековима и расклопним блоковима других техничких система (извршне функције дојаве пожара).

У расклопне блокове (РО-ДП, поред централа) се смештају командни модули преко којих се врши прикључење извршних елемената и прикупљање улазних информација.

Извршне функције ЦЈ-ДП

Систем за дојаву пожара извршним функцијама иницира одговарајуће радње које су превентива угрожавања људских живота. То подразумева извршне функције које се активирају директно са централе и индиректно преко ормана других система.

Директне извршне функције:

1. Укључивање алармних сирена. Упозорење запослених и посетилаца о настанку пожара у објекту вршиће се звучним сигналима преко алармних сирена.
2. Прослеђивање пуне информације до Надлежног места.
3. Одбрављивање врата под контролом приступа. Сигнал се прослеђује до контролера.
4. Искључивање централног уређаја за сиситем разгласа
5. Отварање аутоматских врата на улазима/излазима у објекту и задржавање у отвореном положају до престанка пожарне опасности.

Индиректне извршне функције омогућавају прослеђивањем сигнала до ормана аутоматике и електромоторног погона:

1. Искључивање климатизације и вентилације. Сигнал се прослеђује до одговарајућих ормана. Како све позиције ормана још нису познате, предвиђена је резерва кабла и модула за њихово повезивање.
2. Слање сигнала до уређаја за управљање радно отвореним противпожарним вратима(уколико их има)

Управљање радом стабилне инсталације за гашење пожара

Пројектована је стабилна инсталација за гашење пожара у Сервер сали па се предвиђа управљање овим системом. Овај систем је повезан на стабилни систем дојаве пожара станичне зграде преко У/И модула на петљи и прослеђује најважније информације (квар, аларме, цурење и проток гаса)

СОС систем

У тоалету за особе са смањеном мобилношћу се предвиђа постављање СОС система.

Централни панел се поставља у у просторију за надзор опште безбедности.

Све информације се прослеђују до Надлежног места у станици Нови Сад.

Тоалет се опрема позивно-разрешном комбинацијом, притисним тастером и сигналном лампом у складу са описом из Опште свеске.

Инсталација у објекту се изводи у складу са описом из Опште свеске.

Напајање елемената система се изводи у складу са описом из Опште свеске.

Опрема субрегионалне станице

У орман РО-СЕР се постављају одговарајући број уређаја за складиштење видео снимака.

Радне станице система видео надзора, система интеграције безбедности са СОС системом, се предвиђају овим делом техничке документације и постављају се у просторији за ту намену (на Надлежном радном месту).

Одговорни пројектант

Периша Прокопијевић, дипл. инж. ел.
Број лиценце 353 4455 03,
07-152-212/12

5/6.2.6.
НУМЕРИЧКА ДОКУМЕНТАЦИЈА

ПРОРАЧУНИ

Станична зграда Нови Сад

Прорачун стабилног система дојаве пожара (АДП)

Напомена: Извођач је дужан да након избора централе и осталих елемената стабилног система за дојаву пожара обавезно поново уради прорачуне.

Провера изабраног пресека проводника за алармну линију

Провера изабраног пресека проводника за кабл алармне линије врши се према обрасцу:

$$S = \frac{2xqxlxI}{\Delta U(\%)xU}x100$$

где је:
q - специфична отпорност бакра (Ω*mm²/m)
l - дужина деонице (m)
I - струја потрошача (A)
u - дозвољени пад напона (10%)
U - радни напон (V)

За потребе прорачуна се узима:

Струја унтурашње сирене: I_{unut} = 33mA
Струја спољашње сирене: I_{sp} = 36mA

У критичнијој линији, имамо паралелно везане једна алармне сирене за унутрашњу монтажу и једна алармне сирене за спољашњу монтажу па је: I = 0,06900A

Највећи пад напона је на најудаљенијој сирени па је l = 300m.

Према обрасцу је: S = 0,29843mm²

Изабрани кабл NHXHX 3x1,5 FE180/E30 задовољава прорачунати потребни пресек кабла.

Прорачун капацитета акумулаторске батерије

Улазни подаци:
1. t_n - захтевано време аутономног рада (h)
2. I_n - мирна струја прикључених уређаја (A)
3. I_a - струја аларма прикључених уређаја (A)
4. I_{cn} - мирна струја централе (A)
5. I_{ca} - струја аларма централе (A)
6. t_a - захтевано време аутономног рада у аларму (h)
7. F (1.1 … 1.3) - фактор сигурност

Потребан капацитет акумулатора (B_k) се израчунава по стандарду N.S6.061 према обрасцу:
$B_k = F \times (t_n \times (I_n+I_{cn}) + t_a \times (I_a+I_{ca}))$

Табела 1: *stand-by* режим

Уређај	Потрошња (А)	Број уређаја	Укупна потрошња по уређају (А)
централа Avenar 2000 Premium	0.18500	1	0.18500
медија конвертор	0.20000	2	0.40000
модул са једном петљом LSN 300 A	0.03900	2	0.07800
модул за сирене NZM 0002 A	0.04000	1	0.04000
излазни модул са 8 излаза RML 0008 A	0.00400	2	0.00800
оптички детектор дима FAP-425-O-R	0.00055	345	0.18975
термички детектор FAH-425-T-R	0.00055	24	0.01320
унутрашњи ручни јављач FMC-210-DM-G-R	0.00040	78	0.03120
спољашњи ручни јављач FMC-210-DM-H-R	0.00040	0	0.00000
унутрашња алармна сирена FNM 320 RSD	0.00000	40	0.00000
спољашња алармна сирена FNM 320 LED RSD	0.00000	13	0.00000
паралелни светлосни индикатор FAA-420-RI	0.00000	34	0.00000
улазни модул са 2 улаза FLM-420-I2-W	0.01040	0	0.00000
паралелни панел FMR 5000	0.13000	0	0.00000
Укупна потрошња у *stand-by режиму* (А)			0.94515

Табела 2: алармни режим

Уређај	Потрошња (А)	Број уређаја	Укупна потрошња по уређају (А)
централа Avenar 2000 Premium	0.30500	1	0.30500
медија конвертор	0.20000	2	0.40000
модул са једном петљом LSN 300 A	0.03900	2	0.07800
модул за сирене NZM 0002 A	0.06500	1	0.06500
излазни модул са 8 излаза RML 0008 A	0.06800	2	0.13600
оптички детектор дима FAP-425-O-R	0.00055	345	0.18975
термички детектор FAH-425-T-R	0.00055	24	0.01320
унутрашњи ручни јављач FMC-210-DM-G-R	0.00040	78	0.03120
спољашњи ручни јављач FMC-210-DM-H-R	0.00040	0	0.00000
унутрашња алармна сирена FNM 320 RSD	0.03300	40	1.32000
спољашња алармна сирена FNM 320 LED RSD	0.03600	13	0.46800
паралелни светлосни индикатор FAA-420-RI	0.00500	34	0.17000
улазни модул са 2 улаза FLM-420-I2-W	0.01040	0	0.00000
паралелни панел FMR 5000	0.22500	0	0.00000
Укупна потрошња у алармном режиму (А)			3.17615

Табела 3: Потребна батерија

Режим рада	Потрошња (А)	Сати (h)	Капацитет батерије (Ah)
stand - by	0.94515	72	68.05080
алармни	3.17615	0.5	1.58808
Укупан потребан капацитет батерије (Ah)			69.63888
Фактор сигурности	1.2		83.56665

Предвиђена АКУ батерија капацитета 4x40Ah задовољава постављене захтеве.

Провера дужине петље

Према подацима произвођача опреме дозвољена дужина петље сигналне адресабилне линије износи 1500m. Најдужа пројектована петља је у оквиру препорука произвођача опреме.

Зграда ЕТП Нови Сад

Прорачун стабилног система дојаве пожара (АДП)

Напомена: Извођач је дужан да након избора централе и осталих елемената стабилног система за дојаву пожара обавезно поново уради прорачуне.

Провера изабраног пресека проводника за алармну линију

Провера изабраног пресека проводника за кабл алармне линије врши се према обрасцу:

$$S = \frac{2xqxlxI}{\Delta U(\%)xU}x100$$

где је:
q - специфична отпорност бакра (Ω*mm²/m)
l - дужина деонице (m)
I - струја потрошача (A)
u - дозвољени пад напона (10%)
U - радни напон (V)

За потребе прорачуна се узима:

Струја унтурашње сирене: I_{unut} = 33mA
Струја спољашње сирене: I_{sp} = 36mA

У критичнијој линији, имамо паралелно везане три алармне сирене за унутрашњу монтажу и две алармне сирене за спољашњу монтажу па је: I = 0,17100A

Највећи пад напона је на најудаљенијој сирени па је $l = 190$m.

Према обрасцу је: S = 0,08628mm²

Изабрани кабл NHXHX 3x1,5 FE180/E30 задовољава прорачунати потребни пресек кабла.

Прорачун капацитета акумулаторске батерије

Улазни подаци:
1. t_n - захтевано време аутономног рада (h)
2. I_n - мирна струја прикључених уређаја (A)
3. I_a - струја аларма прикључених уређаја (A)
4. I_{cn} - мирна струја централе (A)
5. I_{ca} - струја аларма централе (A)
6. t_a - захтевано време аутономног рада у аларму (h)
7. F (1.1 … 1.3) - фактор сигурност

Потребан капацитет акумулатора (B_k) се израчунава по стандарду N.S6.061 према обрасцу:
$B_k = F \times (t_n \times (I_n+I_{cn}) + t_a \times (I_a+I_{ca}))$

Табела 1: *stand-by* режим

Уређај	Потрошња (А)	Број уређаја	Укупна потрошња по уређају (А)
централа Avenar 2000 Premium	0.18500	1	0.18500
медија конвертор	0.20000	2	0.40000
модул са једном петљом LSN 300 A	0.03900	2	0.07800
модул за сирене NZM 0002 A	0.04000	1	0.04000
излазни модул са 8 излаза RML 0008 A	0.00400	2	0.00800
оптички детектор дима FAP-425-O-R	0.00055	21	0.01155
термички детектор FAH-425-T-R	0.00055	0	0.00000
унутрашњи ручни јављач FMC-210-DM-G-R	0.00040	7	0.00280
спољашњи ручни јављач FMC-210-DM-H-R	0.00040	0	0.00000
унутрашња алармна сирена FNM 320 RSD	0.00000	3	0.00000
спољашња алармна сирена FNM 320 LED RSD	0.00000	2	0.00000
паралелни светлосни индикатор FAA-420-RI	0.00000	0	0.00000
улазни модул са 2 улаза FLM-420-I2-W	0.01040	0	0.00000
паралелни панел FMR 5000	0.13000	0	0.00000
Укупна потрошња у *stand-by режиму* (А)			0.72535

Табела 2: алармни режим

Уређај	Потрошња (А)	Број уређаја	Укупна потрошња по уређају (А)
централа Avenar 2000 Premium	0.30500	1	0.30500
медија конвертор	0.20000	2	0.40000
модул са једном петљом LSN 300 A	0.03900	2	0.07800
модул за сирене NZM 0002 A	0.06500	1	0.06500
излазни модул са 8 излаза RML 0008 A	0.06800	2	0.13600
оптички детектор дима FAP-425-O-R	0.00055	21	0.01155
термички детектор FAH-425-T-R	0.00055	0	0.00000
унутрашњи ручни јављач FMC-210-DM-G-R	0.00040	7	0.00280
спољашњи ручни јављач FMC-210-DM-H-R	0.00040	0	0.00000
унутрашња алармна сирена FNM 320 RSD	0.03300	3	0.09900
спољашња алармна сирена FNM 320 LED RSD	0.03600	2	0.07200
паралелни светлосни индикатор FAA-420-RI	0.00500	0	0.00000
улазни модул са 2 улаза FLM-420-I2-W	0.01040	0	0.00000
паралелни панел FMR 5000	0.22500	0	0.00000
Укупна потрошња у алармном режиму (А)			1.16935

Табела 3: Потребна батерија

Режим рада	Потрошња (А)	Сати (h)	Капацитет батерије (Ah)
stand - by	0.72535	72	52.22520
алармни	1.16935	0.5	0.58468
Укупан потребан капацитет батерије (Ah)			52.80988
Фактор сигурности	1.2		63.37185

Предвиђена АКУ батерија капацитета 2x40Ah задовољава постављене захтеве.

Провера дужине петље

Према подацима произвођача опреме дозвољена дужина петље сигналне адресабилне линије износи 1500m. Најдужа пројектована петља је у оквиру препорука произвођача опреме.

Одговорни пројектант

Периша Прокопијевић, дипл. инж. ел.
Број лиценце 353 4455 03,
07-152-212/12

ПРЕДМЕР И ПРЕДРАЧУН

5/6.2. ДОЈАВА ПОЖАРА И СИСТЕМИ ТЕХНИЧКЕ ЗАШТИТЕ - ЛОКАЦИЈА НОВИ САД

Напомена: Све позиције које се односе на материјал обухватају и испоруку.

Беој	Опис радова	Јед. мере	Колич.	Јединична цена (RSD)	Цена (RSD)
			A	B	AxB

НАПОМЕНА
1. Све позиције које се односе на материјал обухватају и испоруку.
2. Наведени типови и произвођачи појединих делова опреме или инсталационог материјала дати су као ближи податак и нису обавезујући. Извођач може уградити и другу опрему, односно материјал, али под условом да тај има еквивалентне електротехничке и конструктивне карактеристике као и наведени, што потврђује и оверава стручно лице инвеститора – надзорни орган.
3. Део опреме се монтира у близини проводника контактне мреже 25kV/50Hz.
4. Сви каблови и инсталационе ребрасте цеви и друга трасерска галантерија у објектима морају бити типа HF (не ослобађа отровне гасове).
5. Сви уређаји/опрема могу бити реализовани као компактан уређај или као комбинација уређаја еквивалентних карактеристика и функционалности.

1	**ГЛАВНЕ КАБЛОВКСЕ ТРАСЕ**				
	Материјал				
05.06.02.01.01	Цев PE Ø 50	m	50	48,00	2.400,00
05.06.02.01.02	Фазонски елементи за рачвање, скретање правца и редукцију пречника за PEØ 50 цеви.	ком	40	240,00	9.600,00
05.06.02.01.03	Перфорирани оклопљени кабловски регал од челичног лима. Комплет са монтажним прибором и елементима за хоризонтална и вертикална скретања и монтажу у спуштени плафон/плафон, пресека 200mm x 50mm.	m	500	3.000,00	1.500.000,00
05.06.02.01.04	Перфорирани кабловски регал од челичног лима. Комплет са монтажним прибором и елементима за хоризонтална и вертикална скретања и монтажу у дупли под, пресека 200mm x 50mm.	m	10	2.640,00	26.400,00
05.06.02.01.05	Самолепљиве пластичне каналице без халогнених елемената димензија:				
	- 16x16x1000mm	m	30	360,00	10.800,00
	- 16x40x1000mm	m	30	600,00	18.000,00
05.06.02.01.06	Halogen free инсталационо ребрасто црево са свим фазонским и спојним елементима и обујмицама (3ком/1м), (постављање у објекту),(Dietzel Univolt FX) или еквивалент. Унутрашњег пречника:				
	- Ø40	m	300	120,00	36.000,00
	- Ø36	m	400	96,00	38.400,00
	- Ø16	m	300	72,00	21.600,00

05.06.02.01.07	Инсталационо ребрасто црево са свим фазонским и спојним елементима и обујмицама (3ком/1м), (постављање ван објекта),(Dietzel Univolt FX) или еквивалент. Унутрашњег пречника:				
	- Ø40	m	100	120,00	12.000,00
	- Ø36	m	300	72,00	21.600,00
05.06.02.01.08	Противпожарна смеса која са пожарном препреком чини компактну целину са аспекта тражене отпорности на пожар, са одговарајућим атестом, у складу са важећом законском регулативом	m²	10	32.400,00	324.000,00
05.06.02.01.09	Ситан инсталациони материјал (торбан вијци, лучне обујмице, типлови...)	компл	5	12.000,00	60.000,00
	Радови				
05.06.02.01.10	Постављање самолепљивих пластичних каналица са свим потребним радовима.	m	60	240,00	14.400,00
05.06.02.01.11	Постављање инсталационих цеви у зид / плафон / спуштени плафон / дупли под, са штемовањем зидова, пробијањем отвора, уградњом разводних кутија.	m	1000	240,00	240.000,00
05.06.02.01.12	Постављање инсталационих цеви у стубове осветљења и у надстрешницу	m	400	48,00	19.200,00
05.06.02.01.13	Сви радови на затварању продора инсталације противпожарном смесом (у складу са важећим прописима) и премазивање каблова, цеви, каналица и сл. у дужини од по једног метра са сваке стране продора.	m²	10	6.000,00	60.000,00

УКУПНО ГЛАВНЕ КАБЛОВСКЕ ТРАСЕ:	**2.414.400,00**

2	**СИСТЕМ ВИДЕО ОБЕЗБЕЂЕЊА**				
	Напомена: Инсталација је обрађена у оквиру поглавља које се односи на заједничку рачунраску мрежу.				
	Материјал				
05.06.02.02.01	IP bulet ONVIF Day/Night full HD 1080p камера, сензор 1/2.8" CMOS HD 1937 x 1097 (2.12MP) са уграђеним сочивом 2.8-12мм са ауто фокусом и ирисом; висок динамички опсег (HDR) од 137dB са интелигентним динамичким потискивањем шума (iDNR), 60m домета IP LED, аутоматска електронска контрола брзине затварача (AES); осетљивост при мин. условима осветљења 0.0051 lux у ноћном режиму, 0.0225 lux у колор режиму (30 IRE), 0.0lux са укљученим LED; поседује механички филтар за прави дан/ноћ режим рада; 1080p HD при 60fps максимално, симултани троструки streaming (2 x H.265 Main Profile и 1 x M-JPEG), подршка за локално снимање на microSD меморијску картицу до 2TB; Камера садржи лиценцу софтвера за интелигентну видео анализу за IP камере са следећим функцијама: Софтвер поуздано открива, прати и анализира покретне објекте, а потискује нежељене аларме из лажних извора на слици. Доступни су напредни задаци попут вишеструког преласка линије, раздвајања, процене густине и бројања људи - потпуно конфигурабилно форензичко претраживање ; IP67, IK10 отпорност на вандале (BOSCH NBE-6502-AL или еквивалентно)	ком	69	97.920,00	6.756.480,00

05.06.02.02.02	Адапптер за носач за стуб (BOSCH LTC 9213/01 или еквивалентно)	ком	69	9.240,00	637.560,00
05.06.02.02.03	IP Куполна ONVIF Day/Night full HD камера, сензор 1/2.9" CMOS HD 3072 x 1728 (5MP) са уграђеним сочивом 3,2 до 10mm са ауто фокусом и ирисом; WDR од минимум 120dB са интелигентним динамичким потискивањем шума (iDNR), аутоматска електронска контрола брзине затварача (AES); осетљивост при мин. условима осветљења 0.042 lux у ноћном режиму, 0.379 lux у колор режиму (30 IRE); поседује механички филтар за прави дан/ноћ режим рада; 5MP при 20fps максимално, симултани трострукi streaming (2 x H.265 Main Profile и 1 x M-JPEG), подршка за локално снимање на microSD меморијску картицу до 2TB. Напредне карактеристике укључује напредну контролу аларма, Интелигентно Ауто праћење објеката и интелигентна видео аналитика. IP66, IK10 отпорност на вандале (BOSCH NDE-3503-AL или еквивалентно)	ком	31	68.400,00	2.120.400,00
05.06.02.02.04	IP Куполна ONVIF Day/Night full HD 1080p камера, сензор 1/3" CMOS HD 2048 x 1536 (3MP) са уграђеним сочивом **3-9мм** са ауто фокусом и ирисом; висок динамички опсег (HDR) од минимум **120dB** са интелигентним динамичким потискивањем шума (iDNR), аутоматска електронска контрола брзине затварача (AES); осетљивост при мин. условима осветљења0.0011 lx у ноћном режиму, 0.0075 lxу колор режиму (30 IRE); поседује механички филтар за прави дан/ноћ режим рада; 1080p HD при 30fps максимално, симултани трострукi streaming (2 x H.264 Main Profile и 1 x M-JPEG), подршка за локално снимање на microSD меморијску картицу до 2TB; Софтверска лиценца за интелигентну видео анализу на IP камери, са следећим функцијама: поуздано открива, прати и анализира покретне објекте док сузбија нежељене аларме; препознаје лица у сцени; ретроспективна форензичке претрага; IP67, IK10 отпорност на вандале (BOSCH NIN-73023-A3A или еквивалентно)	ком	83	142.560,00	11.832.480,00

05.06.02.02.05	Адаптер за монтажу куполне камере на зид (BOSCH VDA-832FHD-WMT или еквивалентно)	ком	83	6.720,00	557.760,00
05.06.02.02.06	IP Panoramic плафонска ONVIF 5Mpix камера са 1/3-inch CMOS и са сочивом 360° Fisheye 1.19 mm. Поседује могућност електронског PTZ у високој резолуцији са могућношћу поделе кружне слике у више правоугаоних слика. Са WDR од минимум 81dB са интелигентним динамичким потискивањем шума (iDNR). Симултани троструки streaming (2 x H.264 Main Profile и 1 x M-JPEG), подршка за локално снимање на microSD меморијску картицу до 2TB; IK10 антивандал заштита (BOSCH NUC-52051-F0E или еквивалентно)	ком	19	78.600,00	1.493.400,00
05.06.02.02.07	Клијентска радна станица за видео мониторинг, базирана на Intel® Core™ Xeon E5-1650 процесору и Microsoft оперативном систему. Преглед архиве и преглед уживо у максималном FPS најмање 32 инсталиране камере. Техничка спецификација min: 500GB HDD, blue-ray RW, 8GB RAM, Gigabit (10/100/1000 Mbs/s) LAN, Intel® HD Audio, 2 x USB 3.0, 2 x USB 2.0, напајање 700W, RAID 0,1,5, 1xserial port header. Видео излази: графичка картица са 8GB сопствене меморије, могуће прикључити до 4 монитора истовремено. Остало: MiniTower, тастатура, оптички миш Оперативни Систем : Microsoft Windows 8.1 64 bit. (BOSCH **MHW-WZ4G4-HEN4** или еквивалентно)	ком	1	456.000,00	456.000,00
05.06.02.02.08	Wide LED монитор 32“ Full HD оптимизован за 24/7 рад са системима видео надзора следећих карактеристика: 1920x1080Px, HDMI, DVI, VGA, S-Video улази. Два композитна BNC конектора - улаз и loop-through излаз, висок контраст 3,000:1, осветљај 350 cd/m2, угао гледања 178° (H/V). BOSCH UML-323-90 или еквивалентно	ком	2	201.000,00	402.000,00
05.06.02.02.09	Ситан и остали неспецифициран материјал и радови	компл	1	24.000,00	24.000,00

	Радови				
05.06.02.02.10	Монтажа и повезивање на постављену инсталацију бокс камере	ком	69	7.800,00	538.200,00
05.06.02.02.11	Монтажа и повезивање на постављену инсталацију адаптера бокс камере	ком	69	600,00	41.400,00
05.06.02.02.12	Монтажа и повезивање на постављену инсталацију куполне камере	ком	133	10.800,00	1.436.400,00
05.06.02.02.13	Монтажа и повезивање на постављену инсталацију адаптера куполне камере	ком	83	600,00	49.800,00
05.06.02.02.14	Монтажа и повезивање на постављену инсталацију радне станице	ком	1	6.000,00	6.000,00
05.06.02.02.15	Монтажа и повезивање на постављену инсталацију монитора	ком	2	1.200,00	2.400,00

	УКУПНО СИСТЕМ ВИДЕО ОБЕЗБЕЂЕЊА:	**26.354.280,00**

3	**СИСТЕМ КОНТРОЛЕ ПРИСТУПА**				
	Материјал				
05.06.02.03.01	Кутија за смештај контролера са две DIN шине (BOSCH AEC-AMC2-UL2 или еквивалентно)	ком	9	19.800,00	178.200,00
05.06.02.03.02	Контролер 4 Wiegand са CF картицом. Паметна контрола приступа за 1 до 4 улаза; 4 интерфејса укључујући напајање читача; LCD дисплеј за приказ информација; Самостално контролисање пребацивања између примања и слања; Самостална електронска потврда прикључака и излаза; Улаз за спољно повезан контакт саботаже има четири конектора за повезивање до четири читача ID картица; Виеганд интерфејс или еквивалентно; 512 kB-EPROM/FLASH, 256 kB-SRAM, Серијски EEPROM, RTC; Pluggable 2 GB compact flash; Батерија за SRAM и RTC; Адреса може да се подеси преко клизних свичева; 8 релејних излаза, 8 контролисаних аналогних улаза; IP 30 ниво заштите; BOSCH APC-AMC2-4WCF или еквивалентно	ком	9	120.000,00	1.080.000,00
05.06.02.03.03	Екстерно напајање са уграђеним UPS-ом BOSCH APS-PBC-60 или еквивалентно	ком	9	28.800,00	259.200,00
05.06.02.03.04	Батерија за додатно напајање 12 V / 7.2 Ah	ком	9	2.880,00	25.920,00

05.06.02.03.05	Компактни Wiegand Mifare/iClass читач са звучним сигналом и разнобојним LED дисплејем. Пластифициран, за унутрашњу и спољашњу монтажу. Потрошња струје 65 mA / просечна, 225 mA максималн; IP55 степен заштите (BOSCH ARD-AYBS6260 или еквивалентно)	ком	23	12.600,00	289.800,00
05.06.02.03.06	Тастер "захтев за излазом" са симболом кључа (назидна уградња) BOSCH 4710760047 или еквивалентно	ком	23	3.720,00	85.560,00
05.06.02.03.07	"EMERGENCY EXIT" тастер за деблокаду свих врата у случају опасности у комплету са разводном кутијом опремљеном редном клемом за паралелно одвајање инсталације без халогених елемената CQR FP2/GR/EDR или еквивалентно	ком	23	9.360,00	215.280,00
05.06.02.03.08	Електромагнетни држач за врата, 12/24Vdc, максимално оптерећење 300kg. Са индикатором статуса врата	ком	23	11.400,00	262.200,00
05.06.02.03.09	Инсталациони кабл типа: JH(St)H 2x2x0.8	m	700	120,00	84.000,00
	JH(St)H 5x2x0.8	m	700	204,00	142.800,00
05.06.02.03.10	Ситан и остали неспецифициран материјал и радови	компл	1	24.000,00	24.000,00
	Радови				
05.06.02.03.11	Полагање каблова у већ припремљене трасе.	m	1400	60,00	84.000,00
05.06.02.03.12	Склапање, монтажа и повезивање на извдедену инсталацију кућишта за смештање опреме система са уградњом и повезивањем опреме	ком	23	42.000,00	966.000,00
05.06.02.03.13	Монтажа и повезивање на извдену инсталацију читача	ком	23	1.800,00	41.400,00
05.06.02.03.14	Монтажа и повезивање на извдену инсталацију тастера за трајну/ привремену деблокаду електромагнетних држача	ком	46	1.200,00	55.200,00
05.06.02.03.15	Монтажа и повезивање на извдену инсталацију електромагнетног држача	ком	23	1.800,00	41.400,00
05.06.02.03.16	Мерење и испитивање изведене инсталације	компл	1	12.000,00	12.000,00

	УКУПНО СИСТЕМ КОНТРОЛЕ ПРИСТУПА:	**3.846.960,00**

4	**СИСТЕМ СИГНАЛИЗАЦИЈЕ ПРОВАЛЕ**				
	Материјал				
05.06.02.04.01	Комплет кућиште. Погодно за главни панел (плочу централе), DE модул, напајање, 2 x 40 Ah батерије и 4 x ЛСН гејтвеј. Садржи плоче за монтажну. BOSCH ICP-MAP0111 или еквивалентно	ком	2	40.200,00	80.400,00
05.06.02.04.02	Главни панел подржава до 1500 адреса, 500 области и 1000 корисника. Као део модуларне алармне платформе, главни панел са могућношћу повезивања са системом за интеграцију система безбедности преко интернет протокола (IP). Спољна CAN магистрала - до 1000m у укупној дужини; спољна магистрала дозвољава командне центре, гејтвеје за повезивање и напајања електричном енергијом која се стављају као појединачни елементи, обезбеђујући већу ефикасност. Верзија софтвера свих уређаја у модуларној алармној платформи се може надоградити или ажурирати уз помоћ даљинског програмирања софтвера. Ово омогућава надоградње или ажурирања софтвера на лицу места или са удаљене локације (IP through Ethernet) . Има VdS сертификат. BOSCH ICP-MAP5000-2 или еквивалентно	ком	2	87.000,00	174.000,00
05.06.02.04.03	Гејтвеј модул подржава до 127 уређаја са максималном струјом петље до 300mA. Пружа флексибилне мрежне структуре (једну петљу или две гране) даје јединствену редудансу грешке на петљи конфигурације (не на конфигурацији са гранама) Омогућава два помоћна излаза (500mA сваки) BOSCH ICP-MAP0010 или еквивалентно.	ком	2	25.440,00	50.880,00
05.06.02.04.04	Модул за повезивање комуникатора. Подржава повезивање штампача. Обезбеђује два RS-232 COM порта. Обезбеђује три надзирана и програмабилна излаза за сирене, сигналне лампе и друге аудио-визуелне уређаје. Обезбеђује два програмабилна излаза отвореног колектора. BOSCH ICP-MAP0007-2 или еквивалентно	ком	2	37.560,00	75.120,00

05.06.02.04.05	Напајање 150W. Обезбеђује два независна излаза снаге са фиксном 28 VDC. Обезбеђује 150W за пуњење батерије и напајање система. Обезбеђује контролисани номинални излаз за напајање 500mA, 24 VDC. Обезбеђује два сува релејна контакта за AC и DC сигнализацију грешке. Подржава независни дуални надзор батерије. Обезбеђује заштиту оптерећења батерије. BOSCH IPP-MAP0005-2 или еквивалентно.	ком	2	40.320,00	80.640,00
05.06.02.04.06	Акумулатор 12V 42Ah BOSCH IPS-BAT12V-45AH или еквивалентно	ком	4	14.400,00	57.600,00
05.06.02.04.07	Сензор са PIR и микроталасном детекцијом. Аларм се детектује обрадом оба сигнала, функција заштите против маскирања. Подешавање висине монтаже и зоне покривања BOSCH ISP-PDL1-WA18G или еквивалентно	ком	26	13.440,00	349.440,00
05.06.02.04.08	Конвенционални детектор лома стакла у комплету са адресабилним елементом за повезивање у петљу. Анализа звука базирана намикропроцесорској технологији Аутоматски тест буке средине, провера звука. BOSCH DS1108I и ISP-EM55SM-120 или еквивалентно	ком	4	11.040,00	44.160,00
05.06.02.04.09	Сирена за унутрашњу монтажу. Номинална снага од 117 dBA. Ова сирена је заштићена од неовлашћеног отварања поклопца и од уклањања базе са зида. Сирена има могућност уграђеног резервног напајања. BOSCH IUI-SIR-ID или еквивалентно	ком	10	10.920,00	109.200,00
05.06.02.04.10	Спољна сирена. Кућиште од челика дебљине 1,5 мм заштићено тампером од неовлашћеног отварања; Регулација пуњења напон 13,8 VDC; Ниво буке од 117 dBA BOSCH IUI-SIR-OD или еквивалентно	ком	3	18.720,00	56.160,00
05.06.02.04.11	Акумулатор 12V 2,2Ah за додатно напајање спољне сирене. BOSCH D1222 или еквивалентно	ком	3	1.800,00	5.400,00

05.06.02.04.12	Тастатура, LCD екран осетљив на додир дијагонале 14cm. Екран осетљив на додир даје трајан графички интерфејс (16В живе боје са 320 x 240 пиксела) који се састоји од интуитивних икона и менија који омогућавају корисницима приступ функцијама система. Корисници директно додиривањем слике на екрану могу да наоружају систем или део система, разоружају, или изабрати друге опције менија. Уграђени звучник са подесивом јачином звука. Има VdS сертификат. BOSCH IUI-MAP0001-2 или еквивалентно	ком	2	45.600,00	91.200,00
05.06.02.04.13	Иннсталациони кабл типа: JH(St)H 3x2x0.8	m	1200	144,00	172.800,00
05.06.02.04.14	Ситан и остали неспецифициран материјал и радови	компл	1	24.000,00	24.000,00
	Радови				
05.06.02.04.15	Полагање каблова у већ припремљене трасе.	m	1200	60,00	72.000,00
05.06.02.04.16	Склапање, монтажа и повезивање на изведену инсталацију кућишта за смештање опреме система са уградњом и повезивањем опреме	ком	2	38.400,00	76.800,00
05.06.02.04.17	Монтажа и повезивање на изведену инсталацију сензора покрета	ком	26	1.800,00	46.800,00
05.06.02.04.18	Монтажа и повезивање на изведену инсталацију детектора лома стакла	ком	4	1.440,00	5.760,00
05.06.02.04.19	Монтажа и повезивање на изведену инсталацију алармних сирена	ком	13	2.400,00	31.200,00
05.06.02.04.20	Монтажа и повезивање на изведену инсталацију тастатуре	ком	2	6.000,00	12.000,00
05.06.02.04.21	Мерење и испитивање изведене инсталације sa puštanjem sistema u rad	компл	2	132.000,00	264.000,00

УКУПНО СИСТЕМ СИГНАЛИЗАЦИЈЕ ПРОВАЛЕ:	**1.879.560,00**

5	**СИСТЕМ АУТОМАТСКЕ ДОЈАВЕ ПОЖАРА**				
	Материјал: Станична зграда Нови Сад				
05.06.02.05.01	Адресибилна противпожарна централа (Avenar 8000 Premium или еквивалентно) која подржава EN54 и VdS стандард, опремљена следећим елементима: - челично кућиште (монтажа на зид) са поклопцем - панел шине за постављање функционалних модула - држач за 12 батериј1 и јединице за напајање - панел контролер са оперативним екраном на српском језику (могућност повезивања штампача) - јединица за напајање, 24V/5A - USB, CAN, Ethernet интерфејси - 2 медија конвертор са 1 10/100BASE-TX портом сва опрема потребна за повезивање централе на 2 SM FO. - софтверски кључ за могућност интеграције и повезивања централе под надзорни софтвер путем прикључења на OPC - интерфејс модул за повезивање са радном станицом - 4 функционална модула (LSN0300A) за по једну адресабилну петљу, са могућношћу прикључења до 254 LSN елемента по петљи, максималне дужине петље до 1600m и максималне потрошње по петљи до 300mA - контролни модул за батерије - модул за повзивање две линије алармних сирена	ком	1	960.000,00	960.000,00
05.06.02.05.02	Релејни модул са 8 нисконапонских релејних излаза (RML 0008 A или еквивалентно)	ком	6	11.400,00	68.400,00
05.06.02.05.03	Акумулаторска батерија 12 VDC, 40Ah.	ком	**4**	14.400,00	57.600,00

05.06.02.05.04	Разводни орман (РО-ДП) за монтажу у зид израђен од челичног лима, димензија 260x260x145mm, са носачем за реглете, опремљен са две прикључне и једном раставном летвицом 10x2 са IDC конекторима,са дуплим контактима на ранжирној страни, два блока за обележавање, два осигурачка модула 10x2 10KA/10A, три механичка одвода масе и DIN шином	ком	1	14.400,00	14.400,00
05.06.02.05.05	Кутија са додатним напајањем, са простором за 2 батерије од 45 Ah и додатним модулом за мониторисање свих излаза за напајање. Повезује се директно у петљу и служи за напајње сирена и евентуалних извршних уређаја удаљених система. У комплету са 2 батерије од 12VDC/42Ah. Модел напајања FPP - 5000 (EN 54-4, EN54-17) са адресабилним модулом за комуникацију који је везан у петљу FPP - TI13 (EN 54-13), за прослеђивање стања грешке (грешка главног напајања, грешка напајања батерије, грешка модула за напајање, кратак спој излаза грешка уземљења), Bosch или еквивалентно.	ком	2	144.000,00	288.000,00
05.06.02.05.06	Паралелни панел (FPE-8000-FMR или еквивалентно)	ком	1	144.000,00	144.000,00
05.06.02.05.07	Адресибилни оптички детектор дима која подржава EN54 и VdS стандард. У компледу са подножјем за монтажу, изолатором кратког споја и ознаком.(FAP-425-O-R, MS 400, TP4 400 или еквивалентно)	ком	324	6.600,00	2.138.400,00

05.06.02.05.08	Адресибилни детектор топлоте који подржава EN54 и VdS стандард. У комплету са подножјем за монтажу, изолатором кратког споја и ознаком (FAH-425-T-R, MS 400, TP4 400 или еквивалентно)	ком	24	6.120,00	146.880,00
05.06.02.05.09	Линијски детектор пожара са контролером. Садржи инфрацрвену баријеру. Варијера покрива растојање од 8m до 100m. Баријера поседује активан пријемник и предајник на једном и на другом крају има рефлектор зрака. Рефлективна призма омогућава прецизну детекцију честица дима у оквиру датог распона удаљености. Детектор поседује контролер са LED и LCD дисплејем за подешавање до 2 детектора (подесиви прагови активирања) са једног места релативно удаљеног од самих детектора, без потребе да се дође директно до самог детектора. (FIRERAY 5000, Bosch или еквивалентно)	ком	2	96.000,00	192.000,00
05.06.02.05.10	Унутрашњи ручни адресабилни јављач која подржава EN54 и VdS стандард (FMC-210-DM-G-R или еквивалентно)	ком	78	3.960,00	308.880,00
05.06.02.05.11	Унутрашња алармна сирена која подржава EN54 и VdS стандард. (FNM-320-SRD или еквивалентно)	ком	40	6.000,00	240.000,00

05.06.02.05.12	Спољашна аларнмна сирена која подржава EN54 и VdS стандард. IP66 (FNM-320-LED-SRD или еквивалентно)	ком	13	6.000,00	78.000,00
05.06.02.05.13	Паралелни светлосни индикатор која подржава EN54 и VdS стандард (FAA-420-RI-ROW или еквивалентно)	ком	38	1.800,00	68.400,00
05.06.02.05.14	Адресабилни модул са 2 за прихват конвенционалних елемената. Поседује изолатор кратког споја. (FLM-420/4-CON-S, Bosch или еквивалентно)	ком	6	15.600,00	93.600,00
05.06.02.05.15	Адресабилни модул са 2 независно програмабилна високонапонска релејна излаза и 2 независно програмабилна напонска улаза. Садржи изолациони прекидач који у случају кратког споја или отворене везе обезбеђује несметан рад система. Могућност качења директно у орман струје на дин шину. У комплету са кутијом за назидну монтажу. (FLM-420-RHV-D and FLM-IFB126-S Surface, Bosch или еквивалентно)	ком	5	19.200,00	96.000,00
05.06.02.05.16	Адресабилни модул са 1 нисконапонским релејним излазом. Садржи изолациони прекидач који у случају кратког споја или отворене везе обезбеђује несметан рад система. У комплету са кутијом за назидну монтажу. (FLM-420-RLV1-D + FLM-IFB126-S, Bosch или еквивалентно)	ком	5	12.000,00	60.000,00
05.06.02.05.17	Адресабилни модул са 8 нисконапонских независно програмалилних релејних излаза. Садржи изолациони прекидач који у случају кратког споја или отворене везе обезбеђује несметан рад система. Могућност качења директно у орман струје на дин шину. У комплету са кутијом за назидну монтажу. (FLM-420-RLV8-S, Bosch или еквивалентно)	ком	5	24.000,00	120.000,00
05.06.02.05.18	Адресабилни модул са 2 независна напонска улаза. Садржи изолациони прекидач који у случају кратког споја или отворене везе обезбеђује несметан рад система. Могућност качења директно у орман струје на дин шину. У комплету са кутијом за назидну монтажу. (FLM-420-I2-D and FLM-IFB126-S, Bosch или еквивалентно)	ком	5	12.000,00	60.000,00

05.06.02.05.19	Адресабилни модул са 8 улаза и 1 нисконапонским излазом. Садржи изолациони прекидач који у случају кратког споја или отворене везе обезбеђује несметан рад система. У комплету са кутијом за назидну монтажу. (FLM-420-I8R1-S, Bosch или еквивалентно)	ком	5	18.000,00	90.000,00
05.06.02.05.20	Додатног подножја за качење детектора пожара на нестандардне површине (бетонске греде, кровну конструкцију, неравне зидове,...), са свим потребним материјалом	ком	10	5.400,00	54.000,00
05.06.02.05.21	- оптичким преспојним каблом E2000/APC - LC duplex G657.A1 kabl, dužine 50m, LSZH	ком	4	11.040,00	44.160,00
05.06.02.05.22	Инсталациони кабл типа:				
	- J-H(St)H 2x2x0,8	m	7000	120,00	840.000,00
	- NHXHX 3x1,5 FE180/E30	m	1200	480,00	576.000,00
	- NHXHX 3x1,5 FE180/E90	m	600	960,00	576.000,00
	- SM FO 4 влакна	m	1500	240,00	360.000,00
05.06.02.05.23	Halogen free инсталационо ребрасто црево са свим фазонским и спојним елементима и обујмицама (3ком/1м), (постављање у објекту),(Dietzel Univolt FX) или еквивалент. Унутрашњег пречника:				
	- Ø40	m	20	120,00	2.400,00
	- Ø36	m	3700	96,00	355.200,00
	- Ø16	m	8000	72,00	576.000,00
05.06.02.05.24	Самолепљиве пластичне каналице без халогнених елемената димензија:				
	- 16x16x1000mm	m	50	360,00	18.000,00
	- 16x40x1000mm	m	50	600,00	30.000,00
05.06.02.05.25	Набавка сертификованог ватроотпорног регала PNK 100 са свим потребним материјалом и радовима за монтажу о бетонски плафон	m	800	840,00	672.000,00
05.06.02.05.26	Противпожарна смеса која са пожарном препреком чини компактну целину са аспекта тражене отпорности на пожар, са одговарајућим атестом, у складу са важећом законском регулативом	m^2	1	32.400,00	32.400,00
05.06.02.05.27	Ситан инсталациони материјал (торбан вијци, лучне обујмице, типлови...)	компл	1	24.000,00	24.000,00

	Радови: Станична зграда Нови Сад				
05.06.02.05.28	Склапање и монтажа ормана и уградња опреме у орман	ком	1	240.000,00	240.000,00
05.06.02.05.29	Постављање инсталационих цеви у зид / плафон / спуштени плафон / дупли под, са штемовањем зидова, пробијањем отвора, уградњом разводних кутија.	m	11720	240,00	2.812.800,00
05.06.02.05.30	Постављање самолепљивих пластичних цеви	m	100	480,00	48.000,00
05.06.02.05.31	Полагање каблова у већ припремљене трасе.	m	10300	60,00	618.000,00
05.06.02.05.32	Сви радови на затварању продора инсталације противпожарном смесом (у складу са важећим прописима) и премазивање каблова, цеви, каналица и сл. у дужини од по једног метра са сваке стране продора.	m^2	1	6.000,00	6.000,00
05.06.02.05.33	Монтажа и повезивање на постављену инсталацију адресибилне противпожарне централе	ком	1	120.000,00	120.000,00
05.06.02.05.34	Монтажа и повезивање на постављену инсталацију релејног модула	ком	6	840,00	5.040,00
05.06.02.05.35	Монтажа и повезивање на постављену инсталацију акумулаторске батерије	ком	4	600,00	2.400,00
05.06.02.05.36	Монтажа на подножје и повезивање на постављену инсталацију адресибилног аутоматског детектора	ком	348	1.080,00	375.840,00
05.06.02.05.37	Монтажа и повезивање на постављену инсталацију линијског детектора пожара	ком	2	1.800,00	3.600,00
05.06.02.05.38	Монтажа и повезивање на постављену инсталацију алармне сирене	ком	53	840,00	44.520,00
05.06.02.05.39	Монтажа и повезивање на постављену инсталацију паралелног светлосног индикатора	ком	38	840,00	31.920,00

05.06.02.05.40	Монтажа и повезивање на постављену инсталацију додатног подножја за качење детектора пожара на нестандардне површине (бетонске греде, кровну конструкцију, неравне зидове,...), са свим потребним материјалом	ком	10	120,00	1.200,00
05.06.02.05.41	Монтажа сертификованог ватроотпорног регала PNK 100 са свим потребним материјалом и радовима за монтажу о бетонски плафон	m	800	1.200,00	960.000,00
05.06.02.05.42	Мерење и испитивање изведене инсталације	компл	1	180.000,00	180.000,00
	Материјал: ЕТП Нови Сад				
05.06.02.05.43	Адресибилна противпожарна централа (Avenar 2000 Premium или еквивалентно) која подржава EN54 и VdS стандард, опремљена следећим елементима: - челично кућиште (монтажа на зид) са поклопцем - панел шине за постављање функционалних модула - држач за четири батерије и јединице за напајање - панел контролер са оперативним екраном на српском језику (могућност повезивања штампача) - јединица за напајање, 24V/5A - USB, CAN, Ethernet интерфејси - 2 10/100BASE-TX порта сва опрема потребна за повезивање централе на 2 SM FO. - Ethernet порт за прикључење радне станице - софтверски кључ за могућност интеграције и повезивања централе под надзорни софтвер путем прикључења на OPC - интерфејс модул за повезивање са радном станицом - омогућава две адресабилне петље, са могућношћу прикључења до 254 LSN елемента по петљи, максималне дужине петље до 1600m и максималне потрошње по петљи до 1500mA - контролни модул за батерије - модул за повзивање две линије алармних сирена - адресна картица која алоцира 128 тачака у систему	ком	1	480.000,00	480.000,00

05.06.02.05.44	Релејни модул са 8 нисконапонских релејних излаза (RML 0008 A или еквивалентно)	ком	2	11.400,00	22.800,00
05.06.02.05.45	Акумулаторска батерија 12 VDC, 40Ah.	ком	2	14.400,00	28.800,00
05.06.02.05.46	Разводни орман (РО-ДП) за монтажу у зид израђен од челичног лима, димензија 260x260x145mm, са носачем за реглете, опремљен са две прикључне и једном раставном летвицом 10x2 са IDC конекторима,са дуплим контактима на ранжирној страни, два блока за обележавање, два осигурачка модула 10x2 10KA/10A, три механичка одвода масе и DIN шином	ком	1	14.400,00	14.400,00
05.06.02.05.47	Адресибилни оптички детектор дима која подржава EN54 и VdS стандард. У компледу са подножјем за монтажу, изолатором кратког споја и ознаком.(FAP-425-O-R, MS 400, TP4 400 или еквивалентно)	ком	21	6.600,00	138.600,00
05.06.02.05.48	Унутрашњи ручни адресабилни јављач која подржава EN54 и VdS стандард (FMC-210-DM-G-R или еквивалентно)	ком	7	3.960,00	27.720,00
05.06.02.05.49	Унутрашња алармна сирена која подржава EN54 и VdS стандард. (FNM-320-SRD или еквивалентно)	ком	3	6.000,00	18.000,00
05.06.02.05.50	Спољашна алармна сирена која подржава EN54 и VdS стандард. IP66 (FNM-320-LED-SRD или еквивалентно)	ком	2	6.000,00	12.000,00

05.06.02.05.51	Адресабилни модул са 2 независно програмабилна високонапонска релејна излаза и 2 независно програмабилна напонска улаза. Садржи изолациони прекидач који у случају кратког споја или отворене везе обезбеђује несметан рад система. Могућност качења директно у орман струје на дин шину. У комплету са кутијом заназидну монтажу. (FLM-420-RHV-D and FLM-IFB126-S Surface, Bosch или еквивалентно)	ком	2	19.200,00	38.400,00
05.06.02.05.52	Улазни модул са два инпута за надзор статуса отворености врата у оквиру петље која подржава EN54 и VdS стандард (FLM-420-I2-W или еквивалентно)	ком	1	9.600,00	9.600,00
05.06.02.05.53	Магнетни контакт за надзор отворености противпожарних врата у комплету са сталним магнетом. Начин фиксирања мора гарантовати стабилност магнетног контакта у агресивним срединама и великим променама температуре	ком	1	3.000,00	3.000,00
05.06.02.05.54	Додатног подножја за качење детектора пожара на нестандардне површине (бетонске греде, кровну конструкцију, неравне зидове,...), са свим потребним материјалом	ком	25	5.400,00	135.000,00
05.06.02.05.55	- оптичким преспојним каблом E2000/APC - LC duplex G657.A1 kabl, dužine 50m, LSZH	ком	4	11.040,00	44.160,00
05.06.02.05.56	Инсталациони кабл типа:				
	- J-H(St)H 2x2x0,8	m	500	120,00	60.000,00
	- NHXHX 3x1,5 FE180/E30	m	250	480,00	120.000,00
	- NHXHX 3x1,5 FE180/E90	m	150	960,00	144.000,00
05.06.02.05.57	Halogen free инсталационо ребрасто црево са свим фазонским и спојним елементима и обујмицама (3ком/1м), (постављање у објекту),(Dietzel Univolt FX) или еквивалент. Унутрашњег пречника:				
	- Ø40	m	20	120,00	2.400,00
	- Ø36	m	1100	96,00	105.600,00
	- Ø16	m	400	72,00	28.800,00

05.06.02.05.58	Самолепљиве пластичне каналице без халогнених елемената димензија:				
	- 16x16x1000mm	m	20	360,00	7.200,00
	- 16x40x1000mm	m	30	600,00	18.000,00
05.06.02.05.59	Набавка сертификованог ватроотпорног регала PNK 100 са свим потребним материјалом и радовима за монтажу о бетонски плафон	m	90	840,00	75.600,00
05.06.02.05.60	Противпожарна смеса која са пожарном препреком чини компактну целину са аспекта тражене отпорности на пожар, са одговарајућим атестом, у складу са важећом законском регулативом	m²	1	32.400,00	32.400,00
05.06.02.05.61	Ситан инсталациони материјал (торбан вијци, лучне обујмице, типлови...)	компл	1	24.000,00	24.000,00
	Радови: ЕТП Нови Сад				
05.06.02.05.62	Склапање и монтажа ормана и уградња опреме у орман	ком	2	6.000,00	12.000,00
05.06.02.05.63	Постављање инсталационих цеви у зид / плафон / спуштени плафон / дупли под, са штемовањем зидова, пробијањем отвора, уградњом разводних кутија.	m	1520	240,00	364.800,00
05.06.02.05.64	Постављање самолепљивих пластичних цеви	m	50	480,00	24.000,00
05.06.02.05.65	Полагање каблова у већ припремљене трасе.	m	900	60,00	54.000,00
05.06.02.05.66	Сви радови на затварању продора инсталације противпожарном смесом (у складу са важећим прописима) и премазивање каблова, цеви, каналица и сл. у дужини од по једног метра са сваке стране продора.	m²	1	6.000,00	6.000,00
05.06.02.05.67	Монтажа и повезивање на постављену инсталацију адресибилне противпожарне централе	ком	1	120.000,00	120.000,00

05.06.02.05.68	Монтажа и повезивање на постављену инсталацију релејног модула	ком	2	840,00	1.680,00
05.06.02.05.69	Монтажа и повезивање на постављену инсталацију акумулаторске батерије	ком	2	600,00	1.200,00
05.06.02.05.70	Монтажа на подножје и повезивање на постављену инсталацију адресибилног аутоматског детектора	ком	21	1.080,00	22.680,00
05.06.02.05.71	Монтажа и повезивање на постављену инсталацију алармне сирене	ком	5	840,00	4.200,00
05.06.02.05.72	Монтажа и повезивање на постављену инсталацију улазног модула	ком	1	1.080,00	1.080,00
05.06.02.05.73	Монтажа и повезивање на постављену инсталацију магнетног контакта за надзор отворености противпожарних врата	ком	1	1.200,00	1.200,00
05.06.02.05.74	Монтажа и повезивање на постављену инсталацију додатног подножја за качење детектора пожара на нестандардне површине (бетонске греде, кровну конструкцију, неравне зидове,...), са свим потребним материјалом	ком	25	600,00	15.000,00
05.06.02.05.75	Монтажа сертификованог ватроотпорног регала PNK 100 са свим потребним материјалом и радовима за монтажу о бетонски плафон	m	90	1.200,00	108.000,00
05.06.02.05.76	Мерење и испитивање изведене инсталације	компл	1	120.000,00	120.000,00
	УКУПНО СИСТЕМ АУТОМАТСКЕ ДОЈАВЕ ПОЖАРА :				**17.280.360,00**

6	**СТАБИЛАН СИСТЕМ ЗА УПРАВЉАЊЕМ ГАШЕЊЕМ**				
	Материјал				
05.06.02.06.01	Подцентрала за дојаву пожара и управљање гашењем са две зоне гашења , са могућношћу прикључења четири аутоматске и две зоне за ручне јављаче, са релејним модулом за активирање алармних уређаја система за гашење и осталих извршних функција, комплет са напојном јединицом и акумулаторским батеријама за аутономан рад система , 2x12V, 7,2Ah. Централа треба да поседује VdS атест.	ком	2	144.000,00	288.000,00
05.06.02.06.03	Конвенционални оптички детектор дима. У комплету са подножјем за монтажу, изолатором кратког споја и ознаком.	ком	16	4.800,00	76.800,00
05.06.02.06.04	Ручни тастер за блокаду гашења, за унутрашњу монтажу	ком	4	3.600,00	14.400,00
05.06.02.06.05	Ручни тастер за активирање гашења	ком	4	3.600,00	14.400,00
05.06.02.06.06	Алармна сирена са наранџастом бљескалицом.	ком	8	8.400,00	67.200,00
05.06.02.06.07	Светлећи пано са натписом “ГАС - НАПУСТИ ПРОСТОРИЈУ!“ или еквивалентно	ком	4	12.000,00	48.000,00
05.06.02.06.08	Светлећи пано са натписом “ГАС - НЕ УЛАЗИ!“ или еквивалентно	ком	4	12.000,00	48.000,00
05.06.02.06.09	Паралелни светлосни индикатор која подржава EN54 и VdS стандард (FAA-420-RI-ROW или еквивалентно)	ком	4	1.800,00	7.200,00

05.06.02.06.10	Магнетни контакт за надзор отворености противпожарних врата у комплету са сталним магнетом. Начин фиксирања мора гарантовати стабилност магнетног контакта у агресивним срединама и великим променама температуре	ком	4	3.000,00	12.000,00
05.06.02.06.11	Аспирациони детектор дима за рачунарске ормане у сали са простором за 2 детекторска модула. Треба да омогући повезивање потребног броја цеви за узорковање и спровођење ваздуха на врло осетљиве сензоре дима. Детекторски модул класе А. Са 3 нивоа аларма (информација, пред-аларм, аларм) за сваки детектор, LED индикацијом стања детектора, стања грешке и стања напајања, максималне осетљивости 0.005% (light obscuratiom/m). Мора да врши константно надгледање протока кроз цеви и на тај начин контролише и стање узорачних цеви и запрљања узорачних рупа. Вентилатор треба да поседује мин. 2 брзине рада. Са мрежном картом за прикључење на LAN мрежу, интегрисаном меморијом за памћење догађаја. У комплету са сензорима дима, филтерским модулима, усисним цевима, коленима, усисним сетом и осталом потребном опремом. Детектор треба да задовољава стандард EN54-20 класа А,В С и да има VdS атест. (Titanus PRO SENSE 2/ net (TP-5), Wagner или еквивалентно)	ком	2	600.000,00	1.200.000,00
05.06.02.06.12	Орман за напајање аспирационог детектора, испуњава EN54 стандард . Процес пуњења батерија је температурно и временски контролисан. Излази имају осигураче. Орман садржи све потребне трафое, напојне јединице, аутоматске осигураче, релејне картице, улазно-излазне модуле, батерије... Комплет са прибором за повезивање опреме и монтажу на зид. Надзор напајања од стране централе система преко посебних адресабилних модула у петљи. (BOSCH FPP-5000 или еквивалентно)	ком	1	144.000,00	144.000,00

05.06.02.06.13	Инсталациони кабл типа:				
	- J-H(St)H 2x2x0,8	m	200	120,00	24.000,00
	- JH(St)H 5x2x0.8	m	60	204,00	12.240,00
	- NHXHX 3x1,5 FE180/E30	m	30	480,00	14.400,00
	- NHXHX 3x1,5 FE180/E90	m	80	960,00	76.800,00
	- JE-H(St)H /FE180/E90 2x2x0,8	m	110	480,00	52.800,00
05.06.02.06.14	Halogen free инсталационо ребрасто црево са свим фазонским и спојним елементима и обујмицама (3ком/1м), (постављање у објекту),(Dietzel Univolt FX) или еквивалент. Унутрашњег пречника:				
	- Ø40	m	20	120,00	2.400,00
	- Ø36	m	300	96,00	28.800,00
	- Ø16	m	200	72,00	14.400,00
05.06.02.06.15	Противпожарна смеса која са пожарном препреком чини компактну целину са аспекта тражене отпорности на пожар, са одговарајућим атестом, у складу са важећом законском регулативом	m²	8	32.400,00	259.200,00
05.06.02.06.16	Ситан инсталациони материјал (торбан вијци, лучне обујмице, типлови...)	компл	1	36.000,00	36.000,00
	Радови				
05.06.02.06.17	Постављање инсталационих цеви у зид / плафон / спуштени плафон / дупли под, са штемовањем зидова, пробијањем отвора, уградњом разводних кутија.	m	520	240,00	124.800,00
05.06.02.06.18	Полагање каблова у већ припремљене трасе.	m	480	60,00	28.800,00
05.06.02.06.19	Сви радови на затварању продора инсталације противпожарном смесом (у складу са важећим прописима) и премазивање каблова, цеви, каналица и сл. у дужини од по једног метра са сваке стране продора.	m²	8	6.000,00	48.000,00

05.06.02.06.20	Монтажа и повезивање на постављену инсталацију централе	ком	2	8.400,00	16.800,00
05.06.02.06.21	Монтажа на подножје и повезивање на постављену инсталацију аутоматског детектора	ком	16	1.080,00	17.280,00
05.06.02.06.22	Монтажа и повезивање на постављену инсталацију ручног тастера	ком	8	840,00	6.720,00
05.06.02.06.23	Монтажа и повезивање на постављену инсталацију алармне сирене	ком	8	840,00	6.720,00
05.06.02.06.24	Монтажа и повезивање на постављену инсталацију светлећег паноа	ком	8	2.400,00	19.200,00
05.06.02.06.25	Монтажа и повезивање на постављену инсталацију паралелног светлосног индикатора	ком	4	840,00	3.360,00
05.06.02.06.26	Монтажа и повезивање на постављену инсталацију магнетног контакта за надзор отворености противпожарних врата	ком	4	1.200,00	4.800,00
05.06.02.06.27	Монтажа, повезивање, подешавање аспирационог детектора	ком	1	12.000,00	12.000,00
05.06.02.06.28	Склапање и монтажа ормана и уградња опреме у орман	ком	1	6.000,00	6.000,00
05.06.02.06.29	Мерење и испитивање изведене инсталације	компл	1	24.000,00	24.000,00

	КУПНО СТАБИЛАН СИСТЕМ ЗА УПРАВЉАЊЕМ ГАШЕЊЕМ	**2.759.520,00**

7	**СОС СИСТЕМ**				
	Материјал				
05.06.02.07.01	Централни панел који има следеће функције: пријем и светлосно-звучна презентација позива, квитирање позива и вођење протокола свих позива, повезивање на Ethernet мрежу. У комплету са напојном јединицом и свом опремом за монтажу.	ком	1	39.600,00	39.600,00
05.06.02.07.02	Позивно разрешна комбинација. Има следеће функције: пријем информација са позивних тастера, пренос информација до централног панела, разрешење позива. У комплету са свом опремом за монтажу. (PRK 2040 или еквивалентно)	ком	3	6.000,00	18.000,00
05.06.02.07.03	Собна сигнална лампа, двобојна има функцију светлосне презентације позива. (SSL 2002 или еквивалентно)	ком	3	1.800,00	5.400,00
05.06.02.07.04	Притисни СОС тастер у комплету са опремом за монтирање поред WC шоље у тоалету	ком	3	1.200,00	3.600,00
05.06.02.07.05	Разводна кутија опремљена редном клемом за паралелно одвајање инсталације без халогених елемената	ком	3	1.200,00	3.600,00
05.06.02.07.06	Онсталациони кабл типа:				
	JH(St)H 3x2x0.8	m	150	180,00	27.000,00
	JH(St)H 2x2x0.6	m	80	60,00	4.800,00
05.06.02.07.07	Ситан и остали неспецифициран материјал и радови	компл	1	12.000,00	12.000,00
	Радови				
05.06.02.07.08	Полагање каблова у већ припремљене трасе.	m	230	60,00	13.800,00
05.06.02.07.09	Склапање, монтажа и повезивање на изведену инсталацију централног панела	ком	1	6.000,00	6.000,00
05.06.02.07.10	Монтажа и повезивање на изведену инсталацију позивно разрешне комбинације	ком	3	1.200,00	3.600,00
05.06.02.07.11	Монтажа и повезивање на изведену инсталацију собне сигналне лампе	ком	3	360,00	1.080,00
05.06.02.07.12	Монтажа и повезивање на изведену инсталацију притисног СОС тастера у комплету са опремом за монтирање	ком	3	240,00	720,00
05.06.02.07.13	Монтажа и повезивање на изведену инсталацију разводне кутије	ком	3	240,00	720,00
05.06.02.07.14	Мерење и испитивање изведене инсталације	компл	1	12.000,00	12.000,00

	УКУПНО СОС СИСТЕМ:	**151.920,00**

8	**ОПРЕМА СУБРЕГИОНАЛНЕ СТАНИЦЕ - СИСТЕМ ВИДЕО ОБЕЗБЕЂЕЊА**				
	Напомена: Инсталација је обрађена у оквиру поглавља које се односи на заједничку рачунраску мрежу. Клијентске радне станице са мониторима су предвиђене пројектом Стара Пазова - Нови сад				
	Материјал				
05.06.02.08.01	Мрежни уређај за складиштење података базиран на iSCSI интерфејсу . Подесива хардверска заштита (RAID-5 или RAID-6) Оптимизован за 24/7 рад, сертификован од стране произвођача видео менаџмент софтвера. Редудантно напајање (hot-swapp). Минимум два мрежна интерфејса (10GB по интерфејсу), минимални проток 600Mbs. Dual controller systems the iSCSI ports with the same number are tied together for redundancy purpose, while one of the ports is a fall-back path for an iSCSI port on the other controller. Складишни простор: уграђено 48TB Монтажа: Рек орман (BOSCH **DSA-N2E7X4-12AT** или еквивалентно)	ком	18	2.160.000,00	38.880.000,00
05.06.02.08.02	Ситан и остали неспецифициран материјал и радови	компл	1	24.000,00	24.000,00
	Радови				
05.06.02.08.03	Монтажа и повезивање на постављену инсталацију уређаја за снимање	ком	18	6.000,00	108.000,00

	УКУПНО ОПРЕМА СУБРЕГИОНАЛНЕ СТАНИЦЕ - СИСТЕМ ВИДЕО ОБЕЗБЕЂЕЊА	**39.012.000,00**

9	**ОПРЕМА СУБРЕГИОНАЛНЕ СТАНИЦЕ - ИНТЕГРАЦИЈА СИСТЕМА БЕЗБЕДНОСТИ**				
	Напомена: Клијентске радне станице са мониторима су предвиђене пројектом Стара Пазова - Нови сад за потребе субрегионалне станице. Специфицирана опрема у овом поглављу односи се на станичну зграду Нови Сад.				
05.06.02.09.01	Клијентска радна станица за видео мониторинг, базирана на Intel® Core™ Xeon W-2123 процесору и Microsoft оперативном систему. Преглед архиве и преглед уживо у максималном FPS најмање 32 инсталиране камере. Техничка спецификација min: 500GB HDD, 16GB DDR4 RAM, графичка картица Nivada Quadro RTX 4000, Gigabit (10/100/1000 Mbps) LAN, напајање 750W. Могуће прикључити до 4 монитора истовремено. Остало: MiniTower, тастатура, оптички миш Оперативни Систем : Microsoft Windows 10 Proffesional 64 bit. (BOSCH MHW-WZ4G4-HEN4 или еквивалентно)	ком	1	465.600,00	465.600,00
05.06.02.09.02	Wide LED монитор 32“ Full HD оптимизован за 24/7 рад са системима видео надзора следећих карактеристика: 1920x1080Px, HDMI, DVI, VGA, S-Video улази. Два композитна BNC конектора - улаз и loop-through излаз, висок контраст 3,000:1, осветљај 350 cd/m2, угао гледања 178° (H/V). BOSCH UML-323-90 или еквивалентно	ком	2	201.000,00	402.000,00
05.06.02.09.03	Паралелни панел (FPE-8000-FMR или еквивалентно)	ком	1	144.000,00	144.000,00
05.06.02.09.04	- системски кабл за паралелни табло	m	30	600,00	18.000,00
05.06.02.09.05	Монтажа и повезивање на постављену инсталацију паралелног панела	ком	1	6.000,00	6.000,00
05.06.02.09.06	Полагање каблова у већ припремљене трасе.	m	30	60,00	1.800,00
	ТОТАЛНО ОПРЕМА СУБРЕГИОНАЛНЕ СТАНИЦЕ - ИНТЕГРАЦИЈА СИСТЕМА БЕЗБЕДНОСТИ				**1.037.400,00**

РЕКАПИТУЛАЦИЈА

1	ГЛАВНЕ КАБЛОВКСЕ ТРАСЕ	2.414.400,00
2	СИСТЕМ ВИДЕО ОБЕЗБЕЂЕЊА	26.354.280,00
3	СИСТЕМ КОНТРОЛЕ ПРИСТУПА	3.846.960,00
4	СИСТЕМ СИГНАЛИЗАЦИЈЕ ПРОВАЛЕ	1.879.560,00
5	СИСТЕМ АУТОМАТСКЕ ДОЈАВЕ ПОЖАРА	17.280.360,00
6	СТАБИЛАН СИСТЕМ ЗА УПРАВЉАЊЕМ ГАШЕЊЕМ	2.759.520,00
7	СОС СИСТЕМ	151.920,00
8	ОПРЕМА СУБРЕГИОНАЛНЕ СТАНИЦЕ - СИСТЕМ ВИДЕО ОБЕЗБЕЂЕЊА	39.012.000,00
9	ОПРЕМА СУБРЕГИОНАЛНЕ СТАНИЦЕ - ИНТЕГРАЦИЈА СИСТЕМА БЕЗБЕДНОСТИ	1.037.400,00

УКУПНО (дин):	**94.736.400,00**
1 € = 120 RSD УКУПНО (€):	**789.470,00**
УКУПНО (дин, са ПДВ-ом 20%):	**113.683.680,00**
1 € = 120дин, УКУПНО (€, са ПДВ-ом 20%):	**947.364,00**

Одговорни пројектант

Периша Прокопијевић, дипл. инж.ел.

5/6.2.7
ГРАФИЧКА ДОКУМЕНТАЦИЈА

САДРЖАЈ ГРАФИЧКЕ ДОКУМЕНТАЦИЈЕ

Цртеж	Назив цртежа	Размера
1	Легенда	/
2	Станична зграда крило А - основа приземља – систем видео надзора	1:50
3	Станична зграда крило А - основа 1. спрата - систем видео надзора	1:50
4	Станична зграда крило А - основа 2. спрата - систем видео надзора	1:50
5	Станична зграда крило Б - основа приземља - систем видео надзора	1:50
6	Станична зграда крило Б - основа 1. спрата - систем видео надзора	1:50
7	Станична зграда крило Ц - основа приземља - систем видео надзора	1:50
8	Станична зграда крило Ц - основа 1. спрата - систем видео надзора	1:50
9	Станична зграда крило Д - основа приземља - систем видео надзора	1:75
10	Станична зграда крило Д - основа 1. спрата - систем видео надзора	1:50
11	Ситуација на перонима Нови Сад - систем видео надзора	1:200
12	Ситуација на перонима на ТПС Нови Сад - систем видео надзора	1:200
13	Станична зграда крило А - основа приземља - контрола приступа, детекција провале, СОС систем	1:50
14	Станична зграда крило А - основа 1. спрата - контрола приступа, детекција провале, СОС систем	1:50
15	Станична зграда крило А - основа 2. спрата - контрола приступа, детекција провале, СОС систем	1:50
16	Станична зграда крило Б - основа приземља - контрола приступа, детекција провале, СОС систем	1:50
17	Станична зграда крило Б - основа 1. спрата - контрола приступа, детекција провале, СОС систем	1:50
18	Станична зграда крило Ц - основа приземља - контрола приступа, детекција провале, СОС систем	1:50
19	Станична зграда крило Ц - основа 1. спрата - контрола приступа, детекција провале, СОС систем	1:50
20	Станична зграда крило Д - основа приземља - контрола приступа, детекција провале, СОС систем	1:50
21	Станична зграда крило Д - основа 1. спрата - контрола приступа, детекција провале, СОС систем	1:50
22	Станична зграда крило А,Б,Ц,Д - основа приземља – систем АДП	1:100

23	Станична зграда крило А,Б,Ц,Д - основа 1. спрата – систем АДП	1:100
24	Станична зграда крило А,Б,Ц,Д - основа 2. спрата – систем АДП	1:100
25	Станична зграда крило подходник – систем АДП	1:50
26	ЕТП Нови Сад - основа приземља - систем видео надзора, контрола приступа, детекција провале	1:50
27	ЕТП Нови Сад - основа приземља - систем АДП	1:50
28	ЕТП Нови Сад - основа 1. спрата - систем АДП	1:50
29	Блок шема мрежне опреме	/
30	Блок шема субрегионалне станице	/
31	Блок шема - контроле приступа	/
32	Блок шема - против провала	/
33	Блок шема - АДП	/
34	Станична зграда, крило А - једнополна шема - контрола приступа	/
35	Станична зграда, крило Б и Ц - једнополна шема - контрола приступа	/
36	Станична зграда, крило Д - једнополна шема - контрола приступа	/
37	Станична зграда, крило А - једнополна шема - против провала	/
38	Станична зграда, крило Б и Ц - једнополна шема - против провала	/
39	Станична зграда, крило Д - једнополна шема - против провала	/
40	Станична зграда - једнополна шема - СОС систем	/
41	ЕТП - једнополна шема - контрола приступа, против провала	/
42	Станична зграда - једнополна шема - основа приземља - АДП	/
43	Станична зграда - једнополна шема - основа 1. спрата - АДП	/
44	Станична зграда - једнополна шема - основа 2. спрата - АДП	/
45	Станична зграда - једнополна шема - извршне функције АДП	/
46	Станична зграда - једнополна шема - подсистем за управљање гашењем пожара	/
47	ЕТП - једнополна шема - АДП	/

СИСТЕМ КОНТРОЛЕ ПРИСТУПА

ACCESS CONTROL SYSTEM

Ознака	Опис
РО-КП (230V/50Hz)	разводни орман контроле приступа distribution cabinet of access control system
	ЕМ држач за врта EM door holder
Ч	читач картица card reader
Е	*emergency* тастер emergency push button
Д	тастер за привремену деблокаду temporary unblock push button
ЧШ	читач картица са тастатуром card reader with keyboard
x.z	елемент број z везан за разводни орман број x speaker No.z in line No.y

К4.1 J-H(St)H 5x2x0,8mm

К4.2 J-H(St)H 2x2x0,8mm

СИСТЕМ ДЕТЕКЦИЈЕ ПРОВАЛЕ | INTRUSION DETECTION SYSTEM

Ознака	Опис
ЦЈ-ПП (230V/50Hz)	централна јединица система проивпровале central unit of intrusion detection system
	IR детектор покрета IR movement detector
	детектор ломљења стакла glass break detector
	ПП сирена унутрашња indoor siren of intrusion detection
	ПП сирена спољашња outdoor siren of intrusion detection
Ш	шифратор keypad

К5.1 J-H(St)H 3x2x0,8mm

СИСТЕМ ВИДЕО ОБЕЗЕБЕЂЕЊА | VIDEO SURVEILLANCE SYSTEM

Ознака	Опис
Ка x.z	фиксна IP камера у кућишту за спољашњу монтажу fixed IP camera in housing for outdoor installation
Ка x.z	фиксна IP dome камера број у повезана на орман број x fixed IP dome camera No.y connected to cabinet No.x
Ка x.z	фиксна IP dome камера са инт. анализом број у повезана на орман број x fixed IP dome camera with intelligent analysis No.y connected to cabinet No.x
Ка x.z	фиксна panoramic IP dome камера број у повезана на орман број x fixed panoramic IP camera No.y connected to cabinet No.x
Ка x.z	фиксна IP камера 5MP са инт. анализом у кућишту за спољашњу монтажу број у повезана на орман број x fixed IP camera with 5MP intelligent analysis in housing for outdoor installation No.y connected to cabinet No.x
PTZ, Ка x.z (230V / 50Hz)	PTZ IP dome камера број у повезана на орман број x PTZ IP dome camera No.y connected to cabinet No.x
Ка x.z	фиксна IP камера 3MP са инт. анализом у кућишту за спољашњу монтажу број у повезана на орман број x fixed IP camera with 3MP intelligent analysis in housing for outdoor installation No.y connected to cabinet No.x
РС-ВН	радна станица система видео надзора workstation of video surveillance system
Ка x.z	Камера бр. z везана на орман бр. x Camera No. z connected to rack No x

АУТОМАТСКА ДОЈАВА ПОЖАРА

AUTOMATIC FIRE DETECTION SYSTEM

Ознака	Опис
ЦЈ-ДП (230V / 50Hz)	централа система за дојаву пожара central unit of automatic fire detection system
	Паралелни табло
РО-ДП x	разводни орман система АДП distribution cabinet of AFD system
	адресибилни оптички детектор addressable smoke detector
	адресибилни термички детектор addressable heat detector
	адресибилни оптички детектор у спуштеном плафону или дуплом поду addressable smoke detector in ceiling or double floor
Ex	конвенционални детектор Ex заштита conventional detector Ex protection
	Детектор пламена
	ручни јављач, унутрашњи / manual call point, indoor
	ручни јављач, спољашњи / manual call point, outdoor
	паралелни светлосни индикатор / parallel light indicator
	алармна сирена, унутрашња / alarm siren, indoor
	алармна сирена, спољашња / alarm siren, outdoor
	магнетни модул за детекцију затворености врата magnetic modul for closed door detection
M	интерфејсни модул / interface module
IF	Директна извршна функција отварања клизних врата
TX / RX	Беем детектор - Пријемник и предајник
	Рефлектор - призма
CON	Модул за прихват конвенционалних елемената

К6.1	J-H(St)H 2x2x0,8mm
К6.2	NHXHX FE180/E30 3x1,5mm²
К6.3	NHXHX FE180/E90 3x1,5mm²
К6.4	NHXHX FE180/E90 3x1,5mm²
К6.5	JE-H(St)H FE180/E90 5x2x0,8mm
К6.6	JE-H(St)H FE180/E90 2x2x0,8mm
К6.7	TK 59 M 5x4x0,8mm
К6.8	PP00 3x1,5mm²

СОС СИСТЕМ | SOS SYSTEM

Ознака	Опис
ЦП-СОС (230V/50Hz)	централни панел са напојном јединицом central unit with power supply unit
ПТ	притисни тастер push button
ПРК	позивно разрешна комбинација call-quit combination
ССЛ	собна сигнална лампа room signal light
●	редна клема за паралалено одвајање инсталације у инсталационој кутији без халогених елемената inline connector for parallel installation tap-off in halogen free installation box

К8.1 J-H(St)H 2x2x0,6mm

К8.2 J-H(St)H 3x2x0,8mm

СИСТЕМ ЗА ИНТЕГРАЦИЈУ СИСТЕМА БЕЗБЕДНОСТИ

SECURITY SYSTEMS INTEGRATION

РС-КП/ПП/СОС/АДП — радна станица система за интеграцију система безбедности
workstation of system for security systems integration

ПОДСИСТЕМ ЗА УПРАВЉАЊЕ ГАШЕЊЕМ ПОЖАРА

SUBSYSTEM FOR FIRE EXTINGUISHING MANAGEMENT

Ознака	Опис
ПЦ-ГП (230V / 50Hz)	две подцентрале за гашење пожара subsystem two central units for fire extinguishing
PGP.1 (230V/50Hz)	подцентрала за гашење пожара subsystem central unit for fire extinguishing
	Боца са гасом са електровентилом
	конвенционални детектор у спуштеном плафону/дуплом поду са паралелним светлосним индикатором - двозонска зависност conventional detector in suspended ceiling / raised floor with parallel light indicator - dual zone dependancy
	конвенционални детектор - двозонска зависност conventional detector - dual zone dependancy
	алармна сирена са бљескалицом alarm siren with flashlight
	тастер за активацију / блокаду гашења extinguishing activation/blocking pushbutton
ГАС	упозоравајући пано warning panel
ГАС	упозоравајући пано за спољашњу монтажу warning panel for external installation

САОБРАЋАЈНИ ИНСТИТУТ ЦИП, д.о.о.
INSTITUTE OF TRANSPORTATION CIP ltd
Немањина 6/IV, 11000 Београд / 6/IV Nemanjina Street, Belgrade

Инвеститор:/ Investor:
" ИНФРАСТРУКТУРА ЖЕЛЕЗНИЦЕ СРБИЈЕ " А.Д.
"INFRASTRUCTURE RAILWAYS OF SERBIA", JSC
Немањина 6/IV, 11000 Београд / Nemanjina **Street** 6/IV, Belgrade

Наручилац пројекта: / Employer:
Joint Venture of
China Railway International Corporation Ltd. (CRIC) No.10 Fuxing Road,Haidian District,Beijing P.R China, 100844
China Communication Construction Company Ltd. (CCCC) No.85 Deshengmenwai Street,Xicheng District,Beijing P.R China, 100088

Организациона јединица: ЕЛЕКТРОТЕХНИКА / Organization unit: ELECTRICAL ENGINEERING

Одговорни пројектант за трасу пруге:/ Responsible designer for track allignment Лиценца бр.:/ licence No 353 4455 03, 07-152-212/12 **Периша Прокопијевић, дипл. инж. ел.**	Унутрашња контрола: / Internal control: **Татјана Кнежевић, дипл.инж.ел.**		
	Главни пројектант: / Chief designer: **др Љиљана Милић Марковић, дипл. грађ. инж.**		
Сарадници: / Associates: Александар Целетовић, мастер инж. ел. Нада Дамњановић, инж. ел.	Руководилац организационе јединице: / Manager of organization unit: **Татјана Кнежевић, дипл.инж.ел.**		

Бр:/ No.	Датум: /Date:	Опис: /Description:
03		
02		
01		

Ревизиони блок:/Revision block:

Објекат:/Structure:
ПРУГА БЕОГРАД - СУБОТИЦА - ДРЖАВНА ГРАНИЦА (КЕЛЕБИЈА)
ДЕОНИЦА ПРУГЕ НОВИ САД - СУБОТИЦА - ДРЖАВНА ГРАНИЦА (КЕЛЕБИЈА)
BELGRADE - SUBOTICA - STATE BORDER (KELEBIA) RAILWAY LINE
SECTION : NOVI SAD - SUBOTICA - STATE BORDER (KELEBIA)

Део пројекта:/ Part of Design:
5/6.2. ДОЈАВА ПОЖАРА И СИСТЕМИ ТЕХНИЧКЕ ЗАШТИТЕ - ЛОКАЦИЈА НОВИ САД
5/6.2. INFORMATION-COMMUNICATIONS AND DETECTION SYSTEMS - LOCATION NOVI SAD

Цртеж:/Drawing: Легенда / Legend — Размера: Scale:

Фаза пројекта: / Design phase:	Датум: /Date:	Цртеж бр: / Drawing No.:
ПЗИ/DFC	**08.2021.**	2020-250-ЕЛЕ-5/6.2-Ц01

бр. пр. No	Намена просторије /Room allocation	Површина P (m²) / Area m2	Обим O (m) /Perimetar m1	Обрада / Finishing		
				Под / floor	Зид / wall	Плафон/ceiling
AH.1	СС просторија / SS room	25.71	20.30	дупли под /raised floor	дисперзија /dispersion	дисперзија /dispersion
AH.2	Дизел /Diesel	24.25	19.70	цем.кошуљица /cement screed	дисперзија /dispersion	дисперзија /dispersion
AH.3	СС уређаји /SS Equipment	53.00	31.20	дупли под /raised floor	дисперзија /dispersion	дисперзија /dispersion
AH.4	Веза анекса са крилом А - каблови /Connection to wing A - Cables	15.00	16.00	цем.кошуљица /cement screed	дисперзија /dispersion	дисперзија /dispersion
Укупна нето површина		117.95	/ Total ground floor NET area			

Table title: АНЕКС АН - ОСНОВА ПРИЗЕМЉА / ANNEX AN - GROUND FLOOR

ОТВОРЕНЕ ПОВРШИНЕ /OPEN SPACES

A0.26	Трем - улаз у објекат КРИЛО А /Porch - Entrance to WING A	265.13	-	мермерне плоче,40/40 /marble plates, 40/40	мермерне плоче /marble plates	сп. плафон /suspended ceiling
A0.27	Атријум /Atrium	356.96	-	-	-	-
Укупна отворена површина		622.09	/ Total area of open spaces			

ПОВРШИНА - ПРИЗЕМЉЕ /GROUND FLOOR AREA		Површина / Area m2 P(m²)
Укупна нето површина АНЕКСА	/ ANNEX-Total ground floor NET area	#####
Укупна нето површина КРИЛА A0	/ WING A0 -Total ground floor NET area	1054.53
Укупна бруто површина АНЕКСА	/ ANNEX-Total ground floor GROSS area	141.64
Укупна бруто површина КРИЛА A0	/ WING A0 - Total ground floor GROSS area	1451.45

ПОВРШИНА - НЕТО / NET AREA		Површина / Area m2 P(m²)
Укупна површина КРИЛА А приземље	/Total ground floor net area- WING A	1054.53
Укупна површина КРИЛА А први спрат	/Total first floor net area- WING A	1302.09
Укупна површина КРИЛА А други спрат	/Total second floor net area- WING A	1045.93
Укупна нето површина КРИЛА А	/ Total net area - WING A	3402.55
Укупна нето површина АНЕКСА	/ Total net area - ANNEX	#####

ПОВРШИНА - БРУТО / GROSS AREA		Површина / Area m2 P(m²)
Укупна површина КРИЛА А приземље	/Total ground floor gross area-WING A	1451.45
Укупна површина КРИЛА А први спрат	/Total first floor gross area-WING A	1456.70
Укупна површина КРИЛА А други спрат	/Total second floor gross area-WING A	1522.10
Укупна бруто површина КРИЛА А	/ Total gross area - WING A	4430.26
Укупна бруто површина АНЕКСА	/ Total gross area - ANNEX	141.64

Број / No.	Датум / Date	Опис / Description
03		
02		
01		

Ревизиони блок /Revision block:

САОБРАЋАЈНИ ИНСТИТУТ ЦИП, д.о.о.
INSTITUTE OF TRANSPORTATION CIP ltd
Немањина 6; 11000 Београд; Србија
Тел:011/3618-134; Факс:011/3618-324; web site: www.sicip.co.rs

Организациона јединица: **ЕЛЕКТРОТЕХНИКА** / Organisational unit: ELECTRICAL DEPARTMENT

Одговорни пројектант за трасу пруге: Responsible designer for track allignment:
Периша Прокопијевић, дипл.инж.ел.
лиценца број:/ licence No.: 353 4455 03,07-152-212/12

Сарадници:/ Associates:
Александар Целетовић, мастер инж. ел.
Нада Дамњановић, инж. ел.

Унутрашња контрола:/ Internal control: Татјана Кнежевић дипл.инж.ел.
Главни пројектант:/ Chief designer: **др Љиљана Милић Марковић, дипл. грађ. инж.**
Руководилац организационе јединице: Manager of organization unit: Татјана Кнежевић дипл.инж.ел.

Инвеститор/ Investor: **ИНФРАСТРУКТУРА ЖЕЛЕЗНИЦЕ СРБИЈЕ А.Д. "INFRASTRUCTURE RAILWAYS OF SERBIA", JSC**
Немањина 6/IV, **Београд /** Nemanjina **Street** 6/IV, Belgrade

Наручилац пројекта: / Employer: Joint Venture of
China Railway International Corporation Ltd. (CRIC), No.10 Fuxing Road,Haidian District,Beijing P.R China, 100844
China Communication Construction Company Ltd. (CCCC), No.85 Deshengmenwai Street,Xicheng District,Beijing P.R China, 100088

Објекат:/Structure:
ПРУГА БЕОГРАД - СУБОТИЦА - ДРЖАВНА ГРАНИЦА (КЕЛЕБИЈА)
ДЕОНИЦА ПРУГЕ НОВИ САД - СУБОТИЦА - ДРЖАВНА ГРАНИЦА (КЕЛЕБИЈА)
BELGRADE - SUBOTICA - STATE BORDER (KELEBIA) RAILWAY LINE
SECTION : NOVI SAD - SUBOTICA - STATE BORDER (KELEBIA)

Део пројекта:/ Part of Design:
5/6.2. ДОЈАВА ПОЖАРА И СИСТЕМИ ТЕХНИЧКЕ ЗАШТИТЕ - ЛОКАЦИЈА НОВИ САД
5/6.2. INFORMATION-COMMUNICATIONS AND DETECTION SYSTEMS - LOCATION NOVI SAD

Цртеж:/ Drawing: Станична зграда крило А - основа приземља - систем видео надзора
Station building - base of the ground floor - video surveillance system

Размера: Scale: 1:50

Фаза пројекта: Design phase: **ПЗИ/DFC**
Датум: Date: **08.2021.**
Цртеж бр. / Drawing No. 2020-250-ЕЛЕ-5/6.2-Ц02

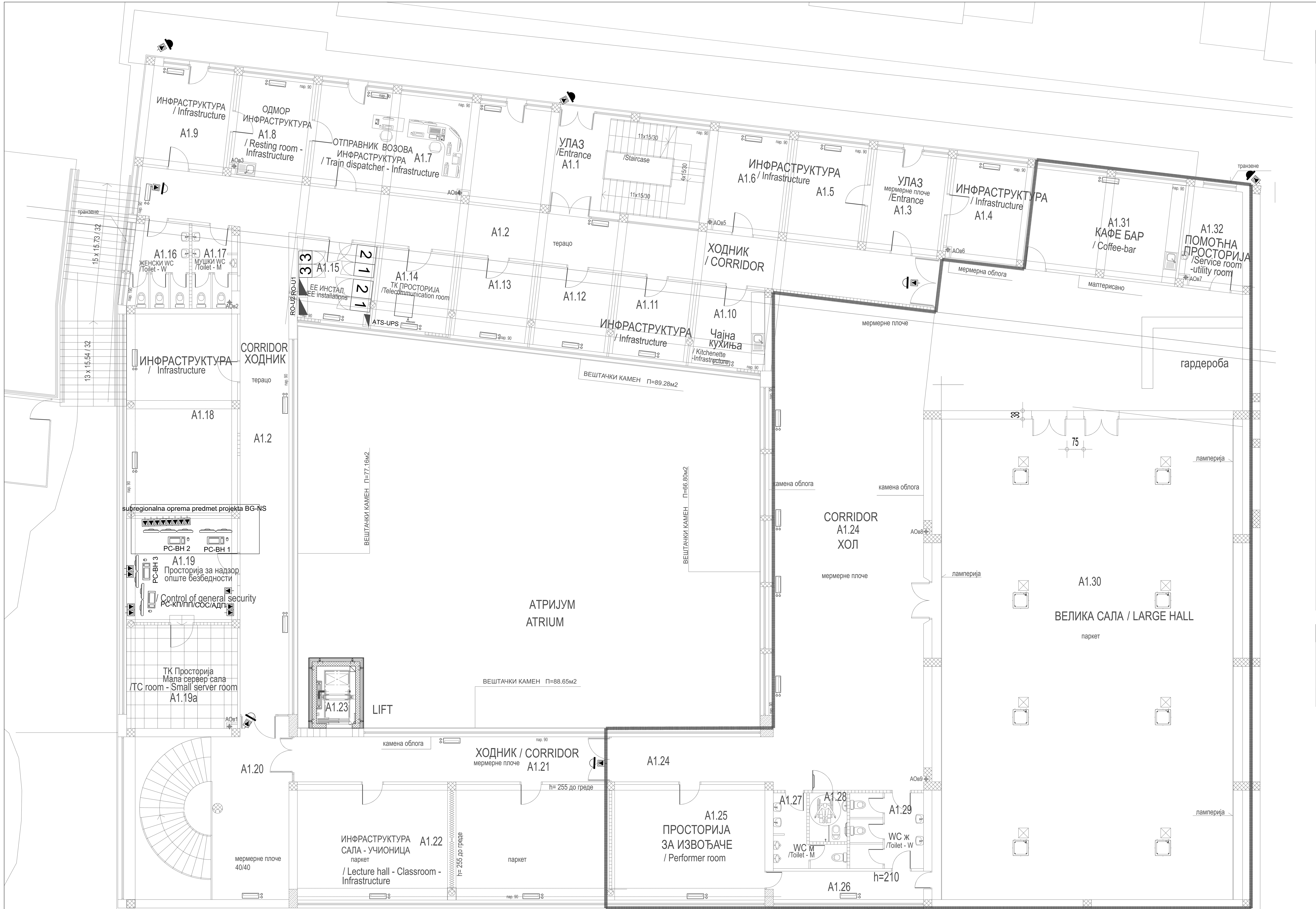

КРИЛО А1 - ОСНОВА ПРВОГ СПРАТА (НИВО ПЕРОНА)
/ WING A1 - FIRST FLOOR (PLATFORM LEVEL)

бр. пр. No	Намена просторије /Room allocation	Површина P (m²) / Area m2	Обим O (m) /Perimetar m1	Обрада / Finishing: Под / floor	Зид / wall	Плафон/ceiling
A1.1	Степенишни простор /Staircase	30.58	23.24	индустријски под /industrial floor	дисперзија /dispersion	сп. плафон /suspended ceiling
A1.2	Ходник /Corridor	129.64	122.08	индустријски под /industrial floor	дисперзија /dispersion	сп. плафон F60 /suspended ceiling F60
A1.3	Улаз /Entrance	15.45	15.88	мермерне плоче 20/20 /marble plates 20/20	дисперзија /dispersion	дисперзија /dispersion
A1.4	Канцеларија - Инфраструктура / Office - Infrastructure	16.00	16.14	паркет /parquet	дисперзија /dispersion	дисперзија /dispersion
A1.5	Канцеларија - Инфраструктура / Office - Infrastructure	15.45	15.88	паркет /parquet	дисперзија /dispersion	дисперзија /dispersion
A1.6	Канцеларија - Инфраструктура / Office - Infrastructure	14.91	15.62	паркет /parquet	дисперзија /dispersion	дисперзија /dispersion
A1.7	Отправник возова- Инфраструктура / Train dispatcher - Infrastructure	46.82	31.06	паркет /parquet	дисперзија /dispersion	дисперзија /dispersion
A1.8	Просторија за одмор - Инфраструктура / Resting room - Infrastructure	15.45	15.88	паркет /parquet	дисперзија /dispersion	дисперзија /dispersion
A1.9	Инфраструктура / Infrastructure	16.69	16.42	паркет /parquet	дисперзија /dispersion	сп. плафон /suspended ceiling
A1.10	Чајна кухиња- Инфраструктура / Kitchenette - Infrastructure	11.82	13.77	керамичке плочице /ceramic tiles	дисп+кер.пл.h=220cm /disp.+ceramic tiles h220cm	дисперзија /dispersion
A1.11	Канцеларија - Инфраструктура / Office - Infrastructure	12.65	12.65	паркет /parquet	дисперзија /dispersion	дисперзија /dispersion
A1.12	Канцеларија - Инфраструктура / Office - Infrastructure	12.62	14.43	паркет /parquet	дисперзија /dispersion	дисперзија /dispersion
A1.13	Канцеларија - Инфраструктура / Office - Infrastructure	12.62	14.42	паркет /parquet	дисперзија /dispersion	дисперзија /dispersion
A1.14	ТК просторија /Telecommunication room	12.62	14.42	антистатик под /antistatic floor	дисперзија /dispersion	сп. плафон F90 /suspended ceiling F90
A1.15	ЕЕ инсталације /EE installations	12.51	14.28	епоксид /epoxide	дисперзија /dispersion	сп. плафон F90 /suspended ceiling F90
A1.16	Тоалет - Ж /Toilet - W	10.00	20.54	керамичке плочице /ceramic tiles	дисп+кер.пл.h=220cm /disp.+ceramic tiles h220cm	сп. плафон /suspended ceiling
A1.17	Тоалет - М /Toilet - M	7.11	16.83	керамичке плочице /ceramic tiles	дисп+кер.пл.h=220cm /disp.+ceramic tiles h220cm	сп. плафон /suspended ceiling
A1.18	Мала сала - Учионица - Инфраструктура / Lecture hall - Classroom - Infrastructure	44.79	28.66	паркет /parquet	дисперзија /dispersion	сп. плафон /suspended ceiling
A1.19	Просторија за надзор опште безбедности / Control of general security	24.05	19.91	паркет /parquet	дисперзија /dispersion	сп. плафон F90 /suspended ceiling F90
A1.19a	ТК просторија - мала сервер сала /TC room - Small server room	23.13	19.44	дупли под /raised floor	дисперзија /dispersion	сп. плафон F90 /suspended ceiling F90
A1.20	Степенишни простор /Staircase	51.41	29.06	мермерне плоче, 40/40 /marble plates, 40/40	мермерне плоче, 60/60 /marble plates, 60/60	дисперзија /dispersion
A1.21	Ходник /Corridor	28.87	32.50	мермерне плоче, 20/20 /marble plates, 20/20	дисперзија /dispersion	сп. плафон F60 /suspended ceiling F60
A1.22	Сала - учионица - Инфраструктура / Lecture hall - Classroom - Infrastructure	73.07	39.12	паркет /parquet	дисперзија /dispersion	сп. плафон /suspended ceiling
A1.23	Лифт / Passenger lift (elevator)	-	-			
A1.24	Хол / Hall	252.78	106.44	мермерне плоче, 40/40 /marble plates, 40/40	мермерне плоче, 60/60 /marble plates, 60/60	сп. плафон /suspended ceiling
A1.25	Просторија за извођаче / Performer room	35.91	24.30	паркет /parquet	дисперзија /dispersion	сп. плафон /suspended ceiling
A1.26	Ходник - веза са великом салом /Corridor - Connection with meeting room	8.67	16.10	паркет /parquet	дисперзија /dispersion	сп. плафон /suspended ceiling
A1.27	Тоалет - М /Toilet - M	7.06	15.15	керамичке плочице /ceramic tiles	дисп+кер.пл.h=220cm /disp.+ceramic tiles h220cm	сп. плафон /suspended ceiling
A1.28	Тоалет - ЛПП /Toilet - disabled persons	3.66	7.73	керамичке плочице /ceramic tiles	дисп+кер.пл.h=220cm /disp.+ceramic tiles h220cm	сп. плафон /suspended ceiling
A1.29	Тоалет - Ж /Toilet - W	11.05	21.78	керамичке плочице /ceramic tiles	дисп+кер.пл.h=220cm /disp.+ceramic tiles h220cm	сп. плафон /suspended ceiling
A1.30	Велика сала (H=6.20m) / Hall (h=6.20m)	302.42	76.38	паркет /parquet	ламперија / wood plank	сп. плафон /suspended ceiling
A1.31	Кафе-бар / Coffee-bar	30.32	23.08	керамичке плочице /ceramic tiles	дисперзија /dispersion	дисперзија /dispersion
A1.32	Помоћна просторија /Service room-utility room	11.97	14.35	ливени терацо /cast terrazzo	дисперзија /dispersion	дисперзија /dispersion
Укупна нето површина		**1302.09**	**/ Total first floor NET area**			

АНЕКС АН - ОСНОВА КРОВА / ANNEX AN - ROOF PLAN

Ознака крова No	Врста крова / Type of roof	Површина P (m²) / Area m2	Кровни покривач / Roof coverings
АН.Ка	Раван кров-проходан / Walkable flat roof	124.24	Асфалт / Asphalt
Укупна површина крова		**124.24**	**/ Total roof area**

Број / No.	Датум / Date	Опис / Description
03		
02		
01		

Ревизиони блок /Revision block:

САОБРАЋАЈНИ ИНСТИТУТ ЦИП, д.о.о.
INSTITUTE OF TRANSPORTATION CIP ltd
Немањина 6; 11000 Београд; Србија
Тел:011/3618-134; Факс:011/3618-324; web site: www.sicip.co.rs

Организациона јединица: **ЕЛЕКТРОТЕХНИКА** / Organisational unit: ELECTRICAL DEPARTMENT

Одговорни пројектант за трасу пруге:
Responsible designer for track allignment:
Периша Прокопијевић, дипл.инж.ел.
лиценца број:/ licence No.: 353 4455 03,07-152-212/12

Сарадници:/ Associates:
Александар Целетовић, мастер инж. ел.
Нада Дамњановић, инж. ел.

Унутрашња контрола:/ Internal control:
Татјана Кнежевић дипл.инж.ел.

Главни пројектант:/ Chief designer:
др Љиљана Милић Марковић, дипл. грађ. инж.

Руководилац организационе јединице:
Manager of organization unit:
Татјана Кнежевић дипл.инж.ел.

Инвеститор/ Investor:
ИНФРАСТРУКТУРА ЖЕЛЕЗНИЦЕ СРБИЈЕ А.Д.
"INFRASTRUCTURE RAILWAYS OF SERBIA", JSC
Немањина 6/IV, **Београд /** Nemanjina **Street** 6/IV, Belgrade

Наручилац пројекта: / Employer: Joint Venture of
China Railway International Corporation Ltd. (CRIC)
No.10 Fuxing Road,Haidian District,Beijing
P.R China, 100844

China Communication Construction Company Ltd. (CCCC)
No.85 Deshengmenwai Street,Xicheng District,Beijing
P.R China, 100088

Објекат:/Structure:
ПРУГА БЕОГРАД - СУБОТИЦА - ДРЖАВНА ГРАНИЦА (КЕЛЕБИЈА)
ДЕОНИЦА ПРУГЕ НОВИ САД - СУБОТИЦА - ДРЖАВНА ГРАНИЦА (КЕЛЕБИЈА)
BELGRADE - SUBOTICA - STATE BORDER (KELEBIA) RAILWAY LINE
SECTION : NOVI SAD - SUBOTICA - STATE BORDER (KELEBIA)

Део пројекта:/ Part of Design:
5/6.2. ДОЈАВА ПОЖАРА И СИСТЕМИ ТЕХНИЧКЕ ЗАШТИТЕ - ЛОКАЦИЈА НОВИ САД
5/6.2. INFORMATION-COMMUNICATIONS AND DETECTION SYSTEMS - LOCATION NOVI SAD

Цртеж:/ Drawing:
Станична зграда крило А - основа првог спрата - систем видео надзора
Station building - base of the first floor - video surveillance system

Размера: Scale: 1:50

Фаза пројекта: Design phase: **ПЗИ/DFC**
Датум: Date: **08.2021.**
Цртеж бр. / Drawing No. 2020-250-ЕЛЕ-5/6.2-Ц03

КРИЛО А2 - ОСНОВА ДРУГОГ СПРАТА
/ WING A2 - SECOND FLOOR

бр. пр. No	Намена просторије /Room allocation	Површина P (m²) / Area m2	Обим O (m) /Perimetar m1	Обрада / Finishing		
				Под /floor	Зид /wall	Плафон /ceiling
A2.1	Степенишни простор /Staircase	35.01	26.16	индустријски под /industrial floor	дисперзија /dispersion	сп. плафон F60 /suspended ceiling F60
A2.2	Ходник /Corridor	121.37	114.84	индустријски под /industrial floor	дисперзија /dispersion	сп. плафон F60 /suspended ceiling F60
A2.3	Ходник /Corridor	74.71	55.41	индустријски под /industrial floor	дисперзија /dispersion	сп. плафон F60 /suspended ceiling F60
A2.4	Помоћна просторија /Service room-utility room	3.66	7.92	цем.кошуљица /cement screed	дисперзија /dispersion	дисперзија /dispersion
A2.5	Помоћна просторија /Service room-utility room	55.51	31.99	цем.кошуљица /cement screed	дисперзија /dispersion	дисперзија /dispersion
A2.6	Помоћна просторија /Service room-utility room	11.97	14.35	цем.кошуљица /cement screed	дисперзија /dispersion	дисперзија /dispersion
A2.7	Диспечери / Train dispatchers	42.11	33.20	ПВЦ-винил /vinyl	дисперзија /dispersion	сп. плафон /suspended ceiling
A2.8	Кухиња /Kitchen	15.58	16.12	керамичке плочице /ceramic tiles	дисперзија /dispersion	сп. плафон /suspended ceiling
A2.9	Шеф оперативног одељења / Manager of operation department	19.53	18.80	ПВЦ-винил /vinyl	дисперзија /dispersion	дисперзија /dispersion
A2.10	Шеф техничког одељења / Manager of technical department	19.53	18.80	паркет /parquet	дисперзија /dispersion	дисперзија /dispersion
A2.11	Саобраћајни контролор / Traffic dispatcher	18.88	18.28	паркет /parquet	дисперзија /dispersion	дисперзија /dispersion
A2.12	Шеф ЦДУ-а /Chief of remote control centre	19.09	18.80	паркет /parquet	дисперзија /dispersion	сп. плафон F60 /suspended ceiling F60
A2.13	ЦДУ / Remote control centre	18.98	18.54	паркет /parquet	дисперзија /dispersion	сп. плафон F60 /suspended ceiling F60
A2.14	ЦДУ / Remote control centre	18.98	18.54	паркет /parquet	дисперзија /dispersion	сп. плафон F60 /suspended ceiling F60
A2.15	ЦДУ / Remote control centre	48.34	30.80	ПВЦ-винил /vinyl	дисперзија /dispersion	сп. плафон F60 /suspended ceiling F60
A2.16	Тоалет - Ж /Toilet - W	10.01	20.38	керамичке плочице /ceramic tiles	дисп+кер.пл.h=220cm /disp.+ceramic tiles h220cm	сп. плафон /suspended ceiling
A2.17	Тоалет - М /Toilet - M	7.11	16.84	керамичке плочице /ceramic tiles	дисп+кер.пл.h=220cm /disp.+ceramic tiles h220cm	сп. плафон /suspended ceiling
A2.18	ЕЕ инсталације /EE installations	12.51	14.28	антистатик под /antistatic floor	дисперзија /dispersion	сп. плафон F90 /suspended ceiling F90
A2.18a	ТК просторија /Telecommunication room	12.62	14.42	антистатик под /antistatic floor	дисперзија /dispersion	сп. плафон F90 /suspended ceiling F90
A2.19	Канцеларија - Инфраструктура / Office - Infrastructure	24.28	27.42	паркет /parquet	дисперзија /dispersion	дисперзија /dispersion
A2.20	Канцеларија - Инфраструктура / Office - Infrastructure	24.46	26.84	паркет /parquet	дисперзија /dispersion	дисперзија /dispersion
A2.21	Канцеларија - Инфраструктура / Office - Infrastructure	20.14	18.20	паркет /parquet	дисперзија /dispersion	сп. плафон /suspended ceiling
A2.22	Канцеларија - Инфраструктура / Office - Infrastructure	24.05	19.91	паркет /parquet	дисперзија /dispersion	сп. плафон /suspended ceiling
A2.23	Канцеларија - Инфраструктура / Office - Infrastructure	24.05	19.91	паркет /parquet	дисперзија /dispersion	сп. плафон /suspended ceiling
A2.24	Канцеларија - Инфраструктура / Office - Infrastructure	23.29	19.44	паркет /parquet	дисперзија /dispersion	сп. плафон /suspended ceiling
A2.25	Степенишни простор /Staircase	53.04	30.54	мермерне плоче, 40/40 /marble plates, 40/40	мермерне плоче 60/60 /marble plates, 60/60	сп. плафон F60 /suspended ceiling F60
A2.26	Ходник /Corridor	60.22	62.01	индустријски под /industrial floor	дисперзија /dispersion	сп. плафон F60 /suspended ceiling F60
A2.27	Лифт /Passenger lift (elevator)	-	-			
A2.28	Канцеларија - Инфраструктура / Office - Infrastructure	35.92	24.35	паркет /parquet	дисперзија /dispersion	дисперзија /dispersion
A2.29	Канцеларија - Инфраструктура / Office - Infrastructure	18.51	17.67	паркет /parquet	дисперзија /dispersion	дисперзија /dispersion
A2.30	Канцеларија - Инфраструктура / Office - Infrastructure	17.41	17.20	паркет /parquet	дисперзија /dispersion	дисперзија /dispersion
A2.31	Канцеларија - Инфраструктура / Office - Infrastructure	35.91	24.30	паркет /parquet	дисперзија /dispersion	дисперзија /dispersion
A2.32	Тоалет - М /Toilet - M	11.45	24.35	керамичке плочице /ceramic tiles	дисп.+ кер.плочице /dispersion+ceramic tiles	дисперзија /dispersion
A2.33	Тоалет - Ж /Toilet - W	13.00	26.79	керамичке плочице /ceramic tiles	дисп.+ кер.плочице /dispersion+ceramic tiles	дисперзија /dispersion
A2.33a	Просторија за чишћење / Cleaning room	2.14	5.87	керамичке плочице /ceramic tiles	дисперзија /dispersion	дисперзија /dispersion
A2.34	Чајна кухиња / Kitchenette	3.68	7.68	керамичке плочице /ceramic tiles	дисп.+ кер.плочице /dispersion+ceramic tiles	дисперзија /dispersion
A2.35	Канцеларија - Инфраструктура / Office - Infrastructure	13.38	15.06	паркет /parquet	дисперзија /dispersion	дисперзија /dispersion
A2.36	Канцеларија - Инфраструктура / Office - Infrastructure	30.89	23.08	паркет /parquet	дисперзија /dispersion	дисперзија /dispersion
A2.37	Канцеларија - Инфраструктура / Office - Infrastructure	13.38	15.06	паркет /parquet	дисперзија /dispersion	дисперзија /dispersion
A2.38	Канцеларија - Инфраструктура / Office - Infrastructure	31.24	23.12	паркет /parquet	дисперзија /dispersion	дисперзија /dispersion
Укупна нето површина		1045.93	/ Total second floor NET area			

Број / No.	Датум / Date	Опис / Description
03		
02		
01		

Ревизиони блок /Revision block:

САОБРАЋАЈНИ ИНСТИТУТ ЦИП, д.о.о.
INSTITUTE OF TRANSPORTATION CIP ltd
Немањина 6; 11000 Београд; Србија
Тел:011/3618-134; Факс:011/3618-324; web site: www.sicip.co.rs

Организациона јединица: **ЕЛЕКТРОТЕХНИКА** / Organisational unit: ELECTRICAL DEPARTMENT

Одговорни пројектант за трасу пруге:
Responsible designer for track allignment:
Периша Прокопијевић, дипл.инж.ел.
лиценца број:/ licence No.: 353 4455 03,07-152-212/12

Сарадници:/ Associates:
Александар Џелетовић, мастер инж. ел.
Нада Дамњановић, инж. ел.

Унутрашња контрола:/ Internal control:
Татјана Кнежевић дипл.инж.ел.

Главни пројектант:/ Chief designer:
др Љиљана Милић Марковић, дипл. грађ. инж.

Руководилац организационе јединице:
Manager of organization unit:
Татјана Кнежевић дипл.инж.ел.

Инвеститор/ Investor:
ИНФРАСТРУКТУРА ЖЕЛЕЗНИЦЕ СРБИЈЕ А.Д.
"INFRASTRUCTURE RAILWAYS OF SERBIA", JSC
Немањина 6/IV, **Београд /** Nemanjina **Street** 6/IV, Belgrade

Наручилац пројекта: / Employer: Joint Venture of
China Railway International Corporation Ltd. (CRIC)
No.10 Fuxing Road,Haidian District,Beijing
P.R China, 100844
China Communication Construction Company Ltd. (CCCC)
No.85 Deshengmenwai Street,Xicheng District,Beijing
P.R China, 100088

Објекат:/Structure:
ПРУГА БЕОГРАД - СУБОТИЦА - ДРЖАВНА ГРАНИЦА (КЕЛЕБИЈА)
ДЕОНИЦА ПРУГЕ НОВИ САД - СУБОТИЦА - ДРЖАВНА ГРАНИЦА (КЕЛЕБИЈА)
BELGRADE - SUBOTICA - STATE BORDER (KELEBIA) RAILWAY LINE
SECTION : NOVI SAD - SUBOTICA - STATE BORDER (KELEBIA)

Део пројекта:/ Part of Design:
5/6.2. ДОЈАВА ПОЖАРА И СИСТЕМИ ТЕХНИЧКЕ ЗАШТИТЕ - ЛОКАЦИЈА НОВИ САД
5/6.2. INFORMATION-COMMUNICATIONS AND DETECTION SYSTEMS - LOCATION NOVI SAD

Цртеж:/ Drawing:
Станична зграда крило А - основа другог спрата - систем видео надзора
Station building - base of the second floor - video surveillance system

Размера: Scale: 1:50

Фаза пројекта: Design phase: **ПЗИ/DFC**
Датум: Date: **08.2021.**
Цртеж бр. / Drawing No. 2020-250-ЕЛЕ-5/6.2-Ц04

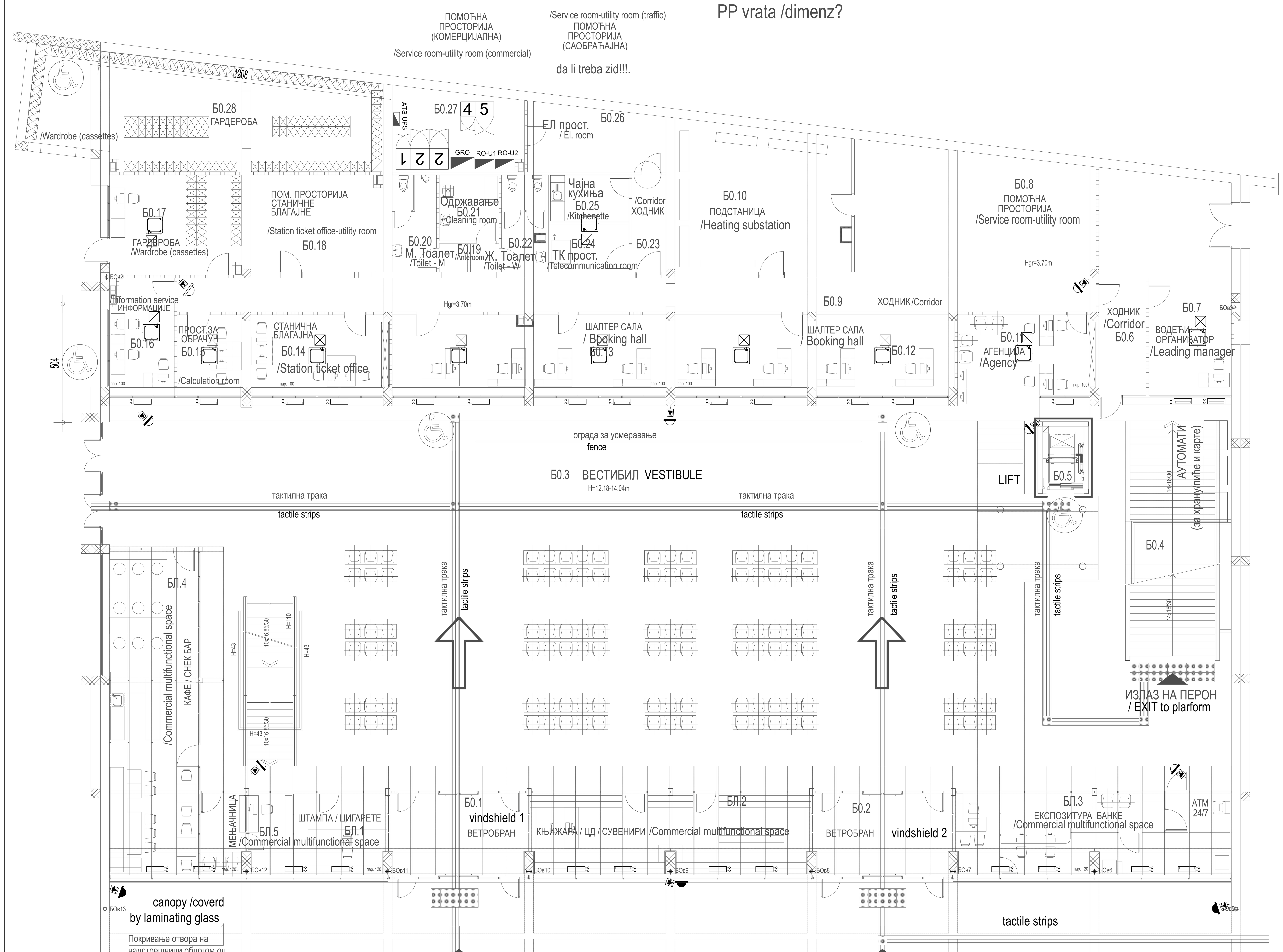

КРИЛО Б0 - ОСНОВА ПРИЗЕМЉА / WING Б0- GROUND FLOOR

бр. пр. No	Намена просторије /Room allocation	Површина P (m²) / Area m2	Обим O (m) /Perimetar m1	Обрада / Finishing		
				Под / floor	Зид / wall	Плафон/ceiling
Б0.1	Ветробран /Windshield	20.90	19.75	мермерне плоче /marble plates	стаклена преграда /glass partition	сп. плафон /suspended ceiling
Б0.2	Ветробран /Windshield	20.90	19.75	мермерне плоче /marble plates	стаклена преграда /glass partition	сп. плафон /suspended ceiling
Б0.3	Вестибил (H=12.18-14.04m) /Vestibule (H=12.18-14.04m)	757.32	129.25	мермерне плоче /marble plates	мермерне плоче 40/60 /marble plates 40/60	перфорирани алу. лим / perforated al.sheet
БЛ.1	Комерцијални - мултифункционални простор /Commercial multifunctional space	13.58	14.85	мермерне плоче /marble plates	монтажна преграда /prefabricated partition	сп. плафон /suspended ceiling
БЛ.2	Комерцијални - мултифункционални простор /Commercial multifunctional space	40.92	32.77	мермерне плоче /marble plates	монтажна преграда /prefabricated partition	сп. плафон /suspended ceiling
БЛ.3	Комерцијални - мултифункционални простор /Commercial multifunctional space	40.53	32.47	мермерне плоче /marble plates	монтажна преграда /prefabricated partition	сп. плафон /suspended ceiling
БЛ.4	Комерцијални - мултифункционални простор /Commercial multifunctional space	53.62	35.76	мермерне плоче /marble plates	монтажна преграда /prefabricated partition	сп. плафон /suspended ceiling
БЛ.5	Комерцијални - мултифункционални простор /Commercial multifunctional space	13.36	16.80	мермерне плоче /marble plates	монтажна преграда /marble plates	сп. плафон /suspended ceiling
Б0.4	Степениште /Staircase	40.00	28.73	мермерне плоче /marble plates	мермерне плоче /marble plates	перфорирани алу лим / perforated al.sheet
Б0.5	Лифт /Lift	4.65	8.82	-	-	-
Б0.6	Ходник /Corridor	33.62	29.99	индустријски под /industrial floor	дисперзија /dispersion	сп. плафон /suspended ceiling
Б0.7	Водећи организатор /Leading manager	17.47	16.98	индустријски под /industrial floor	дисперзија /dispersion	сп. плафон /suspended ceiling
Б0.8	Помоћна просторија /Service room-utility room	51.85	30.70	цем. кошуљица /cement screed	дисперзија /dispersion	сп. плафон F60 /suspended ceiling F60
Б0.9	Ходник /Corridor	56.38	81.88	индустријски под /industrial floor	дисперзија /dispersion	сп. плафон /suspended ceiling
Б0.10	Подстаница /Heating substation	45.79	27.26	цем. кошуљица /cement screed	дисперзија /dispersion	сп. плафон F60 /suspended ceiling F60
60	Агенција /Agency	20.07	18.64	пвц-винил под /vinyl	дисперзија /dispersion	сп. плафон /suspended ceiling
Б0.12	Шалтер сала / Booking hall	40.47	31.88	пвц-винил под /vinyl	дисперзија /dispersion	сп. плафон /suspended ceiling
Б0.13	Шалтер сала / Booking hall	39.74	31.36	пвц-винил под /vinyl	дисперзија /dispersion	сп. плафон /suspended ceiling
Б0.14	Станична благајна /Station ticket office	20.07	18.64	пвц-винил под /vinyl	дисперзија /dispersion	сп. плафон /suspended ceiling
Б0.15	Просторија за обрачун /Calculation room	9.46	12.38	пвц-винил под /vinyl	дисперзија /dispersion	сп. плафон /suspended ceiling
Б0.16	Информације /Information service	13.78	15.52	пвц-винил под /vinyl	дисперзија /dispersion	сп. плафон /suspended ceiling
Б0.17	Гардероба /Wardrobe	23.87	19.74	пвц-винил под /vinyl	дисперзија /dispersion	сп. плафон /suspended ceiling
Б0.18	Помоћна просторија станичне благајне /Station ticket office-utility room	23.14	19.48	пвц-винил под /vinyl	дисперзија /dispersion	сп. плафон /suspended ceiling
Б0.19	Претпростор /Anteroom	3.02	7.44	кер. плочице /ceramic tiles	кер.плочице /ceramic tiles	сп. плафон /suspended ceiling
Б0.20	Тоалет - М /Toilet - M	7.62	15.35	кер. плочице /ceramic tiles	кер.плочице /ceramic tiles	сп. плафон /suspended ceiling
Б0.21	Одржавање / Cleaning room	7.05	10.64	кер. плочице /ceramic tiles	кер.плочице /ceramic tiles	сп. плафон /suspended ceiling
Б0.22	Тоалет - Ж /Toilet - W	7.62	15.43	кер. плочице /ceramic tiles	кер.плочице /ceramic tiles	сп. плафон /suspended ceiling
Б0.23	Ходник /Corridor	5.97	11.14	кер. плочице /ceramic tiles	дисперзија /dispersion	сп. плафон /suspended ceiling
Б0.24	ТК просторија /Telecommunication room	6.82	10.82	антистатик под /antistatic floor	дисперзија /dispersion	сп. плафон /suspended ceiling
Б0.25	Чајна кухиња /Kitchenette	6.82	10.82	кер. плочице /ceramic tiles	дисперзија /dispersion	сп. плафон /suspended ceiling
Б0.26	Помоћна просторија (саобраћајна) /Service room-utility room (traffic)	15.83	17.18	индустријски под /industrial floor	дисперзија /dispersion	сп. плафон /suspended ceiling
Б0.27	Помоћна просторија (комерцијална) /Service room-utility room (commercial)	18.98	18.03	индустријски под /industrial floor	дисперзија /dispersion	сп. плафон /suspended ceiling
Б0.28	Гардероба (касете) /Wardrobe (cassettes)	64.84	42.84	кер. плочице /ceramic tiles	дисперзија /dispersion	сп. плафон /suspended ceiling

Број / No.	Датум / Date	Опис / Description
03		
02		
01		

Ревизиони блок /Revision block:

САОБРАЋАЈНИ ИНСТИТУТ ЦИП, д.о.о.
INSTITUTE OF TRANSPORTATION CIP ltd
Немањина 6; 11000 Београд; Србија
Тел:011/3618-134; Факс:011/3618-324; web site: www.sicip.co.rs

Организациона јединица: **ЕЛЕКТРОТЕХНИКА** / Organisational unit: ELECTRICAL DEPARTMENT

Одговорни пројектант за трасу пруге: / Responsible designer for track allignment:
Периша Прокопијевић, дипл.инж.ел.
лиценца број: / licence No.: 353 4455 03,07-152-212/12

Инвеститор / Investor: **ИНФРАСТРУКТУРА ЖЕЛЕЗНИЦЕ СРБИЈЕ А.Д. "INFRASTRUCTURE RAILWAYS OF SERBIA", JSC**
Немањина 6/IV, **Београд /** Nemanjina **Street** 6/IV, Belgrade

Наручилац пројекта: / Employer: Joint Venture of
China Railway International Corporation Ltd. (CRIC)
No.10 Fuxing Road,Haidian District,Beijing
P.R China, 100844
China Communication Construction Company Ltd. (CCCC)
No.85 Deshengmenwai Street,Xicheng District,Beijing
P.R China, 100088

Сарадници: / Associates:
Александар Целетовић, мастер инж. ел.
Нада Дамњановић, инж. ел.

Објекат: /Structure:
ПРУГА БЕОГРАД - СУБОТИЦА - ДРЖАВНА ГРАНИЦА (КЕЛЕБИЈА)
ДЕОНИЦА ПРУГЕ НОВИ САД - СУБОТИЦА - ДРЖАВНА ГРАНИЦА (КЕЛЕБИЈА)
BELGRADE - SUBOTICA - STATE BORDER (KELEBIA) RAILWAY LINE
SECTION : NOVI SAD - SUBOTICA - STATE BORDER (KELEBIA)

Део пројекта: / Part of Design:
5/6.2. ДОЈАВА ПОЖАРА И СИСТЕМИ ТЕХНИЧКЕ ЗАШТИТЕ - ЛОКАЦИЈА НОВИ САД
5/6.2. INFORMATION-COMMUNICATIONS AND DETECTION SYSTEMS - LOCATION NOVI SAD

Унутрашња контрола: / Internal control: Татјана Кнежевић дипл.инж.ел.

Главни пројектант: / Chief designer: **др Љиљана Милић Марковић, дипл. грађ. инж.**

Руководилац организационе јединице: / Manager of organization unit: Татјана Кнежевић дипл.инж.ел.

Цртеж: / Drawing: Станична зграда крило Б - основа приземља - систем видео надзора
Station building - base of the ground floor - video surveillance system

Размера: / Scale: 1:50

Фаза пројекта: / Design phase: **ПЗИ/DFC**

Датум: / Date: **08.2021.**

Цртеж бр. / Drawing No. 2020-250-ЕЛЕ-5/6.2-Ц05

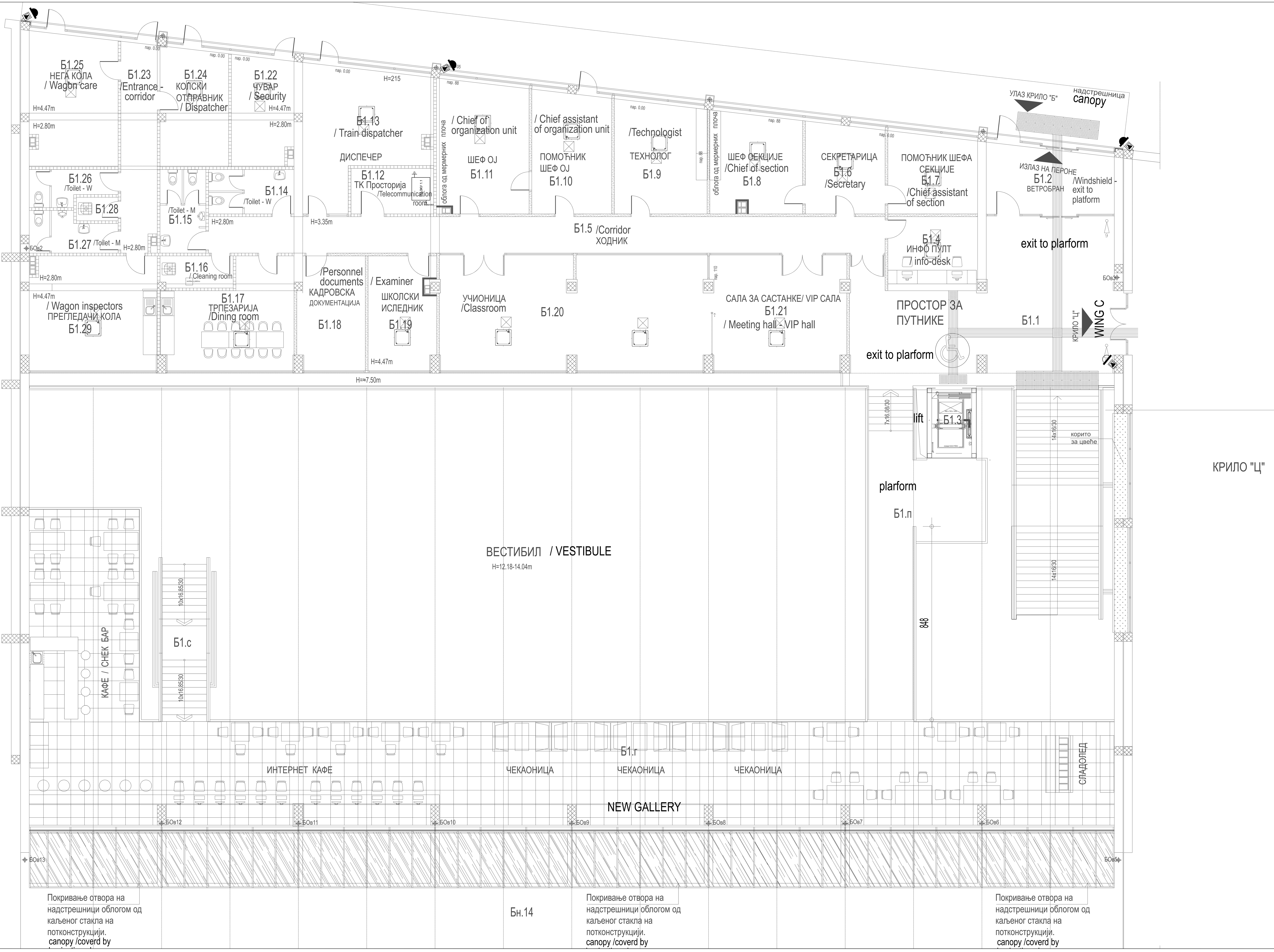

КРИЛО Б1 - ОСНОВА ПРВОГ СПРАТА / WING B1 - FIRST FLOOR

бр. пр. No	Намена просторије /Room allocation	Површина P (m^2) / Area m2	Обим O (m) /Perimetar m1	Обрада / Finishing: Под / floor	Зид / wall	Плафон /ceiling
Б1.1	Хол- галерија / Hall - gallery	72.85	42.68	мермерне плоче /marble plates	мермерне плоче 40/60 /marble plates 40/60	сп. плафон /suspended ceiling
Б1.2	Ветробран - излаз на пероне /Windshield - exit to platform	15.93	16.95	мермерне плоче /marble plates	мермерне плоче /marble plates	сп. плафон /suspended ceiling
Б1.3	Лифт / Passenger lift (elevator)					
Б1.4	Инфо-пулт / info-desk	12.80	14.38	мермерне плоче /marble plates	мермерне плоче /marble plates	сп. плафон /suspended ceiling
Б1.5	Ходник /Corridor	47.50	62.58	мермерне плоче /marble plates	мермерне плоче /marble plates	сп. плафон /suspended ceiling
Б1.6	Секретарица /Secretary	13.57	14.78	мермерне плоче /marble plates	мермерне плоче /marble plates	сп. плафон /suspended ceiling
Б1.7	Шеф секције /Chief of section	13.51	14.76	мермерне плоче /marble plates	дисперзија /dispersion	сп. плафон /suspended ceiling
Б1.8	Помоћник шефа секције /Chief assistant of section	17.03	16.55	мермерне плоче /marble plates	дисперзија /dispersion	сп. плафон /suspended ceiling
Б1.9	Технолог /Technologist	19.03	17.56	мермерне плоче /marble plates	дисперзија /dispersion	сп. плафон /suspended ceiling
Б1.10	Помоћник шефа ОЈ / Chief assistant of organization unit	18.49	17.58	мермерне плоче /marble plates	дисперзија /dispersion	сп. плафон /suspended ceiling
Б1.11	Шеф ОЈ /Chief of organization unit	23.30	19.62	мермерне плоче /marble plates	дисперзија /dispersion	сп. плафон /suspended ceiling
Б1.12	ТК Просторија /Telecommunication room	7.26	11.26	антистатик под /antistatic floor	дисперзија /dispersion	сп. плафон /suspended ceiling
Б1.13	Диспечер / Train dispatcher	28.36	24.17	мермерне плоче /marble plates	дисперзија /dispersion	сп. плафон /suspended ceiling
Б1.14	Тоалет - Ж /Toilet - W	7.17	15.50	керамичке плочице /ceramic tiles	керамичке плочице /ceramic tiles	сп. плафон /suspended ceiling
Б1.15	Тоалет - М /Toilet - M	7.22	16.16	керамичке плочице /ceramic tiles	керамичке плочице /ceramic tiles	сп. плафон /suspended ceiling
Б1.16	Просторија за одржавање / Cleaning room	4.46	9.24	керамичке плочице /ceramic tiles	керамичке плочице /ceramic tiles	сп. плафон /suspended ceiling
Б1.17	Трпезарија /Dining room	24.36	21.84	керамичке плочице /ceramic tiles	дисперзија /dispersion	сп. плафон /suspended ceiling
Б1.18	Кадровска документација /Personnel documents	14.59	16.10	мермерне плоче /marble plates	дисперзија /dispersion	сп. плафон /suspended ceiling
Б1.19	Школски иследник / Examiner	14.90	16.62	мермерне плоче /marble plates	дисперзија /dispersion	сп. плафон /suspended ceiling
Б1.20	Учионица /Classroom	59.00	38.81	мермерне плоче /marble plates	дисперзија /dispersion	сп. плафон /suspended ceiling
Б1.21	Сала за састанке - VIP сала / Meeting hall - VIP hall	29.59	22.44	мермерне плоче /marble plates	дисперзија /dispersion	сп. плафон /suspended ceiling
Б1.22	Чувар / Security	13.16	15.09	индустријски под /industrial floor	дисперзија /dispersion	сп. плафон /suspended ceiling
Б1.23	Улаз - ходник / Entrance - corridor	14.72	21.63	индустријски под /industrial floor	дисперзија /dispersion	сп. плафон /suspended ceiling
Б1.24	Колски отправник / Dispatcher	15.36	16.83	индустријски под /industrial floor	дисперзија /dispersion	сп. плафон /suspended ceiling
Б1.25	Нега кола / Wagon care	22.43	19.33	индустријски под /industrial floor	дисперзија /dispersion	сп. плафон /suspended ceiling
Б1.26	Тоалет - Ж /Toilet - W	5.35	13.10	керамичке плочице /ceramic tiles	керамичке плочице /ceramic tiles	сп. плафон /suspended ceiling
Б1.27	Тоалет - М /Toilet - M	6.11	13.90	керамичке плочице /ceramic tiles	керамичке плочице /ceramic tiles	сп. плафон /suspended ceiling
Б1.28	Просторија за одржавање / Cleaning room	1.89	5.72	керамичке плочице /ceramic tiles	керамичке плочице /ceramic tiles	сп. плафон /suspended ceiling
Б1.29	Прегледачи кола / Wagon inspectors	28.33	21.32	индустријски под /industrial floor	дисперзија /dispersion	сп. плафон /suspended ceiling
Б1.г	Нова галерија / Gallery - new	218.07	121.15	гранитна керамика / granite ceramics		сп. плафон /suspended ceiling
Б1.п	Пасарела / Indoor crossing footbridge - new	41.22	39.53	гранитна керамика / granite ceramics		сп. плафон /suspended ceiling
Б1.с	Ново степениште /Staircase - new	15.01	18.59	гранитна керамика / granite ceramics		сп. плафон /suspended ceiling
Укупна нето површина		832.57	/ Total first floor NET area			

НАДСТРЕШНИЦЕ / CANOPY

Бн.14	Надстрешница над улазом у објекат /Canopy - entrance to building	244.30	-	мермерне плоче 40/40 /marble plates, 40/40	мермерне плоче /marble plates	сп. плафон /suspended ceiling
Укупна отворена површина		244.30	/ Total area of open spaces			

ПОВРШИНА - ПРВИ СПРАТ / FIRST FLOOR AREA	Површина P(m^2) / Area m2
Укупна нето површина КРИЛА Б1 / WING Б1 -Total first floor NET area	832.57
Укупна бруто површина КРИЛА Б1 / WING Б1 - Total first floor GROSS area	1588.61

Број / No.	Датум / Date	Опис / Description
03		
02		
01		

Ревизиони блок /Revision block:

САОБРАЋАЈНИ ИНСТИТУТ ЦИП, д.о.о.
INSTITUTE OF TRANSPORTATION CIP ltd
Немањина 6; 11000 Београд; Србија
Тел:011/3618-134; Факс:011/3618-324; web site: www.sicip.co.rs

Организациона јединица: **ЕЛЕКТРОТЕХНИКА** / Organisational unit: ELECTRICAL DEPARTMENT

Одговорни пројектант за трасу пруге: Responsible designer for track allignment:
Периша Прокопијевић, дипл.инж.ел.
лиценца број:/ licence No.: 353 4455 03,07-152-212/12

Сарадници:/ Associates:
Александар Целетовић, мастер инж. ел.
Нада Дамњановић, инж. ел.

Унутрашња контрола:/ Internal control:
Татјана Кнежевић дипл.инж.ел.

Главни пројектант:/ Chief designer:
др Љиљана Милић Марковић, дипл. грађ. инж.

Руководилац организационе јединице: Manager of organization unit:
Татјана Кнежевић дипл.инж.ел.

Инвеститор/ Investor:
ИНФРАСТРУКТУРА ЖЕЛЕЗНИЦЕ СРБИЈЕ А.Д.
"INFRASTRUCTURE RAILWAYS OF SERBIA", JSC
Немањина 6/IV, **Београд /** Nemanjina **Street** 6/IV, Belgrade

Наручилац пројекта: / Employer: Joint Venture of
China Railway International Corporation Ltd. (CRIC)
No.10 Fuxing Road,Haidian District,Beijing
P.R China, 100844
China Communication Construction Company Ltd. (CCCC)
No.85 Deshengmenwai Street,Xicheng District,Beijing
P.R China, 100088

Објекат:/Structure:
ПРУГА БЕОГРАД - СУБОТИЦА - ДРЖАВНА ГРАНИЦА (КЕЛЕБИЈА)
ДЕОНИЦА ПРУГЕ НОВИ САД - СУБОТИЦА - ДРЖАВНА ГРАНИЦА (КЕЛЕБИЈА)
BELGRADE - SUBOTICA - STATE BORDER (KELEBIA) RAILWAY LINE
SECTION : NOVI SAD - SUBOTICA - STATE BORDER (KELEBIA)

Део пројекта:/ Part of Design:
5/6.2. ДОЈАВА ПОЖАРА И СИСТЕМИ ТЕХНИЧКЕ ЗАШТИТЕ - ЛОКАЦИЈА НОВИ САД
5/6.2. INFORMATION-COMMUNICATIONS AND DETECTION SYSTEMS - LOCATION NOVI SAD

Цртеж:/ Drawing:
Станична зграда крило Б - основа 1. спрата - систем видео надзора
Station building - base of the first floor - video surveillance system

Размера: Scale: 1:50

Фаза пројекта: Design phase: **ПЗИ/DFC**
Датум: Date: **08.2021.**
Цртеж бр. / Drawing No. 2020-250-ЕЛЕ-5/6.2-Ц06

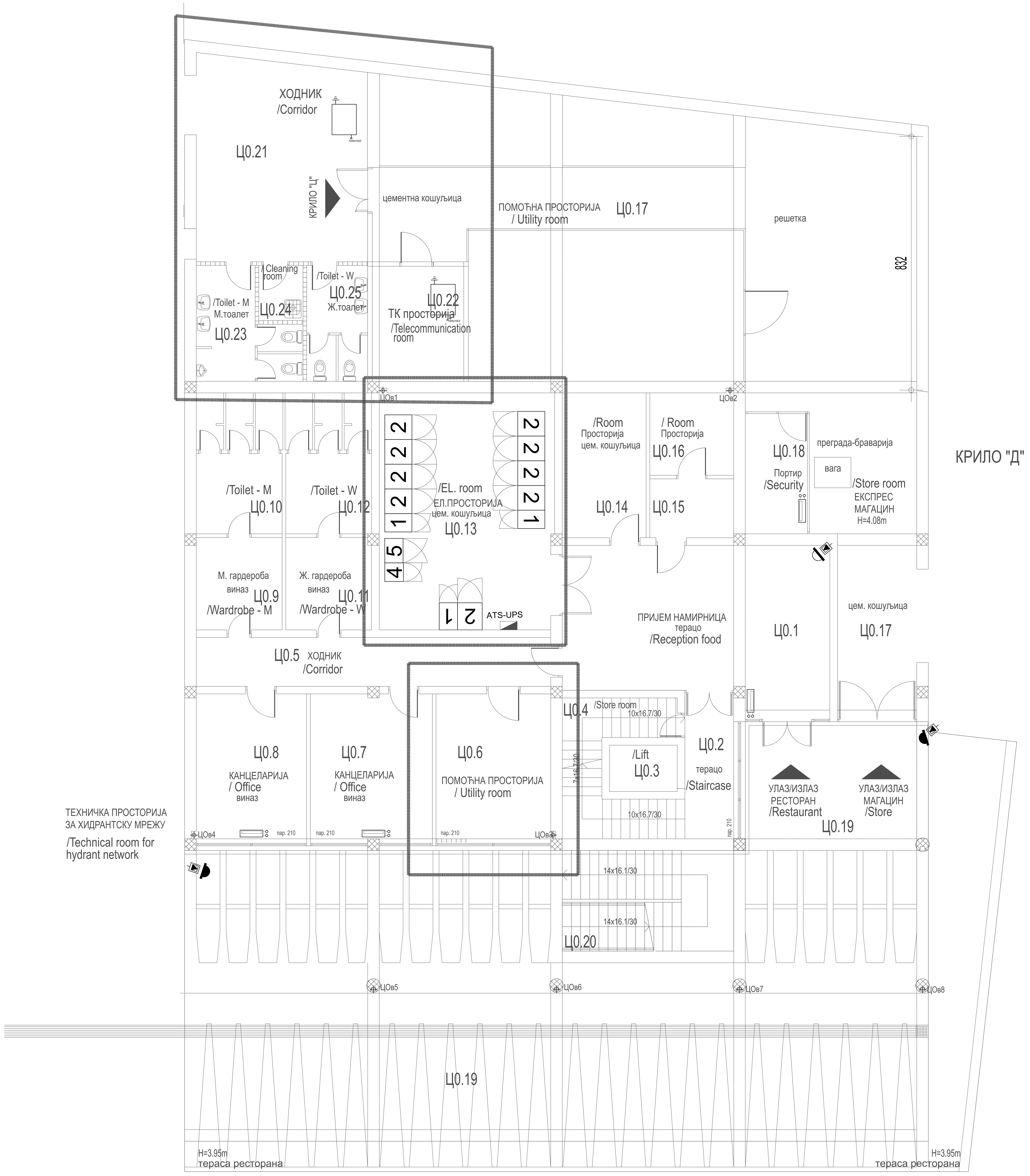

КРИЛО Ц0 - ОСНОВА ПРИЗЕМЉА / WING Ц0- GROUND FLOOR

бр. пр. No	Намена просторије /Room allocation	Површина P (m²) / Area m2	Обим O (m) /Perimetar m1	Обрада / Finishing: Под / floor	Зид / wall	Плафон/ceiling
Ц0.1	Пријем намирница /Reception food	44.24	29.20	терацо / terrazzo	масна боја+ дисперзија /oily paint + dispersion	сп. плафон F60 /suspended ceiling F60
Ц0.2	Степенишни простор /Staircase	7.66	12.78	терацо / terrazzo	масна боја+ дисперзија /oily paint + dispersion	дисперзија /dispersion
Ц0.3	Лифт /Lift	-	-	-	-	-
Ц0.4	Остава /Store room	7.53	14.18	терацо / terrazzo	масна боја+ дисперзија /oily paint + dispersion	дисперзија /dispersion
Ц0.5	Ходник /Corridor	18.59	26.44	терацо / terrazzo	масна боја+ дисперзија /oily paint + dispersion	дисперзија /dispersion
Ц0.6	Тех. просторија за хидрантску мрежу /Technical room for hydrant network	17.86	17.02	епоксид / epoxide	дисперзија /dispersion	сп. плафон F90 /suspended ceiling F90
Ц0.7	Канцеларија / Office	19.00	17.50	виназ /vinyl	дисперзија /dispersion	дисперзија /dispersion
Ц0.8	Канцеларија / Office	17.20	16.74	виназ /vinyl	дисперзија /dispersion	дисперзија /dispersion
Ц0.9	М. гардероба /Wardrobe - M	8.53	11.69	виназ /vinyl	кер.плочице /ceramic tiles	дисперзија /dispersion
Ц0.10	М. тоалет /Toilet - M	13.12	14.92	кер.плочице /ceramic tiles	кер.плочице /ceramic tiles	дисперзија /dispersion
Ц0.11	Ж. гардероба /Wardrobe - W	8.53	11.69	виназ /vinyl	кер.плочице /ceramic tiles	дисперзија /dispersion
Ц0.12	Ж. тоалет /Toilet - W	13.12	14.92	кер.плочице /ceramic tiles	кер.плочице /ceramic tiles	дисперзија /dispersion
Ц0.13	Ел.просторија /El. room	44.68	27.04	цем.кошуљица /cement screed	дисперзија /dispersion	сп. плафон F90 /suspended ceiling F90
Ц0.14	Просторија /Room	13.06	15.00	цем.кошуљица /cement screed	дисперзија /dispersion	дисперзија /dispersion
Ц0.15	Просторија /Room	5.31	9.36	цем.кошуљица /cement screed	дисперзија /dispersion	дисперзија /dispersion
Ц0.16	Просторија /Room	7.43	10.90	цем.кошуљица /cement screed	дисперзија /dispersion	дисперзија /dispersion
Ц0.17	Експрес магацин /Store room	195.69	84.26	цем.кошуљица /cement screed	дисперзија /dispersion	дисперзија /dispersion
Ц0.18	Портир /Security	8.04	11.96	цем.кошуљица /cement screed	дисперзија /dispersion	дисперзија /dispersion
Ц0.21	Ходник /Corridor	28.21	26.18	кер.плочице /ceramic tiles	дисперзија /dispersion	сп. плафон F60 /suspended ceiling F60
Ц0.22	ТК просторија /Telecommunication room	8.86	11.93	антистатик под /antistatic floor	дисперзија /dispersion	сп. плафон F90 /suspended ceiling F90
Ц0.23	М. тоалет /Toilet - M	10.10	19.54	кер.плочице /ceramic tiles	кер.плочице /ceramic tiles	сп. плафон /suspended ceiling
Ц0.24	Просторија за одржавање / Cleaning room	2.62	6.52	кер.плочице /ceramic tiles	кер.плочице /ceramic tiles	сп. плафон /suspended ceiling
Ц0.25	Ж. тоалет /Toilet - W	7.45	15.83	кер.плочице /ceramic tiles	кер.плочице /ceramic tiles	сп. плафон /suspended ceiling
Укупна нето површина		506.82	/ Total ground floor NET area			

ОТВОРЕНЕ ПОВРШИНЕ /OPEN SPACES

Ц0.19	Трем - улаз у објекат КРИЛО Ц / Porch	262.80	76.96	камене плоче /stone plates	-	сп. плафон /suspended ceiling
Ц0.20	Спољно степениште /External staircase			мермерне плоче /marble plates	-	-
Укупна отворена површина		262.80	/ Total area of open spaces			

ПОВРШИНА - ПРИЗЕМЉЕ /GROUND FLOOR AREA	Површина / Area m2 P(m²)
Укупна нето површина КРИЛА Ц0 / WING Ц0 -Total ground floor NET area	506.82
Укупна бруто површина КРИЛА Ц0 / WING Ц0 -Total ground floor GROSS area	588.26

Број / No.	Датум / Date	Опис / Description
03		
02		
01		

Ревизиони блок /Revision block:

САОБРАЋАЈНИ ИНСТИТУТ ЦИП, д.о.о.
INSTITUTE OF TRANSPORTATION CIP ltd
Немањина 6; 11000 Београд; Србија
Тел:011/3618-134; Факс:011/3618-324; web site: www.sicip.co.rs

Организациона јединица: **ЕЛЕКТРОТЕХНИКА** / Organisational unit: ELECTRICAL DEPARTMENT

Одговорни пројектант за трасу пруге:
Responsible designer for track allignment:
Периша Прокопијевић, дипл.инж.ел.
лиценца број:/ licence No.:
353 4455 03,07-152-212/12

Сарадници:/ Associates:
Александар Целетовић, мастер инж. ел.
Нада Дамњановић, инж. ел.

Унутрашња контрола:/ Internal control:
Татјана Кнежевић дипл.инж.ел.

Главни пројектант:/ Chief designer:
др Љиљана Милић Марковић, дипл. грађ. инж.

Руководилац организационе јединице:
Manager of organization unit:
Татјана Кнежевић дипл.инж.ел.

Инвеститор/ Investor:
ИНФРАСТРУКТУРА ЖЕЛЕЗНИЦЕ СРБИЈЕ А.Д.
"INFRASTRUCTURE RAILWAYS OF SERBIA", JSC
Немањина 6/IV, **Београд /** Nemanjina **Street** 6/IV, Belgrade

Наручилац пројекта: / Employer: Joint Venture of
China Railway International Corporation Ltd. (CRIC)
No.10 Fuxing Road,Haidian District,Beijing
P.R China, 100844
China Communication Construction Company Ltd. (CCCC)
No.85 Deshengmenwai Street,Xicheng District,Beijing
P.R China, 100088

Објекат:/Structure:
ПРУГА БЕОГРАД - СУБОТИЦА - ДРЖАВНА ГРАНИЦА (КЕЛЕБИЈА)
ДЕОНИЦА ПРУГЕ НОВИ САД - СУБОТИЦА - ДРЖАВНА ГРАНИЦА (КЕЛЕБИЈА)
BELGRADE - SUBOTICA - STATE BORDER (KELEBIA) RAILWAY LINE
SECTION : NOVI SAD - SUBOTICA - STATE BORDER (KELEBIA)

Део пројекта:/ Part of Design:
5/6.2. ДОЈАВА ПОЖАРА И СИСТЕМИ ТЕХНИЧКЕ ЗАШТИТЕ - ЛОКАЦИЈА НОВИ САД
5/6.2. INFORMATION-COMMUNICATIONS AND DETECTION SYSTEMS - LOCATION NOVI SAD

Цртеж:/ Drawing:
Станична зграда крило Ц - основа приземља - систем видео надзора
Station building - base of the ground floor - video surveillance system

Размера: Scale: 1:50

Фаза пројекта: Design phase: **ПЗИ/DFC**
Датум: Date: **08.2021.**
Цртеж бр. / Drawing No. 2020-250-ЕЛЕ-5/6.2-Ц07

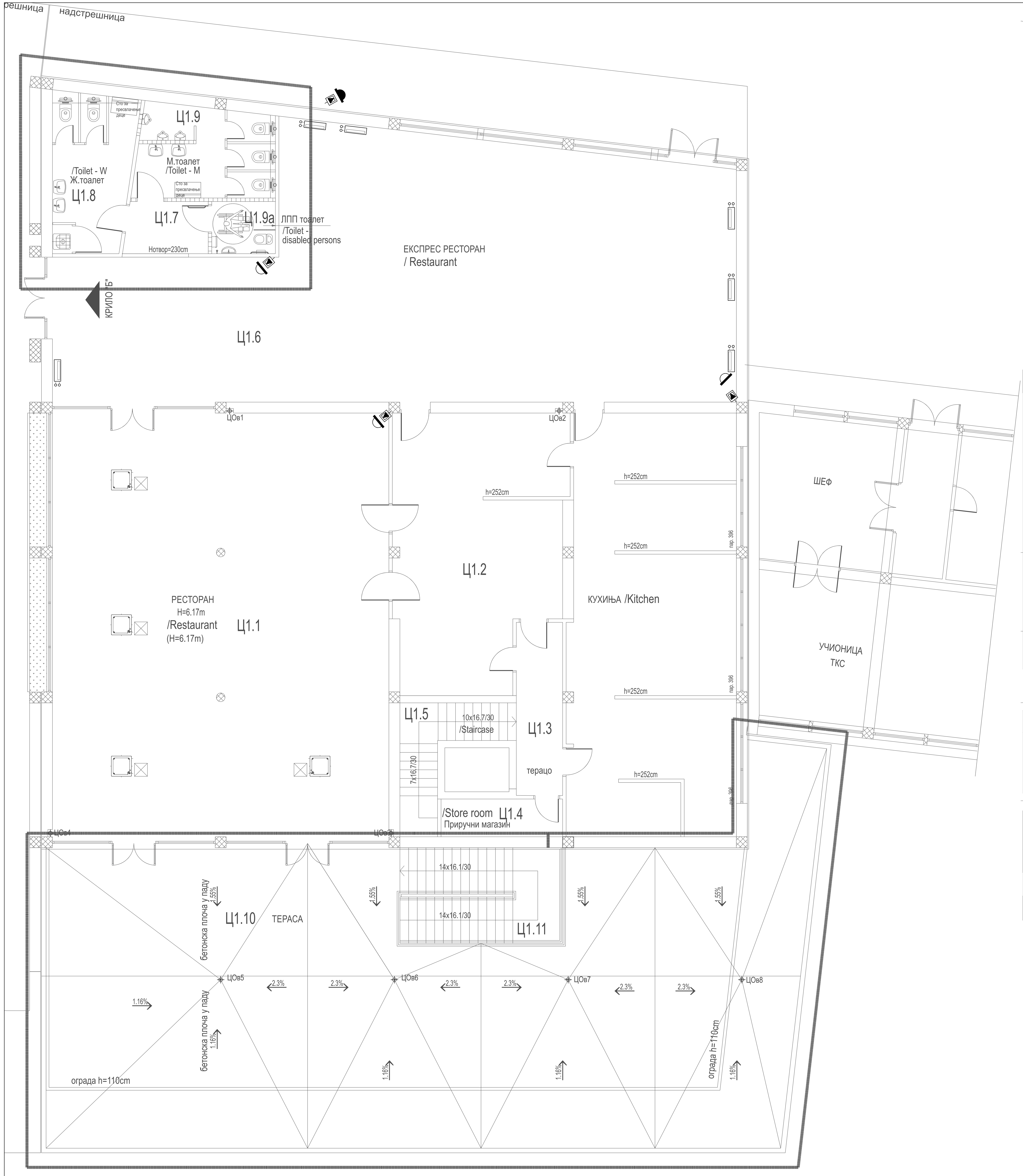

КРИЛО Ц1 - ОСНОВА ПРВОГ СПРАТА (НИВО ПЕРОНА) / WING Ц1 - FIRST FLOOR

бр. пр. No	Намена просторије /Room allocation	Површина P (m²) / Area m2	Обим O (m) /Perimetar m1	Обрада / Finishing: Под / floor	Зид / wall	Плафон /ceiling
Ц1.1	Ресторан (H=6.17m) /Restaurant (H=6.17m)	171.66	52.79	мермер /marble	мермер + дисперзија /marble+dispersion	дисперзија /dispersion
Ц1.2	Кухиња /Kitchen	135.92	105.88	виназ / кер.плочице vinyl / ceramic tiles	кер.плочице /ceramic tiles	дисперзија /dispersion
Ц1.3	Степенишни простор /Staircase	9.57	15.16	терацо /terrazzo	масна боја+ дисперзија /oily paint + dispersion	дисперзија /dispersion
Ц1.4	Магацин /Store room	5.46	11.00	терацо /terrazzo	масна боја+ дисперзија /oily paint + dispersion	дисперзија /dispersion
Ц1.5	Степениште /Staircase	9.55	17.29	терацо /terrazzo	масна боја+ дисперзија /oily paint + dispersion	дисперзија /dispersion
Ц1.6	Експрес ресторан / Restaurant	181.35	65.54	мермер /marble	мермер + дисперзија /marble+dispersion	дисперзија /dispersion
Ц1.7	Претпростор /Anteroom	5.37	9.54	кер.плочице /ceramic tiles	кер.плочице /ceramic tiles	сп.плафон /suspended ceiling
Ц1.8	Ж. Тоалет /Toilet - W	14.50	25.06	кер.плочице /ceramic tiles	кер.плочице /ceramic tiles	сп.плафон /suspended ceiling
Ц1.9	М. Тоалет /Toilet - M	14.21	28.27	кер.плочице /ceramic tiles	кер.плочице /ceramic tiles	сп.плафон /suspended ceiling
Ц1.9а	Тоалет за ЛПП /Toilet - disabled persons	3.96	8.00	кер.плочице /ceramic tiles	кер.плочице /ceramic tiles	сп.плафон /suspended ceiling
Укупна нето површина		551.55	/ Total first floor NET area			

ОТВОРЕНЕ ПОВРШИНЕ /OPEN SPACES

Ц1.10	Тераса ресторана /Terrace of restaurant	268.31	88.19	гранитне плоче / stone plates	-	-
Ц1.11	Степениште /Stairs	18.55	17.84	гранитне плоче / stone plates	-	-
Укупна отворена површина		286.85	/ Total area of open spaces			

ПОВРШИНА - ПРВИ СПРАТ / FIRST FLOOR AREA	Површина P(m²) / Area m2
Укупна нето површина КРИЛА Ц1 / WING Ц1 -Total first floor NET area	551.55
Укупна бруто површина КРИЛА Ц1 / WING Ц1 - Total first floor GROSS area	613.56

Број / No.	Датум / Date	Опис / Description
03		
02		
01		

Ревизиони блок /Revision block:

САОБРАЋАЈНИ ИНСТИТУТ ЦИП, д.о.о.
INSTITUTE OF TRANSPORTATION CIP ltd
Немањина 6; 11000 Београд; Србија
Тел:011/3618-134; Факс:011/3618-324; web site: www.sicip.co.rs

Организациона јединица: **ЕЛЕКТРОТЕХНИКА** / Organisational unit: ELECTRICAL DEPARTMENT

Одговорни пројектант за трасу пруге: Responsible designer for track allignment:
Периша Прокопијевић, дипл.инж.ел.
лиценца број: / licence No.: 353 4455 03,07-152-212/12

Сарадници: / Associates:
Александар Целетовић, мастер инж. ел.
Нада Дамњановић, инж. ел.

Унутрашња контрола: / Internal control: Татјана Кнежевић дипл.инж.ел.
Главни пројектант: / Chief designer: **др Љиљана Милић Марковић, дипл. грађ. инж.**
Руководилац организационе јединице: Manager of organization unit: Татјана Кнежевић дипл.инж.ел.

Инвеститор / Investor: **ИНФРАСТРУКТУРА ЖЕЛЕЗНИЦЕ СРБИЈЕ А.Д. "INFRASTRUCTURE RAILWAYS OF SERBIA", JSC**
Немањина 6/IV, **Београд /** Nemanjina **Street** 6/IV, Belgrade

Наручилац пројекта: / Employer: Joint Venture of
China Railway International Corporation Ltd. (CRIC) No.10 Fuxing Road,Haidian District,Beijing P.R China, 100844
China Communication Construction Company Ltd. (CCCC) No.85 Deshengmenwai Street,Xicheng District,Beijing P.R China, 100088

Објекат: /Structure:
ПРУГА БЕОГРАД - СУБОТИЦА - ДРЖАВНА ГРАНИЦА (КЕЛЕБИЈА)
ДЕОНИЦА ПРУГЕ НОВИ САД - СУБОТИЦА - ДРЖАВНА ГРАНИЦА (КЕЛЕБИЈА)
BELGRADE - SUBOTICA - STATE BORDER (KELEBIA) RAILWAY LINE
SECTION : NOVI SAD - SUBOTICA - STATE BORDER (KELEBIA)

Део пројекта: / Part of Design:
5/6.2. ДОЈАВА ПОЖАРА И СИСТЕМИ ТЕХНИЧКЕ ЗАШТИТЕ - ЛОКАЦИЈА НОВИ САД
5/6.2. INFORMATION-COMMUNICATIONS AND DETECTION SYSTEMS - LOCATION NOVI SAD

Цртеж: / Drawing: Станична зграда крило Ц - основа првог спрата - систем видео надзора
Station building - base of the first floor - video surveillance system

Размера: Scale: 1:50

Фаза пројекта: Design phase: **ПЗИ/DFC**
Датум: Date: **08.2021.**
Цртеж бр. / Drawing No. 2020-250-ЕЛЕ-5/6.2-Ц08

ОСНОВА ПРИЗЕМЉА КРИЛО "Д"

/GROUND FLOOR PLAN VIEW WING "Д"

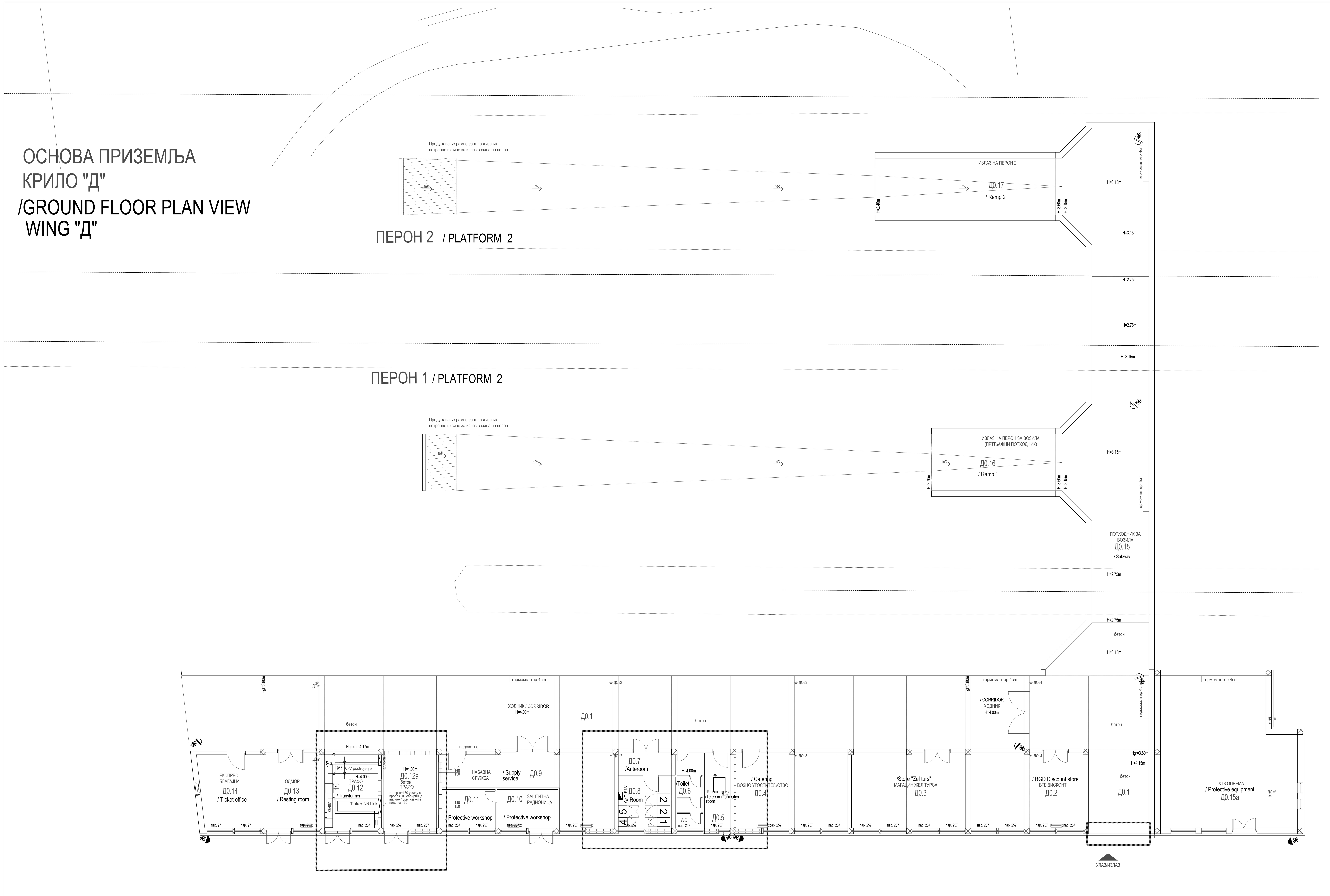

бр. пр. No	Намена просторије /Room allocation	Површина P (m²) / Area m2	Обим O (m) /Perimetar m1	Обрада / Finishing		
				Под / floor	Зид / wall	Плафон/ceiling
Д0.1	Ходник /Corridor	352.76	153.29	бетонске плоче /concrete plates	масна боја+ дисперзија /oily paint + dispersion	малтер /mortar
Д0.2	БГД дисконт / BGD Discount store	40.34	26.28	бетонске плоче /concrete plates	дисперзија /dispersion	малтер /mortar
Д0.3	Магацин Жел турса /Store "Zel turs"	39.69	26.02	бетонске плоче /concrete plates	дисперзија /dispersion	малтер /mortar
Д0.4	Возно угоститељство/ Catering	39.04	26.02	бетонске плоче /concrete plates	дисперзија /dispersion	малтер /mortar
Д0.5	ТК просторија /Telecommunication room	10.28	14.28	антистатик под /antistatic floor	дисперзија /dispersion	сп. плафон F90 /suspended ceiling F90
Д0.6	Тоалет /Toilet	8.87	19.72	керамичке плочице /ceramic tiles	кер.плочице+дисп. /ceramic tiles+dispersion	малтер /mortar
Д0.7	Просторија - предпростор /Anteroom	5.94	10.82	бетонске плоче /concrete plates	дисперзија /dispersion	малтер /mortar
Д0.8	Просторија / Room	13.50	14.72	бетонске плоче /concrete plates	дисперзија /dispersion	сп. плафон F90 /suspended ceiling F90
Д0.9	Набавна служба / Supply service	37.69	34.02	бетонске плоче /concrete plates	дисперзија /dispersion	малтер /mortar
Д0.10	Заштитна радионица / Protective workshop	10.89	13.54	бетонске плоче /concrete plates	масна боја+ дисперзија /oily paint + dispersion	малтер /mortar
Д0.11	Остава-заштитина радионица / Protective workshop	9.52	12.50	бетонске плоче /concrete plates	дисперзија /dispersion	малтер /mortar
Д0.12	Трафо / Transformer	18.10	17.24	бетонске плоче /concrete plates	дисперзија /dispersion	малтер /mortar
Д0.12а	Трафо / Transformer	19.40	17.76	бетонске плоче /concrete plates	дисперзија /dispersion	малтер /mortar
Д0.13	Одмор / Resting room	19.24	17.76	виназ /vinyl	дисперзија /dispersion	малтер /mortar
Д0.14	Експрес благајна / TIcket office	20.96	18.42	виназ /vinyl	дисперзија /dispersion	малтер /mortar
Д0.15а	ХТЗ опрема / Protective equipment	88.25	39.42	бетонске плоче /concrete plates	дисперзија /dispersion	малтер /mortar
Укупна нето површина		734.47	/ Total ground floor NET area			

КРИЛО Д0 - ОСНОВА ПРИЗЕМЉА / WING Д0- GROUND FLOOR

(title of the table above)

КРИЛО Д - Потходник за излаз / улаз возила на пероне / WING Д - SUBWAY

Д0.15	Потходник / Subway	179.03	92.35	бетонске плоче /concrete plates	дисперзија /dispersion	малтер /mortar
Д0.16	Рампа 1 / Ramp 1	48.89	33.10	бетонске плоче /concrete plates	дисперзија /dispersion	малтер /mortar
Д0.17	Рампа 2 / Ramp 2	48.90	33.10	бетонске плоче /concrete plates	дисперзија /dispersion	малтер /mortar
Укупна отворена површина		276.82	/ Total area of open spaces			

ПОВРШИНА - ПРИЗЕМЉЕ /GROUND FLOOR AREA	Површина / Area m2 P(m²)
Укупна нето површина КРИЛО Д0 / WING Д0 -Total ground floor NET area	88.25
Укупна нето површина ПОТХОДНИК ЗА ВОЗИЛА / SUBWAY FOR VEHICLES - Total ground floor NET area	276.82
Укупна бруто површина КРИЛО Д0 / WING Д0 -Total ground floor GROSS area	835.93
Укупна бруто површина ПОТХОДНИК ЗА ВОЗИЛА [illegible]	324.02

Број / No.	Датум / Date	Опис / Description
03		
02		
01		

Ревизиони блок /Revision block:

САОБРАЋАЈНИ ИНСТИТУТ ЦИП, д.о.о.
INSTITUTE OF TRANSPORTATION CIP ltd
Немањина 6; 11000 Београд; Србија
Тел:011/3618-134; Факс:011/3618-324; web site: www.sicip.co.rs

Организациона јединица: **ЕЛЕКТРОТЕХНИКА** / Organisational unit: ELECTRICAL DEPARTMENT

Одговорни пројектант за трасу пруге: Responsible designer for track allignment:
Периша Прокопијевић, дипл.инж.ел.
лиценца број:/ licence No.: 353 4455 03,07-152-212/12

Сарадници:/ Associates:
Александар Целетовић, мастер инж. ел.
Нада Дамњановић, инж. ел.

Унутрашња контрола:/ Internal control: Татјана Кнежевић дипл.инж.ел.

Главни пројектант:/ Chief designer: **др Љиљана Милић Марковић, дипл. грађ. инж.**

Руководилац организационе јединице: Manager of organization unit: Татјана Кнежевић дипл.инж.ел.

Инвеститор/ Investor: **ИНФРАСТРУКТУРА ЖЕЛЕЗНИЦЕ СРБИЈЕ А.Д. "INFRASTRUCTURE RAILWAYS OF SERBIA", JSC**
Немањина 6/IV, **Београд /** Nemanjina **Street** 6/IV, Belgrade

Наручилац пројекта: / Employer: Joint Venture of
China Railway International Corporation Ltd. (CRIC)
No.10 Fuxing Road,Haidian District,Beijing
P.R China, 100844
China Communication Construction Company Ltd. (CCCC)
No.85 Deshengmenwai Street,Xicheng District,Beijing
P.R China, 100088

Објекат:/Structure:
ПРУГА БЕОГРАД - СУБОТИЦА - ДРЖАВНА ГРАНИЦА (КЕЛЕБИЈА)
ДЕОНИЦА ПРУГЕ НОВИ САД - СУБОТИЦА - ДРЖАВНА ГРАНИЦА (КЕЛЕБИЈА)
BELGRADE - SUBOTICA - STATE BORDER (KELEBIA) RAILWAY LINE
SECTION : NOVI SAD - SUBOTICA - STATE BORDER (KELEBIA)

Део пројекта:/ Part of Design:
5/6.2. ДОЈАВА ПОЖАРА И СИСТЕМИ ТЕХНИЧКЕ ЗАШТИТЕ - ЛОКАЦИЈА НОВИ САД
5/6.2. INFORMATION-COMMUNICATIONS AND DETECTION SYSTEMS - LOCATION NOVI SAD

Цртеж:/ Drawing: Станична зграда крило Д - основа приземља - систем видео надзора
Station building - base of the ground floor - video surveillance system

Размера: Scale: 1:75

Фаза пројекта: Design phase: **ПЗИ/DFC**
Датум: Date: **08.2021.**
Цртеж бр. / Drawing No. 2020-250-ЕЛЕ-5/6.2-Ц09

КРИЛО Д1- ОСНОВА ПРВОГ СПРАТА (НИВО ПЕРОНА) / WING Д1 - FIRST FLOOR

	бр. пр. No	Намена просторије /Room allocation	Површина P (m²) / Area m2	Обим O (m) /Perimetar m1	Обрада / Finishing: Под / floor	Обрада / Finishing: Зид / wall	Обрада / Finishing: Плафон /ceiling
СРБИЈА ВОЗ / SRBIJA VOZ	Д1.1	Улаз / Entrance	11.09	17.76	кер.плочице /ceramic tiles	дисперзија /dispersion	сп. плафон /suspended ceiling
	Д1.2	Дневни одмор / Leaving room	24.68	19.91	ПВЦ-винил под / vinyl	дисперзија /dispersion	сп. плафон /suspended ceiling
	Д1.3	Коначиште / Dormitory	18.84	19.22	ПВЦ-винил под / vinyl	дисперзија /dispersion	сп. плафон /suspended ceiling
	Д1.4	Купатило / Bathroom	3.43	7.52	кер.плочице /ceramic tiles	кер.плочице /ceramic tiles	сп. плафон /suspended ceiling
	Д1.5	Коначиште / Dormitory	16.85	18.28	ПВЦ-винил под / vinyl	дисперзија /dispersion	сп. плафон /suspended ceiling
	Д1.6	Купатило / Bathroom	3.06	7.00	кер.плочице /ceramic tiles	кер.плочице /ceramic tiles	сп. плафон /suspended ceiling
	Д1.7	Коначиште / Dormitory	21.12	21.10	ПВЦ-винил под / vinyl	дисперзија /dispersion	сп. плафон /suspended ceiling
	Д1.8	Купатило / Bathroom	2.97	6.90	кер.плочице /ceramic tiles	кер.плочице /ceramic tiles	сп. плафон /suspended ceiling
	Д1.9	Дежурни / Duty worker	7.60	11.68	ПВЦ-винил под / vinyl	дисперзија /dispersion	сп. плафон /suspended ceiling
	Д1.10	Тоалет /Toilet	3.35	9.42	кер.плочице /ceramic tiles	кер.плочице /ceramic tiles	сп. плафон /suspended ceiling
ПОЛИЦИЈСКА СТАНИЦА / POLICE STATION	Д1.11	Улаз / Entrance	8.75	13.50	терацо /terrazzo	дисперзија /dispersion	дисперзија /dispersion
	Д1.12	Пријем / Admission	29.86	23.84	паркет /parquet	дисперзија /dispersion	дисперзија /dispersion
	Д1.13	Магацин /Store room	8.75	13.50	терацо /terrazzo	дисперзија /dispersion	дисперзија /dispersion
	Д1.14	Канцеларија 1 / Office 1	20.34	18.28	паркет /parquet	дисперзија /dispersion	дисперзија /dispersion
	Д1.15	Канцеларија 2 / Office 2	12.42	14.28	паркет /parquet	дисперзија /dispersion	дисперзија /dispersion
	Д1.16	Начелник / Chief	19.05	17.76	паркет /parquet	дисперзија /dispersion	дисперзија /dispersion
	Д1.17	Магацин /Store room	4.50	10.08	терацо /terrazzo	дисперзија /dispersion	дисперзија /dispersion
	Д1.18	Кухиња са оставом /Kitchen with store room	5.74	12.16	кер.плочице /ceramic tiles	дисперзија /dispersion	дисперзија /dispersion
	Д1.19	Тоалет /Toilet	7.76	20.80	кер.плочице /ceramic tiles	кер.плочице+дисп. /ceramic tiles+dispersion	дисперзија /dispersion
	Д1.20	Помоћна просторија /Service room-utility room	8.75	13.50	терацо /terrazzo	дисперзија /dispersion	дисперзија /dispersion
АМБУЛАНТА / AMBULANCE	Д1.21	Ветробран /Windshield	2.89	6.80	кер.плочице /ceramic tiles	дисперзија /dispersion	дисперзија /dispersion
	Д1.22	Ходник и чекаоница /Corridor and waiting-room	28.51	35.64	кер.плочице /ceramic tiles	дисперзија /dispersion	дисперзија /dispersion
	Д1.23	Ординација - интерниста / Consulting room - internist	12.88	14.50	кер.плочице /ceramic tiles	дисперзија /dispersion	дисперзија /dispersion
	Д1.24	Картотека / Files	12.27	16.58	кер.плочице /ceramic tiles	дисперзија /dispersion	дисперзија /dispersion
	Д1.25	Ординација 1 / Consulting room 1	13.00	14.56	кер.плочице /ceramic tiles	дисперзија /dispersion	дисперзија /dispersion
	Д1.26	Ординација 2 / Consulting room 2	12.18	14.04	кер.плочице /ceramic tiles	дисперзија /dispersion	дисперзија /dispersion
	Д1.27	Тоалет за запослене /Toilet - employees	1.98	5.82	кер.плочице /ceramic tiles	кер.плочице+дисп. /ceramic tiles+dispersion	дисперзија /dispersion
	Д1.28	Тоалет за запослене /Toilet - employees	2.50	7.90	кер.плочице /ceramic tiles	кер.плочице+дисп. /ceramic tiles+dispersion	дисперзија /dispersion
	Д1.29	Тоалет за пацијенте /Toilet - patients	2.52	7.62	кер.плочице /ceramic tiles	кер.плочице+дисп. /ceramic tiles+dispersion	дисперзија /dispersion
	Д1.30	Ординација - стоматологија / Consulting room - dentistry	19.40	17.76	кер.плочице /ceramic tiles	дисперзија /dispersion	дисперзија /dispersion
…ИЋЕ СЕКЦИЈА ЗА ВУЧУ)	Д1.31	Улаз / Entrance	8.75	13.50	терацо /terrazzo	дисперзија /dispersion	дисперзија /dispersion
	Д1.32	Просторија / Room	41.25	27.32	терацо /terrazzo	дисперзија /dispersion	дисперзија /dispersion
	Д1.33	Кухиња /Kitchen	20.41	18.28	терацо /terrazzo	кер.плочице+дисп. /ceramic tiles+dispersion	дисперзија /dispersion
	Д1.34	Просторија / Room	5.49	9.78	терацо /terrazzo	дисперзија /dispersion	дисперзија /dispersion
	Д1.35	Тоалет / Toilet	3.50	7.50	кер.плочице /ceramic tiles	кер.плочице+дисп. /ceramic tiles+dispersion	дисперзија /dispersion
	Д1.36	Просторија / Room	9.20	14.02	терацо /terrazzo	дисперзија /dispersion	малтер /mortar
	Д1.37	Просторија / Room	11.17	13.52	терацо /terrazzo	дисперзија /dispersion	малтер /mortar
	Д1.37а	ТК просторија /Telecommunication room	7.76	11.76	антистатик под /antistatic floor	дисперзија /dispersion	сп. плафон F90 /suspended ceiling F90
СЕКЦИЈА ЗА ВУЧУ НОВИ САД - СРБИЈА ВОЗ (ОРГАНИЗАЦИЈУ ПРОСТОРА УРАД… / TRACCKING SECTION NOVI SAD - SRBIJA VOZ	Д1.38	Просторија / Room	19.40	17.76	терацо /terrazzo	дисперзија /dispersion	малтер /mortar
	Д1.39	Улаз / Entrance	8.75	13.50	терацо /terrazzo	дисперзија /dispersion	малтер /mortar
	Д1.40	Просторија / Room	20.70	18.28	паркет /parquet	дисперзија /dispersion	малтер /mortar
	Д1.41	Просторија / Room	20.31	18.80	паркет /parquet	дисперзија /dispersion	малтер /mortar
	Д1.42	Просторија / Room	10.50	14.54	терацо /terrazzo	дисперзија /dispersion	малтер /mortar
	Д1.43	Просторија / Room	13.02	15.54	терацо /terrazzo	дисперзија /dispersion	малтер /mortar
	Д1.44	Просторија / Room	6.71	12.62	терацо /terrazzo	дисперзија /dispersion	малтер /mortar
	Д1.45	Улаз / Entrance	8.75	13.50	терацо /terrazzo	дисперзија /dispersion	малтер /mortar
	Д1.46	Просторија / Room	19.40	17.76	паркет /parquet	дисперзија /dispersion	малтер /mortar
	Д1.47	Тоалет / Toilet	6.59	10.58	терацо /terrazzo	кер.плочице+дисп. /ceramic tiles+dispersion	малтер /mortar
	Д1.48	Тоалет / Toilet	4.33	10.74	терацо /terrazzo	кер.плочице+дисп. /ceramic tiles+dispersion	малтер /mortar
	Д1.49	Тоалет / Toilet	5.05	10.90	терацо /terrazzo	кер.плочице+дисп. /ceramic tiles+dispersion	малтер /mortar
	Д1.50	Ветробран /Windshield	6.45	11.42	кер.плочице /ceramic tiles	дисперзија /dispersion	сп.плафон /suspended ceiling
	Д1.51	Просторија / Room	9.74	13.56	терацо /terrazzo	дисперзија /dispersion	сп.плафон /suspended ceiling
	Д1.52	Просторија / Room	57.02	31.78	кер.плочице /ceramic tiles	дисперзија /dispersion	сп.плафон /suspended ceiling
	Д1.53	Предпростор / Anteroom	11.71	14.14	кер.плочице /ceramic tiles	кер.плочице+дисп. /ceramic tiles+dispersion	малтер /mortar
	Д1.54	Купатило / Bathroom	4.63	8.62	кер.плочице /ceramic tiles	кер.плочице+дисп. /ceramic tiles+dispersion	малтер /mortar
	Д1.55	Просторија / Room	9.20	14.02	ламинат /laminate	дисперзија /dispersion	малтер /mortar
	Д1.56	Просторија / Room	4.92	8.92	ламинат /laminate	дисперзија /dispersion	малтер /mortar
	Д1.57	Просторија / Room	5.51	9.40	ламинат /laminate	дисперзија /dispersion	малтер /mortar
	Д1.58	Купатило / Bathroom	4.26	10.86	кер.плочице /ceramic tiles	кер.плочице+дисп. /ceramic tiles+dispersion	сп.плафон /suspended ceiling
	Д1.59	Кухиња /Kitchen	8.30	12.24	кер.плочице /ceramic tiles	кер.плочице+дисп. /ceramic tiles+dispersion	сп.плафон /suspended ceiling
		Укупна нето површина	719.87	/ Total first floor NET area			

ПОВРШИНА - ПРВИ СПРАТ / FIRST FLOOR AREA	Површина P(m²) / Area m2
Укупна нето површина КРИЛО Д1 / WING Д1 -Total first floor NET area	719.87
Укупна бруто површина КРИЛО Д1 / WING Д1 - Total first floor GROSS area	854.46

Број / No.	Датум / Date	Опис / Description
03		
02		
01		

Ревизиони блок /Revision block:

САОБРАЋАЈНИ ИНСТИТУТ ЦИП, д.о.о.
INSTITUTE OF TRANSPORTATION CIP ltd
Немањина 6; 11000 Београд; Србија
Тел:011/3618-134; Факс:011/3618-324; web site: www.sicip.co.rs

Организациона јединица: **ЕЛЕКТРОТЕХНИКА** / Organisational unit: ELECTRICAL DEPARTMENT

Одговорни пројектант за трасу пруге: Responsible designer for track allignment:
Periша Прокопијевић, дипл.инж.ел.
лиценца број:/ licence No.: 353 4455 03,07-152-212/12

Сарадници:/ Associates:
Александар Целетовић, мастер инж. ел.
Нада Дамњановић, инж. ел.

Унутрашња контрола:/ Internal control: Татјана Кнежевић дипл.инж.ел.

Главни пројектант:/ Chief designer: **др Љиљана Милић Марковић, дипл. грађ. инж.**

Руководилац организационе јединице: Manager of organization unit: Татјана Кнежевић дипл.инж.ел.

Инвеститор/ Investor: **ИНФРАСТРУКТУРА ЖЕЛЕЗНИЦЕ СРБИЈЕ А.Д. "INFRASTRUCTURE RAILWAYS OF SERBIA", JSC**
Немањина 6/IV, **Београд /** Nemanjina **Street** 6/IV, Belgrade

Наручилац пројекта: / Employer: Joint Venture of
China Railway International Corporation Ltd. (CRIC) No.10 Fuxing Road,Haidian District,Beijing P.R China, 100844
China Communication Construction Company Ltd. (CCCC) No.85 Deshengmenwai Street,Xicheng District,Beijing P.R China, 100088

Објекат:/Structure:
ПРУГА БЕОГРАД - СУБОТИЦА - ДРЖАВНА ГРАНИЦА (КЕЛЕБИЈА)
ДЕОНИЦА ПРУГЕ НОВИ САД - СУБОТИЦА - ДРЖАВНА ГРАНИЦА (КЕЛЕБИЈА)
BELGRADE - SUBOTICA - STATE BORDER (KELEBIA) RAILWAY LINE
SECTION : NOVI SAD - SUBOTICA - STATE BORDER (KELEBIA)

Део пројекта:/ Part of Design:
5/6.2. ДОЈАВА ПОЖАРА И СИСТЕМИ ТЕХНИЧКЕ ЗАШТИТЕ - ЛОКАЦИЈА НОВИ САД
5/6.2. INFORMATION-COMMUNICATIONS AND DETECTION SYSTEMS - LOCATION NOVI SAD

Цртеж:/ Drawing: Станична зграда крило Д - основа 1. спрата - систем видео надзора
Station building - base of the first floor - video surveillance system

Размера: Scale: 1:50

Фаза пројекта: Design phase:	Датум: Date:	Цртеж бр. / Drawing No.
ПЗИ/DFC	**08.2021.**	2020-250-ЕЛЕ-5/6.2-Ц10

03		
02		
01		
Број / No.	Датум / Date	Опис / Description

Ревизиони блок /Revision block:

САОБРАЋАЈНИ ИНСТИТУТ ЦИП, д.о.о.
INSTITUTE OF TRANSPORTATION CIP ltd
Немањина 6; 11000 Београд; Србија
Тел:011/3618-134; Факс:011/3618-324; web site: www.sicip.co.rs

Организациона јединица: **ЕЛЕКТРОТЕХНИКА** / Organisational unit: ELECTRICAL DEPARTMENT

Одговорни пројектант за трасу пруге:
Responsible designer for track allignment:
Периша Прокопијевић, дипл.инж.ел.
лиценца број:/ licence No.: 353 4455 03,
07-152-212/12

Сарадници:/ Associates:
Александар Џелетовић, мастер инж. ел.
Нада Дамњановић, инж. ел.

Унутрашња контрола:/ Internal control:
Татјана Кнежевић дипл.инж.ел.

Главни пројектант:/ Chief designer:
др Љиљана Милић Марковић, дипл. грађ. инж.

Руководилац организационе јединице:
Manager of organization unit:
Татјана Кнежевић дипл.инж.ел.

Инвеститор/ Investor:
ИНФРАСТРУКТУРА ЖЕЛЕЗНИЦЕ СРБИЈЕ А.Д.
"INFRASTRUCTURE RAILWAYS OF SERBIA", JSC
Немањина 6/IV, **Београд /** Nemanjina **Street** 6/IV, Belgrade

Наручилац пројекта: / Emplyoer: Joint Venture of
China Railway International Corporation Ltd. (CRIC)
No.10 Fuxing Road,Haidian District,Beijing
P.R China, 100844
China Communication Construction Company Ltd. (CCCC)
No.85 Deshengmenwai Street,Xicheng District,Beijing
P.R China, 100088

Објекат:/Structure:
ПРУГА БЕОГРАД - СУБОТИЦА - ДРЖАВНА ГРАНИЦА (КЕЛЕБИЈА)
ДЕОНИЦА ПРУГЕ НОВИ САД - СУБОТИЦА - ДРЖАВНА ГРАНИЦА (КЕЛЕБИЈА)
BELGRADE - SUBOTICA - STATE BORDER (KELEBIA) RAILWAY LINE
SECTION : NOVI SAD - SUBOTICA - STATE BORDER (KELEBIA)

Део пројекта:/ Part of Design:
5/6.2. ДОЈАВА ПОЖАРА И СИСТЕМИ ТЕХНИЧКЕ ЗАШТИТЕ - ЛОКАЦИЈА НОВИ САД
5/6.2. INFORMATION-COMMUNICATIONS AND DETECTION SYSTEMS - LOCATION NOVI SAD

Цртеж:/ Drawing:
Ситуација на перонима Нови Сад - систем видео надзора
Layout plan on platforms Novi Sad - video surveillance system

Размера: Scale: 1:200

Фаза пројекта: Design phase:	Датум: Date:	Цртеж бр. / Drawing No.
ПЗИ/DFC	**08.2021.**	2020-250-ЕЛЕ-5/6.2-Ц11

ЛЕГЕНДА / **LEGEND**

SURFACING OF VIBRATING PRESSED CONCRETE PLATES (light gray-RAL 7040), 30x20cm, d=6cm	ЗАСТОР ОД ВИБРОПРЕСОВАНИХ БЕТОНСКИХ ПЛОЧА (светло сива-RAL 7040),30x20cm, d=6cm
SURFACING OF VIBRATING PRESSED CONCRETE PLATES (dark gray- RAL7024), 30x40cm, d=6cm	ЗАСТОР ОД ВИБРОПРЕСОВАНИХ БЕТОНСКИХ ПЛОЧА (тамно сива-RAL 7024), 40x40cm, d=6cm
SURFACING OF VIBRATING PRESSED CONCRETE PLATES (yellow-RAL 1014), 20x10cm, d=6cm	ЗАСТОР ОД ВИБРОПРЕСОВАНИХ БЕТОНСКИХ ПЛОЧА (жута-RAL 1014), 20x10cm, d=6cm
WEARING COURSE 30cm WIDE (PLATFORM EDGE - on the rail side endge painted in white RAL 9010)	ХАБАЈУЋИ СЛОЈ У ШИРИНИ ОД 30cm, (ИВИЦА ПЕРОНА - са стране колосека се боји бело RAL 9010)
VIBRATING PRESSED CONCRETE TACTILE PLATES LINEAR RIPPLE FINISH - (dark gray-RAL 7024), 30x30cm, d=6cm	ВИБРОПРЕСОВАНЕ БЕТОНСКЕ ТАКТИЛНЕ ПЛОЧЕ линијска рељефна обрада - (тамно сива-RAL 7024), 30x30cm, d=6cm
VIBRATING PRESSED CONCRETE TACTILE PLATES POINT RIPPLE FINISH - (dark gray-RAL 7024), 30x30cm, d=6cm	ВИБРОПРЕСОВАНЕ БЕТОНСКЕ ТАКТИЛНЕ ПЛОЧЕ тачкаста рељефна обрада - (тамно сива-RAL 7024), 30x30cm, d=6cm

ЂУБРИЈЕРА / LITTER BIN

ЗАШТИТНА ОГРАДА ПЕРОНА / PROTECTIVE FENCE

РЕД ВОЖЊЕ / TIMETABLE

PAVING SCHEME
ШЕМА ПОПЛОЧАЊА

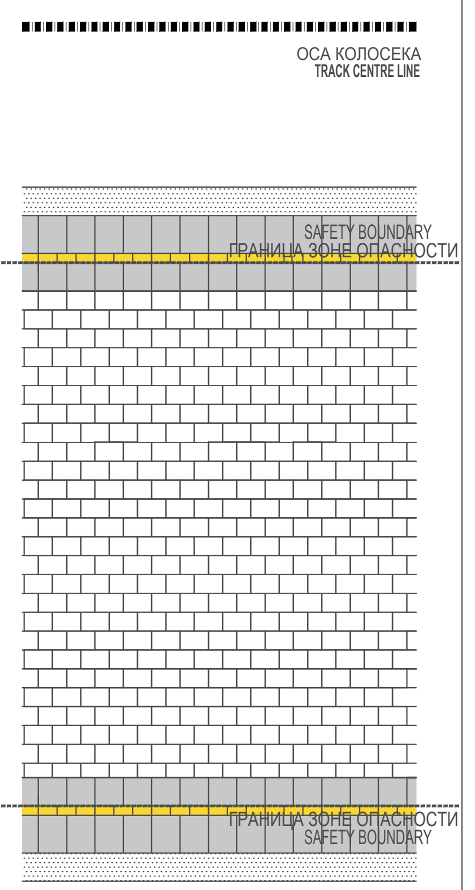

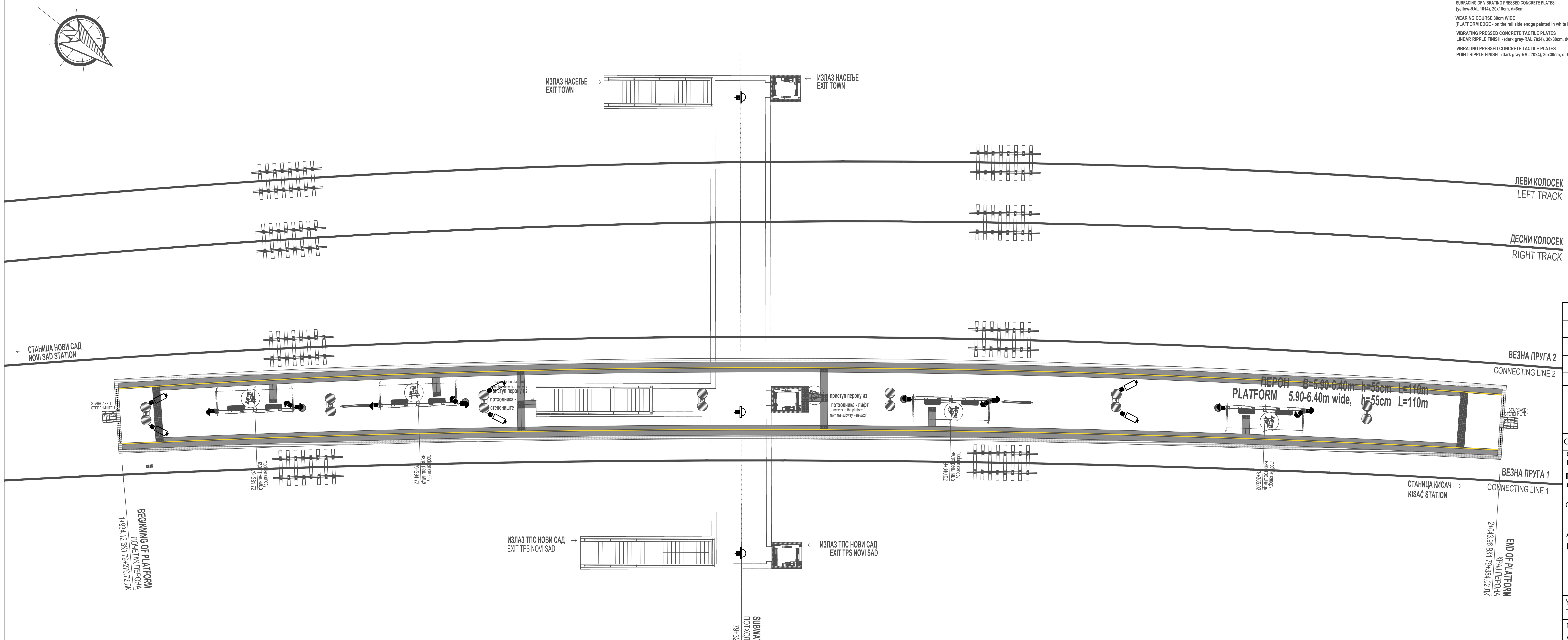

03		
02		
01		
Број / No.	Датум / Date	Опис / Description

Ревизиони блок /Revision block:

САОБРАЋАЈНИ ИНСТИТУТ ЦИП, д.о.о.
INSTITUTE OF TRANSPORTATION CIP ltd
Немањина 6; 11000 Београд; Србија
Тел:011/3618-134; Факс:011/3618-324; web site: www.sicip.co.rs

Организациона јединица: **ЕЛЕКТРОТЕХНИКА** / Organisational unit: ELECTRICAL DEPARTMENT

Одговорни пројектант за трасу пруге:
Responsible designer for track allignment:
Периша Прокопијевић, дипл.инж.ел.
лиценца број:/ licence No.: 353 4455 03, 07-152-212/12

Сарадници:/ Associates:
Александар Целетовић, мастер инж. ел.
Нада Дамњановић, инж. ел.

Унутрашња контрола:/ Internal control:
Татјана Кнежевић дипл.инж.ел.

Главни пројектант:/ Chief designer:
др Љиљана Милић Марковић, дипл. грађ. инж.

Руководилац организационе јединице:
Manager of organization unit:
Татјана Кнежевић дипл.инж.ел.

Инвеститор/ Investor:
ИНФРАСТРУКТУРА ЖЕЛЕЗНИЦЕ СРБИЈЕ А.Д.
"INFRASTRUCTURE RAILWAYS OF SERBIA", JSC
Немањина 6/IV, **Београд /** Nemanjina **Street** 6/IV, Belgrade

Наручилац пројекта:/ Emplyoer: Joint Venture of
China Railway International Corporation Ltd. (CRIC)
No.10 Fuxing Road,Haidian District,Beijing
P.R China, 100844
China Communication Construction Company Ltd. (CCCC)
No.85 Deshengmenwai Street,Xicheng District,Beijing
P.R China, 100088

Објекат:/Structure:
ПРУГА БЕОГРАД - СУБОТИЦА - ДРЖАВНА ГРАНИЦА (КЕЛЕБИЈА)
ДЕОНИЦА ПРУГЕ НОВИ САД - СУБОТИЦА - ДРЖАВНА ГРАНИЦА (КЕЛЕБИЈА)
BELGRADE - SUBOTICA - STATE BORDER (KELEBIA) RAILWAY LINE
SECTION : NOVI SAD - SUBOTICA - STATE BORDER (KELEBIA)

Део пројекта:/ Part of Design:
5/6.2. ДОЈАВА ПОЖАРА И СИСТЕМИ ТЕХНИЧКЕ ЗАШТИТЕ - ЛОКАЦИЈА НОВИ САД
5/6.2. INFORMATION-COMMUNICATIONS AND DETECTION SYSTEMS - LOCATION NOVI SAD

Цртеж:/ Drawing:
Ситуација на перонима ТПС Нови Сад - систем видео надзора
Layout plan on platforms TPS Novi Sad - video surveillance system

Размера: Scale: 1:50

Фаза пројекта: Design phase:	Датум: Date:	Цртеж бр. / Drawing No.
ПЗИ/DFC	**08.2021.**	2020-250-ЕЛЕ-5/6.2-Ц12

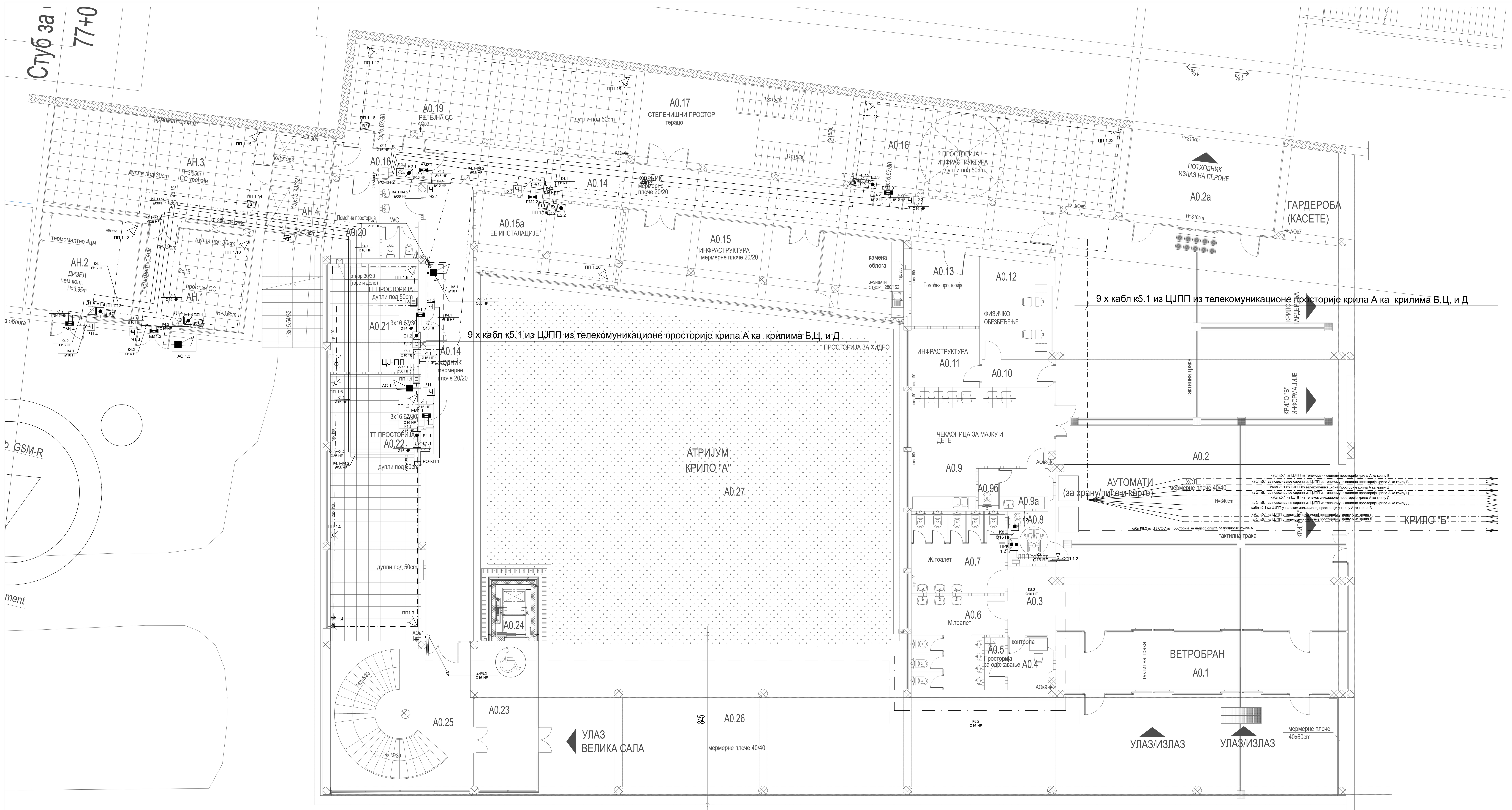

АНЕКС АН - ОСНОВА ПРИЗЕМЉА

бр. пр.	Намена просторије	Површина P (m²)	Обим O (m)	Обрада		
				Под	Зид	Плафон
АН.1	СС просторија	25.71	20.30	дупли под	дисперзија	дисперзија
АН.2	Дизел	24.25	19.70	цем.кошуљица	дисперзија	дисперзија
АН.3	СС уређаји	53.00	31.20	дупли под	дисперзија	дисперзија
АН.4	Веза анекса са крилом А - каблови	15.00	16.00	цем.кошуљица	дисперзија	дисперзија
Укупна нето површина		117.95				

КРИЛО А0 - ОСНОВА ПРИЗЕМЉА

бр. пр.	Намена просторије	Површина P (m²)	Обим O (m)	Обрада		
				Под	Зид	Плафон
A0.1	Ветробран	42.95	34.75	мермерне плоче	мермерне плоче	сп. плафон
A0.2	Хол	283.94	76.41	мермерне плоче	мермерне плоче	сп. плафон
A0.2a	Потходник-излаз на пероне	37.09	24.96	мермерне плоче	мермерне плоче	сп. плафон
A0.3	Претпростор тоалета	6.88	10.88	керамичке плочице	керамичке плочице	сп. плафон
A0.4	Контрола	5.20	9.20	керамичке плочице	керамичке плочице	сп. плафон
A0.5	Просторија за одржавање	2.68	7.26	керамичке плочице	керамичке плочице	сп. плафон
A0.6	Тоалет - М	18.18	30.14	керамичке плочице	керамичке плочице	сп. плафон
A0.7	Тоалет - Ж	18.43	32.36	керамичке плочице	керамичке плочице	сп. плафон
A0.8	Тоалет за ЛПП	5.20	9.20	керамичке плочице	керамичке плочице	сп. плафон
A0.9	Чекаоница за мајку и дете	32.24	25.30	керамичке плочице	керамичке плочице	сп. плафон
A0.9a	Просторија за пресвлачење беба	4.80	8.80	керамичке плочице	керамичке плочице	сп. плафон
A0.9б	Тоалет	2.00	6.00	керамичке плочице	керамичке плочице	сп. плафон
A0.10	Ходник	4.58	9.34	пвц-винил под	керамичке плочице	сп. плафон
A0.11	Инфраструктура	9.87	12.60	пвц-винил под	дисперзија	сп. плафон
A0.12	Физичко обезбеђење	15.61	16.11	пвц-винил под	дисперзија	сп. плафон
A0.13	Просторија за хидро	12.35	14.09	керамичке плочице	дисперзија	сп. плафон F60
A0.14	Ходник	122.57	112.85	мермерне плоче 20/20	дисперзија	сп. плафон F60
A0.15	Инфраструктура	55.26	36.06	мермерне плоче 20/20	алуминарија	сп. плафон
A0.15a	ЕЕ инсталације	28.02	22.15	индустријски под	дисперзија	сп. плафон F90
A0.16	СС просторија - Инфраструктура	55.82	35.10	дупли под	дисперзија	сп. плафон F60
A0.17	Степенишни простор	46.40	30.88	индустријски под	дисперзија	сп. плафон
A0.18	Претпростор - веза са анексом	8.74	12.34	мермерне плоче 20/20	дисперзија	сп. плафон F60
A0.19	Релејна СС	62.23	38.51	дупли под	дисперзија	сп. плафон F60
A0.20	Помоћна просторија	16.09	16.23	терацо	дисперзија	сп. плафон
A0.21	ТК просторија	23.52	19.68	дупли под	дисперзија	сп. плафон F90
A0.22	ТК просторија	58.98	35.90	дупли под	дисперзија	сп. плафон F90
A0.23	Ветробран	21.45	20.30	мермерне плоче,40/40	мермерне плоче	сп. плафон
A0.24	Лифт	4.42	8.60			
A0.25	Степенишни простор	49.03	28.03	мермерне плоче,40/40	мермерне плоче	сп. плафон
Укупна нето површина		1054.53				

ПОВРШИНА - ПРИЗЕМЉЕ	Површина P(m²)
Укупна нето површина АНЕКСА	----
Укупна нето површина КРИЛА А0	1054.53

Укупна бруто површина АНЕКСА	141.64
Укупна бруто површина КРИЛА А0	1451.45

ПОВРШИНА - НЕТО	Површина P(m²)
Укупна површина КРИЛА А приземље	1054.53
Укупна површина КРИЛА А први спрат	1302.09
Укупна површина КРИЛА А други спрат	1045.93
Укупна нето површина КРИЛА А	3402.55
Укупна нето површина АНЕКСА	----

ПОВРШИНА - БРУТО	Површина P(m²)
Укупна површина КРИЛА А приземље	1451.45
Укупна површина КРИЛА А први спрат	1456.70
Укупна површина КРИЛА А други спрат	1522.10
Укупна бруто површина КРИЛА А	4430.26
Укупна бруто површина АНЕКСА	141.64

Број / No.	Датум / Date	Опис / Description
03		
02		
01		

Ревизиони блок /Revision block:

САОБРАЋАЈНИ ИНСТИТУТ ЦИП, д.о.о.
INSTITUTE OF TRANSPORTATION CIP ltd
Немањина 6; 11000 Београд; Србија
Тел:011/3618-134; Факс:011/3618-324; web site: www.sicip.co.rs

Организациона јединица: **ЕЛЕКТРОТЕХНИКА** / Organisational unit: ELECTRICAL DEPARTMENT

Одговорни пројектант за трасу пруге: Responsible designer for track allignment:
Периша Прокопијевић, дипл.инж.ел.
лиценца број:/ licence No.: 353 4455 03,07-152-212/12

Сарадници:/ Associates:
Александар Целетовић, мастер инж. ел.
Нада Дамњановић, инж. ел.

Унутрашња контрола:/ Internal control:
Татјана Кнежевић дипл.инж.ел.

Главни пројектант:/ Chief designer:
др Љиљана Милић Марковић, дипл. грађ. инж.

Руководилац организационе јединице: Manager of organization unit:
Татјана Кнежевић дипл.инж.ел.

Инвеститор/ Investor: **ИНФРАСТРУКТУРА ЖЕЛЕЗНИЦЕ СРБИЈЕ А.Д.**
"INFRASTRUCTURE RAILWAYS OF SERBIA", JSC
Немањина 6/IV, **Београд /** Nemanjina **Street** 6/IV, Belgrade

Наручилац пројекта: / Employer: Joint Venture of
China Railway International Corporation Ltd. (CRIC)
No.10 Fuxing Road,Haidian District,Beijing
P.R China, 100844
China Communication Construction Company Ltd. (CCCC)
No.85 Deshengmenwai Street,Xicheng District,Beijing
P.R China, 100088

Објекат:/Structure:
ПРУГА БЕОГРАД - СУБОТИЦА - ДРЖАВНА ГРАНИЦА (КЕЛЕБИЈА)
ДЕОНИЦА ПРУГЕ НОВИ САД - СУБОТИЦА - ДРЖАВНА ГРАНИЦА (КЕЛЕБИЈА)

Део пројекта:/ Part of Design:
5/6.2. ДОЈАВА ПОЖАРА И СИСТЕМИ ТЕХНИЧКЕ ЗАШТИТЕ - ЛОКАЦИЈА НОВИ САД
5/6.2. INFORMATION-COMMUNICATIONS AND DETECTION SYSTEMS - LOCATION NOVI SAD

Цртеж:/ Drawing:
Станична зграда крило А - основа приземља - контрола приступа, детекција провале, СОС систем
Station building - base of the ground floor - access control, intrusion detection, SOS system

Размера: Scale: 1:50

Фаза пројекта: Design phase: **ПЗИ/DFC**
Датум: Date: **08.2021.**
Цртеж бр. / Drawing No. 2020-250-ЕЛЕ-5/6.2-Ц13

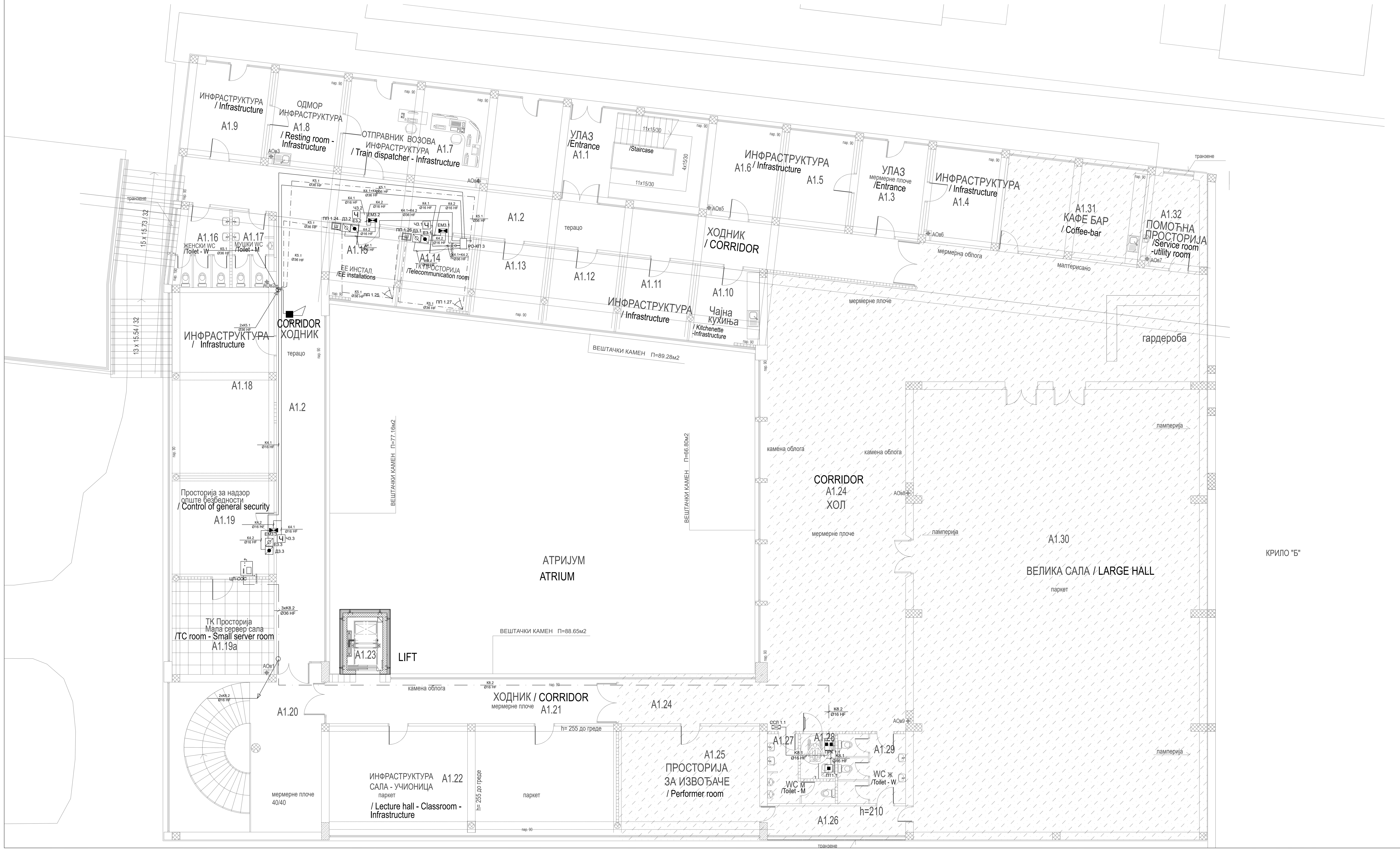

КРИЛО А1 - ОСНОВА ПРВОГ СПРАТА (НИВО ПЕРОНА) / WING A1 - FIRST FLOOR (PLATFORM LEVEL)

бр. пр. No	Намена просторије /Room allocation	Површина P (m²) / Area m2	Обим O (m) /Perimetar m1	Обрада / Finishing: Под / floor	Зид / wall	Плафон/ceiling
A1.1	Степенишни простор /Staircase	30.58	23.24	индустријски под /industrial floor	дисперзија /dispersion	сп. плафон /suspended ceiling
A1.2	Ходник /Corridor	129.64	122.08	индустријски под /industrial floor	дисперзија /dispersion	сп. плафон F60 /suspended ceiling F60
A1.3	Улаз /Entrance	15.45	15.88	мермерне плоче 20/20 /marble plates 20/20	дисперзија /dispersion	дисперзија /dispersion
A1.4	Канцеларија - Инфраструктура / Office - Infrastructure	16.00	16.14	паркет /parquet	дисперзија /dispersion	дисперзија /dispersion
A1.5	Канцеларија - Инфраструктура / Office - Infrastructure	15.45	15.88	паркет /parquet	дисперзија /dispersion	дисперзија /dispersion
A1.6	Канцеларија - Инфраструктура / Office - Infrastructure	14.91	15.62	паркет /parquet	дисперзија /dispersion	дисперзија /dispersion
A1.7	Отправник возова- Инфраструктура / Train dispatcher - Infrastructure	46.82	31.06	паркет /parquet	дисперзија /dispersion	дисперзија /dispersion
A1.8	Просторија за одмор - Инфраструктура / Resting room - Infrastructure	15.45	15.88	паркет /parquet	дисперзија /dispersion	дисперзија /dispersion
A1.9	Инфраструктура / Infrastructure	16.69	16.42	паркет /parquet	дисперзија /dispersion	сп. плафон /suspended ceiling
A1.10	Чајна кухиња- Инфраструктура / Kitchenette - Infrastructure	11.82	13.77	керамичке плочице /ceramic tiles	дисп+кер.пл.h=220cm /disp.+ceramic tiles h220cm	дисперзија /dispersion
A1.11	Канцеларија - Инфраструктура / Office - Infrastructure	12.65	12.65	паркет /parquet	дисперзија /dispersion	дисперзија /dispersion
A1.12	Канцеларија - Инфраструктура / Office - Infrastructure	12.62	14.43	паркет /parquet	дисперзија /dispersion	дисперзија /dispersion
A1.13	Канцеларија - Инфраструктура / Office - Infrastructure	12.62	14.42	паркет /parquet	дисперзија /dispersion	дисперзија /dispersion
A1.14	ТК просторија /Telecommunication room	12.62	14.42	антистатик под /antistatic floor	дисперзија /dispersion	сп. плафон F90 /suspended ceiling F90
A1.15	ЕЕ инсталације /EE installations	12.51	14.28	епоксид /epoxide	дисперзија /dispersion	сп. плафон F90 /suspended ceiling F90
A1.16	Тоалет - Ж /Toilet - W	10.00	20.54	керамичке плочице /ceramic tiles	дисп+кер.пл.h=220cm /disp.+ceramic tiles h220cm	сп. плафон /suspended ceiling
A1.17	Тоалет - М /Toilet - M	7.11	16.83	керамичке плочице /ceramic tiles	дисп+кер.пл.h=220cm /disp.+ceramic tiles h220cm	сп. плафон /suspended ceiling
A1.18	Мала сала - Учионица - Инфраструктура / Lecture hall - Classroom - Infrastructure	44.79	28.66	паркет /parquet	дисперзија /dispersion	сп. плафон /suspended ceiling
A1.19	Просторија за надзор опште безбедности / Control of general security	24.05	19.91	паркет /parquet	дисперзија /dispersion	сп. плафон F90 /suspended ceiling F90
A1.19a	ТК просторија - мала сервер сала /TC room - Small server room	23.13	19.44	дупли под /raised floor	дисперзија /dispersion	сп. плафон F90 /suspended ceiling F90
A1.20	Степенишни простор /Staircase	51.41	29.06	мермерне плоче, 40/40 /marble plates, 40/40	мермерне плоче, 60/60 /marble plates, 60/60	дисперзија /dispersion
A1.21	Ходник /Corridor	28.87	32.50	мермерне плоче, 20/20 /marble plates, 20/20	дисперзија /dispersion	сп. плафон F60 /suspended ceiling F60
A1.22	Сала - учионица - Инфраструктура / Lecture hall - Classroom - Infrastructure	73.07	39.12	паркет /parquet	дисперзија /dispersion	сп. плафон /suspended ceiling
A1.23	Лифт / Passenger lift (elevator)	-	-			
A1.24	Хол / Hall	252.78	106.44	мермерне плоче, 40/40 /marble plates, 40/40	мермерне плоче, 60/60 /marble plates, 60/60	сп. плафон /suspended ceiling
A1.25	Просторија за извођаче / Performer room	35.91	24.30	паркет /parquet	дисперзија /dispersion	сп. плафон /suspended ceiling
A1.26	Ходник - веза са великом салом /Corridor - Connection with meeting room	8.67	16.10	паркет /parquet	дисперзија /dispersion	сп. плафон /suspended ceiling
A1.27	Тоалет - М /Toilet - M	7.06	15.15	керамичке плочице /ceramic tiles	дисп+кер.пл.h=220cm /disp.+ceramic tiles h220cm	сп. плафон /suspended ceiling
A1.28	Тоалет - ЛПП /Toilet - disabled persons	3.66	7.73	керамичке плочице /ceramic tiles	дисп+кер.пл.h=220cm /disp.+ceramic tiles h220cm	сп. плафон /suspended ceiling
A1.29	Тоалет - Ж /Toilet - W	11.05	21.78	керамичке плочице /ceramic tiles	дисп+кер.пл.h=220cm /disp.+ceramic tiles h220cm	сп. плафон /suspended ceiling
A1.30	Велика сала (H=6.20m) / Hall (h=6.20m)	302.42	76.38	паркет /parquet	ламперија / wood plank	сп. плафон /suspended ceiling
A1.31	Кафе-бар / Coffee-bar	30.32	23.08	керамичке плочице /ceramic tiles	дисперзија /dispersion	дисперзија /dispersion
A1.32	Помоћна просторија /Service room-utility room	11.97	14.35	ливени терацо /cast terrazzo	дисперзија /dispersion	дисперзија /dispersion
Укупна нето површина		1302.09	/ Total first floor NET area			

АНЕКС АН - ОСНОВА КРОВА / ANNEX AN - ROOF PLAN

Ознака крова No	Врста крова / Type of roof	Површина P (m²) / Area m2	Кровни покривач / Roof coverings
АН.Ка	Раван кров-проходан / Walkable flat roof	124.24	Асфалт / Asphalt
Укупна површина крова		124.24	/ Total roof area

ПОВРШИНА - ПРВИ СПРАТ / FIRST FLOOR AREA	Површина P(m²) / Area m2
Укупна нето површина КРИЛА А1 / WING A1 -Total first floor NET area	1302.09

Укупна бруто површина КРИЛА А1 / WING A1 - Total first floor GROSS area	1456.70

Број / No.	Датум / Date	Опис / Description
03		
02		
01		

Ревизиони блок /Revision block:

САОБРАЋАЈНИ ИНСТИТУТ ЦИП, д.о.о.
INSTITUTE OF TRANSPORTATION CIP ltd
Немањина 6; 11000 Београд; Србија
Тел:011/3618-134; Факс:011/3618-324; web site: www.sicip.co.rs

Организациона јединица: **ЕЛЕКТРОТЕХНИКА** / Organisational unit: ELECTRICAL DEPARTMENT

Одговорни пројектант за трасу пруге: Responsible designer for track allignment:
Периша Прокопијевић, дипл.инж.ел.
лиценца број: / licence No.: 353 4455 03,07-152-212/12

Сарадници:/ Associates:
Александар Целетовић, мастер инж. ел.
Нада Дамњановић, инж. ел.

Унутрашња контрола:/ Internal control: Татјана Кнежевић дипл.инж.ел.
Главни пројектант:/ Chief designer: **др Љиљана Милић Марковић, дипл. грађ. инж.**
Руководилац организационе јединице: Manager of organization unit: Татјана Кнежевић дипл.инж.ел.

Инвеститор/ Investor: **ИНФРАСТРУКТУРА ЖЕЛЕЗНИЦЕ СРБИЈЕ А.Д. "INFRASTRUCTURE RAILWAYS OF SERBIA", JSC**
Немањина 6/IV, **Београд /** Nemanjina **Street** 6/IV, Belgrade

Наручилац пројекта: / Employer: Joint Venture of
China Railway International Corporation Ltd. (CRIC) No.10 Fuxing Road,Haidian District,Beijing P.R China, 100844
China Communication Construction Company Ltd. (CCCC) No.85 Deshengmenwai Street,Xicheng District,Beijing P.R China, 100088

Објекат:/Structure:
ПРУГА БЕОГРАД - СУБОТИЦА - ДРЖАВНА ГРАНИЦА (КЕЛЕБИЈА)
ДЕОНИЦА ПРУГЕ НОВИ САД - СУБОТИЦА - ДРЖАВНА ГРАНИЦА (КЕЛЕБИЈА)
BELGRADE - SUBOTICA - STATE BORDER (KELEBIA) RAILWAY LINE
SECTION : NOVI SAD - SUBOTICA - STATE BORDER (KELEBIA)

Део пројекта:/ Part of Design:
5/6.2. ДОЈАВА ПОЖАРА И СИСТЕМИ ТЕХНИЧКЕ ЗАШТИТЕ - ЛОКАЦИЈА НОВИ САД
5/6.2. INFORMATION-COMMUNICATIONS AND DETECTION SYSTEMS - LOCATION NOVI SAD

Цртеж:/ Drawing:
Станична зграда крило А - основа 1. спрата - контрола приступа, детекција провале, СОС систем
Station building - base of the first floor - access control, intrusion detection, SOS system

Размера: Scale: 1:50

Фаза пројекта: Design phase: **ПЗИ/DFC**
Датум: Date: **08.2021.**
Цртеж бр. / Drawing No. 2020-250-ЕЛЕ-5/6.2-Ц14

КРИЛО А2 - ОСНОВА ДРУГОГ СПРАТА / WING A2 - SECOND FLOOR

бр. пр. No	Намена просторије /Room allocation	Површина P (m²) / Area m2	Обим O (m) /Perimetar m1	Обрада / Finishing: Под /floor	Зид /wall	Плафон /ceiling
A2.1	Степенишни простор /Staircase	35.01	26.16	индустријски под /industrial floor	дисперзија /dispersion	сп. плафон F60 /suspended ceiling F60
A2.2	Ходник /Corridor	121.37	114.84	индустријски под /industrial floor	дисперзија /dispersion	сп. плафон F60 /suspended ceiling F60
A2.3	Ходник /Corridor	74.71	55.41	индустријски под /industrial floor	дисперзија /dispersion	сп. плафон F60 /suspended ceiling F60
A2.4	Помоћна просторија /Service room-utility room	3.66	7.92	цем.кошуљица /cement screed	дисперзија /dispersion	дисперзија /dispersion
A2.5	Помоћна просторија /Service room-utility room	55.51	31.99	цем.кошуљица /cement screed	дисперзија /dispersion	дисперзија /dispersion
A2.6	Помоћна просторија /Service room-utility room	11.97	14.35	цем.кошуљица /cement screed	дисперзија /dispersion	дисперзија /dispersion
A2.7	Диспечери / Train dispatchers	42.11	33.20	ПВЦ-винил /vinyl	дисперзија /dispersion	сп. плафон /suspended ceiling
A2.8	Кухиња /Kitchen	15.58	16.12	керамичке плочице /ceramic tiles	дисперзија /dispersion	сп. плафон /suspended ceiling
A2.9	Шеф оперативног одељења / Manager of operation department	19.53	18.80	ПВЦ-винил /vinyl	дисперзија /dispersion	дисперзија /dispersion
A2.10	Шеф техничког одељења / Manager of technical department	19.53	18.80	паркет /parquet	дисперзија /dispersion	дисперзија /dispersion
A2.11	Саобраћајни контролор / Traffic dispatcher	18.88	18.28	паркет /parquet	дисперзија /dispersion	дисперзија /dispersion
A2.12	Шеф ЦДУ-а /Chief of remote control centre	19.09	18.80	паркет /parquet	дисперзија /dispersion	сп. плафон F60 /suspended ceiling F60
A2.13	ЦДУ / Remote control centre	18.98	18.54	паркет /parquet	дисперзија /dispersion	сп. плафон F60 /suspended ceiling F60
A2.14	ЦДУ / Remote control centre	18.98	18.54	паркет /parquet	дисперзија /dispersion	сп. плафон F60 /suspended ceiling F60
A2.15	ЦДУ / Remote control centre	48.34	30.80	ПВЦ-винил /vinyl	дисперзија /dispersion	сп. плафон F60 /suspended ceiling F60
A2.16	Тоалет - Ж /Toilet - W	10.01	20.38	керамичке плочице /ceramic tiles	дисп+кер.пл.h=220cm /disp.+ceramic tiles h220cm	сп. плафон /suspended ceiling
A2.17	Тоалет - М /Toilet - M	7.11	16.84	керамичке плочице /ceramic tiles	дисп+кер.пл.h=220cm /disp.+ceramic tiles h220cm	сп. плафон /suspended ceiling
A2.18	ЕЕ инсталације /EE installations	12.51	14.28	антистатик под /antistatic floor	дисперзија /dispersion	сп. плафон F90 /suspended ceiling F90
A2.18a	ТК просторија /Telecommunication room	12.62	14.42	антистатик под /antistatic floor	дисперзија /dispersion	сп. плафон F90 /suspended ceiling F90
A2.19	Канцеларија - Инфраструктура / Office - Infrastructure	24.28	27.42	паркет /parquet	дисперзија /dispersion	дисперзија /dispersion
A2.20	Канцеларија - Инфраструктура / Office - Infrastructure	24.46	26.84	паркет /parquet	дисперзија /dispersion	дисперзија /dispersion
A2.21	Канцеларија - Инфраструктура / Office - Infrastructure	20.14	18.20	паркет /parquet	дисперзија /dispersion	сп. плафон /suspended ceiling
A2.22	Канцеларија - Инфраструктура / Office - Infrastructure	24.05	19.91	паркет /parquet	дисперзија /dispersion	сп. плафон /suspended ceiling
A2.23	Канцеларија - Инфраструктура / Office - Infrastructure	24.05	19.91	паркет /parquet	дисперзија /dispersion	сп. плафон /suspended ceiling
A2.24	Канцеларија - Инфраструктура / Office - Infrastructure	23.29	19.44	паркет /parquet	дисперзија /dispersion	сп. плафон /suspended ceiling
A2.25	Степенишни простор /Staircase	53.04	30.54	мермерне плоче, 40/40 /marble plates, 40/40	мермерне плоче 60/60 /marble plates, 60/60	сп. плафон F60 /suspended ceiling F60
A2.26	Ходник /Corridor	60.22	62.01	индустријски под /industrial floor	дисперзија /dispersion	сп. плафон F60 /suspended ceiling F60
A2.27	Лифт /Passenger lift (elevator)	-	-			
A2.28	Канцеларија - Инфраструктура / Office - Infrastructure	35.92	24.35	паркет /parquet	дисперзија /dispersion	дисперзија /dispersion
A2.29	Канцеларија - Инфраструктура / Office - Infrastructure	18.51	17.67	паркет /parquet	дисперзија /dispersion	дисперзија /dispersion
A2.30	Канцеларија - Инфраструктура / Office - Infrastructure	17.41	17.20	паркет /parquet	дисперзија /dispersion	дисперзија /dispersion
A2.31	Канцеларија - Инфраструктура / Office - Infrastructure	35.91	24.30	паркет /parquet	дисперзија /dispersion	дисперзија /dispersion
A2.32	Тоалет - М /Toilet - M	11.45	24.35	керамичке плочице /ceramic tiles	дисп.+ кер.плочице /dispersion+ceramic tiles	дисперзија /dispersion
A2.33	Тоалет - Ж /Toilet - W	13.00	26.79	керамичке плочице /ceramic tiles	дисп.+ кер.плочице /dispersion+ceramic tiles	дисперзија /dispersion
A2.33a	Просторија за чишћење / Cleaning room	2.14	5.87	керамичке плочице /ceramic tiles	дисперзија /dispersion	дисперзија /dispersion
A2.34	Чајна кухиња / Kitchenette	3.68	7.68	керамичке плочице /ceramic tiles	дисп.+ кер.плочице /dispersion+ceramic tiles	дисперзија /dispersion
A2.35	Канцеларија - Инфраструктура / Office - Infrastructure	13.38	15.06	паркет /parquet	дисперзија /dispersion	дисперзија /dispersion
A2.36	Канцеларија - Инфраструктура / Office - Infrastructure	30.89	23.08	паркет /parquet	дисперзија /dispersion	дисперзија /dispersion
A2.37	Канцеларија - Инфраструктура / Office - Infrastructure	13.38	15.06	паркет /parquet	дисперзија /dispersion	дисперзија /dispersion
A2.38	Канцеларија - Инфраструктура / Office - Infrastructure	31.24	23.12	паркет /parquet	дисперзија /dispersion	дисперзија /dispersion
Укупна нето површина		1045.93	/ Total second floor NET area			

Број / No.	Датум / Date	Опис / Description
03		
02		
01		

Ревизиони блок /Revision block:

САОБРАЋАЈНИ ИНСТИТУТ ЦИП, д.о.о.
INSTITUTE OF TRANSPORTATION CIP ltd
Немањина 6; 11000 Београд; Србија
Тел:011/3618-134; Факс:011/3618-324; web site: www.sicip.co.rs

Организациона јединица: **ЕЛЕКТРОТЕХНИКА** / Organisational unit: ELECTRICAL DEPARTMENT

Одговорни пројектант за трасу пруге: Responsible designer for track allignment:
Периша Прокопијевић, дипл.инж.ел.
лиценца број:/ licence No.: 353 4455 03,07-152-212/12

Сарадници:/ Associates:
Александар Целетовић, мастер инж. ел.
Нада Дамњановић, инж. ел.

Унутрашња контрола:/ Internal control:
Татјана Кнежевић дипл.инж.ел.

Главни пројектант:/ Chief designer:
др Љиљана Милић Марковић, дипл. грађ. инж.

Руководилац организационе јединице: Manager of organization unit:
Татјана Кнежевић дипл.инж.ел.

Инвеститор/ Investor:
ИНФРАСТРУКТУРА ЖЕЛЕЗНИЦЕ СРБИЈЕ А.Д.
"INFRASTRUCTURE RAILWAYS OF SERBIA", JSC
Немањина 6/IV, **Београд /** Nemanjina **Street** 6/IV, Belgrade

Наручилац пројекта: / Employer: Joint Venture of
China Railway International Corporation Ltd. (CRIC)
No.10 Fuxing Road,Haidian District,Beijing
P.R China, 100844
China Communication Construction Company Ltd. (CCCC)
No.85 Deshengmenwai Street,Xicheng District,Beijing
P.R China, 100088

Објекат:/Structure:
ПРУГА БЕОГРАД - СУБОТИЦА - ДРЖАВНА ГРАНИЦА (КЕЛЕБИЈА)
ДЕОНИЦА ПРУГЕ НОВИ САД - СУБОТИЦА - ДРЖАВНА ГРАНИЦА (КЕЛЕБИЈА)
BELGRADE - SUBOTICA - STATE BORDER (KELEBIA) RAILWAY LINE
SECTION : NOVI SAD - SUBOTICA - STATE BORDER (KELEBIA)

Део пројекта:/ Part of Design:
5/6.2. ДОЈАВА ПОЖАРА И СИСТЕМИ ТЕХНИЧКЕ ЗАШТИТЕ - ЛОКАЦИЈА НОВИ САД
5/6.2. INFORMATION-COMMUNICATIONS AND DETECTION SYSTEMS - LOCATION NOVI SAD

Цртеж:/ Drawing:
Станична зграда крило А - основа 2. спрата - контрола приступа, детекција провале, СОС систем
Station building - base of the second floor - access control, intrusion detection, SOS system

Размера: Scale: 1:50

Фаза пројекта: Design phase: **ПЗИ/DFC**
Датум: Date: **08.2021.**
Цртеж бр. / Drawing No. 2020-250-ЕЛЕ-5/6.2-Ц15

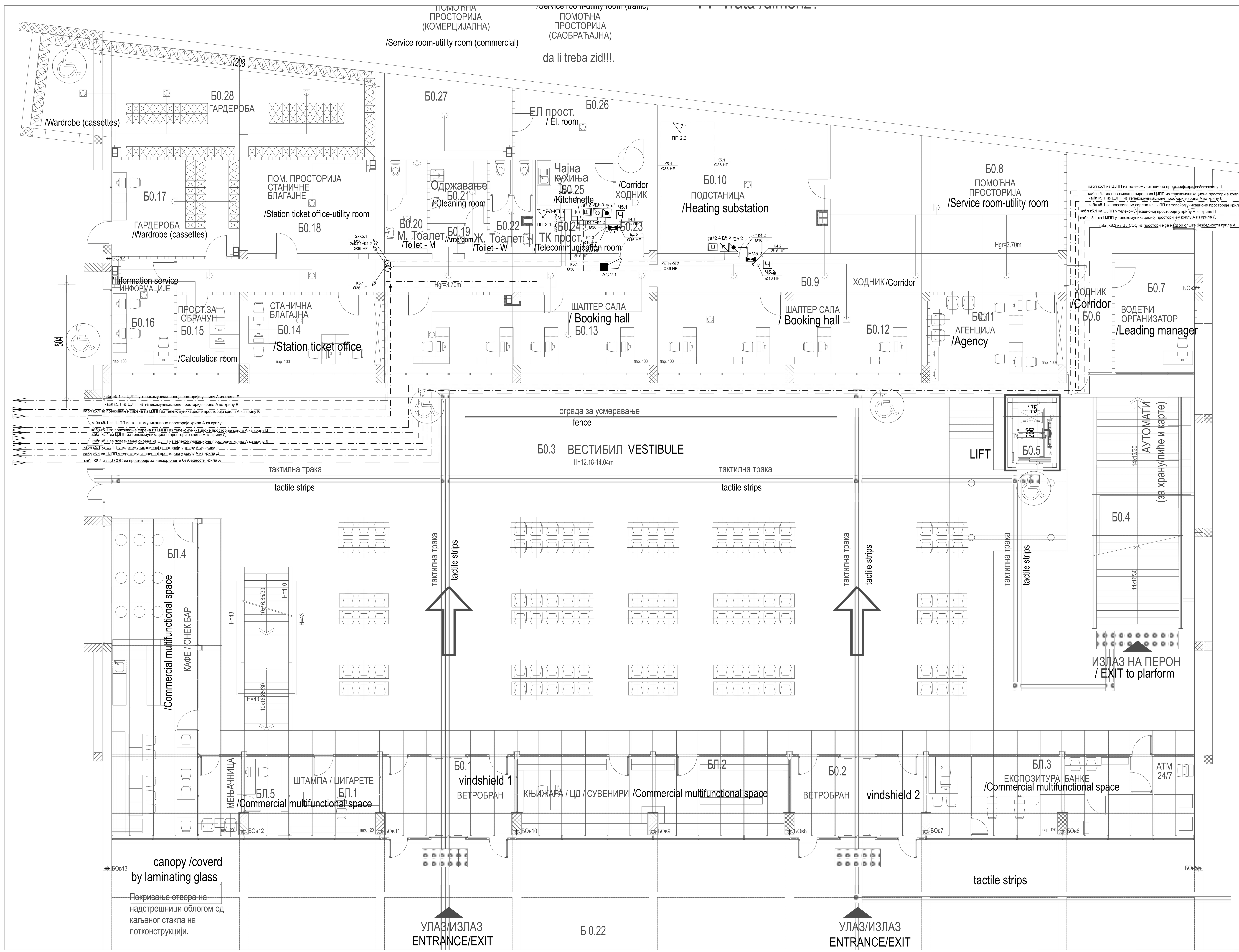

КРИЛО Б0 - ОСНОВА ПРИЗЕМЉА / WING Б0- GROUND FLOOR

бр. пр. No	Намена просторије /Room allocation	Површина P (m²) / Area m2	Обим O (m) /Perimetar m1	Обрада / Finishing		
				Под / floor	Зид / wall	Плафон/ceiling
Б0.1	Ветробран /Windshield	20.90	19.75	мермерне плоче /marble plates	стаклена преграда /glass partition	сп. плафон /suspended ceiling
Б0.2	Ветробран /Windshield	20.90	19.75	мермерне плоче /marble plates	стаклена преграда /glass partition	сп. плафон /suspended ceiling
Б0.3	Вестибил (H=12.18-14.04m) /Vestibule (H=12.18-14.04m)	757.32	129.25	мермерне плоче /marble plates	мермерне плоче 40/60 /marble plates 40/60	перфорирани алу. лим / perforated al.sheet
БЛ.1	Комерцијални - мултифункционални простор /Commercial multifunctional space	13.58	14.85	мермерне плоче /marble plates	монтажна преграда /prefabricated partition	сп. плафон /suspended ceiling
БЛ.2	Комерцијални - мултифункционални простор /Commercial multifunctional space	40.92	32.77	мермерне плоче /marble plates	монтажна преграда /prefabricated partition	сп. плафон /suspended ceiling
БЛ.3	Комерцијални - мултифункционални простор /Commercial multifunctional space	40.53	32.47	мермерне плоче /marble plates	монтажна преграда /prefabricated partition	сп. плафон /suspended ceiling
БЛ.4	Комерцијални - мултифункционални простор /Commercial multifunctional space	53.62	35.76	мермерне плоче /marble plates	монтажна преграда /prefabricated partition	сп. плафон /suspended ceiling
БЛ.5	Комерцијални - мултифункционални простор /Commercial multifunctional space	13.36	16.80	мермерне плоче /marble plates	монтажна преграда /marble plates	сп. плафон /suspended ceiling
Б0.4	Степениште /Staircase	40.00	28.73	мермерне плоче /marble plates	мермерне плоче /marble plates	перфорирани алу лим / perforated al.sheet
Б0.5	Лифт /Lift	4.65	8.82	-	-	-
Б0.6	Ходник /Corridor	33.62	29.99	индустријски под /industrial floor	дисперзија /dispersion	сп. плафон /suspended ceiling
Б0.7	Водећи организатор /Leading manager	17.47	16.98	индустријски под /industrial floor	дисперзија /dispersion	сп. плафон /suspended ceiling
Б0.8	Помоћна просторија /Service room-utility room	51.85	30.70	цем. кошуљица /cement screed	дисперзија /dispersion	сп. плафон F60 /suspended ceiling F60
Б0.9	Ходник /Corridor	56.38	81.88	индустријски под /industrial floor	дисперзија /dispersion	сп. плафон /suspended ceiling
Б0.10	Подстаница /Heating substation	45.79	27.26	цем. кошуљица /cement screed	дисперзија /dispersion	сп. плафон F60 /suspended ceiling F60
60	Агенција /Agency	20.07	18.64	пвц-винил под /vinyl	дисперзија /dispersion	сп. плафон /suspended ceiling
Б0.12	Шалтер сала / Booking hall	40.47	31.88	пвц-винил под /vinyl	дисперзија /dispersion	сп. плафон /suspended ceiling
Б0.13	Шалтер сала / Booking hall	39.74	31.36	пвц-винил под /vinyl	дисперзија /dispersion	сп. плафон /suspended ceiling
Б0.14	Станична благајна /Station ticket office	20.07	18.64	пвц-винил под /vinyl	дисперзија /dispersion	сп. плафон /suspended ceiling
Б0.15	Просторија за обрачун /Calculation room	9.46	12.38	пвц-винил под /vinyl	дисперзија /dispersion	сп. плафон /suspended ceiling
Б0.16	Информације /Information service	13.78	15.52	пвц-винил под /vinyl	дисперзија /dispersion	сп. плафон /suspended ceiling
Б0.17	Гардероба /Wardrobe	23.87	19.74	пвц-винил под /vinyl	дисперзија /dispersion	сп. плафон /suspended ceiling
Б0.18	Помоћна просторија станичне благајне /Station ticket office-utility room	23.14	19.48	пвц-винил под /vinyl	дисперзија /dispersion	сп. плафон /suspended ceiling
Б0.19	Претпростор /Anteroom	3.02	7.44	кер. плочице /ceramic tiles	кер.плочице /ceramic tiles	сп. плафон /suspended ceiling
Б0.20	Тоалет - М /Toilet - M	7.62	15.35	кер. плочице /ceramic tiles	кер.плочице /ceramic tiles	сп. плафон /suspended ceiling
Б0.21	Одржавање / Cleaning room	7.05	10.64	кер. плочице /ceramic tiles	кер.плочице /ceramic tiles	сп. плафон /suspended ceiling
Б0.22	Тоалет - Ж /Toilet - W	7.62	15.43	кер. плочице /ceramic tiles	кер.плочице /ceramic tiles	сп. плафон /suspended ceiling
Б0.23	Ходник /Corridor	5.97	11.14	кер. плочице /ceramic tiles	дисперзија /dispersion	сп. плафон /suspended ceiling
Б0.24	ТК просторија /Telecommunication room	6.82	10.82	антистатик под /antistatic floor	дисперзија /dispersion	сп. плафон /suspended ceiling
Б0.25	Чајна кухиња /Kitchenette	6.82	10.82	кер. плочице /ceramic tiles	дисперзија /dispersion	сп. плафон /suspended ceiling
Б0.26	Помоћна просторија (саобраћајна) /Service room-utility room (traffic)	15.83	17.18	индустријски под /industrial floor	дисперзија /dispersion	сп. плафон /suspended ceiling
Б0.27	Помоћна просторија (комерцијална) /Service room-utility room (commercial)	18.98	18.03	индустријски под /industrial floor	дисперзија /dispersion	сп. плафон /suspended ceiling
Б0.28	Гардероба (касете) /Wardrobe (cassettes)	64.84	42.84	кер. плочице /ceramic tiles	дисперзија /dispersion	сп. плафон /suspended ceiling

Број / No.	Датум / Date	Опис / Description
03		
02		
01		

Ревизиони блок /Revision block:

САОБРАЋАЈНИ ИНСТИТУТ ЦИП, д.о.о.
INSTITUTE OF TRANSPORTATION CIP ltd
Немањина 6; 11000 Београд; Србија
Тел:011/3618-134; Факс:011/3618-324; web site: www.sicip.co.rs

Организациона јединица: **ЕЛЕКТРОТЕХНИКА** / Organisational unit: ELECTRICAL DEPARTMENT

Одговорни пројектант за трасу пруге:
Responsible designer for track allignment:
Периша Прокопијевић, дипл.инж.ел.
лиценца број:/ licence No.: 353 4455 03,07-152-212/12

Сарадници:/ Associates:
Александар Целетовић, мастер инж. ел.
Нада Дамњановић, инж. ел.

Унутрашња контрола:/ Internal control:
Татјана Кнежевић дипл.инж.ел.

Главни пројектант:/ Chief designer:
др Љиљана Милић Марковић, дипл. грађ. инж.

Руководилац организационе јединице:
Manager of organization unit:
Татјана Кнежевић дипл.инж.ел.

Инвеститор/ Investor:
ИНФРАСТРУКТУРА ЖЕЛЕЗНИЦЕ СРБИЈЕ А.Д.
"INFRASTRUCTURE RAILWAYS OF SERBIA", JSC
Немањина 6/IV, **Београд /** Nemanjina **Street** 6/IV, Belgrade

Наручилац пројекта: / Employer: Joint Venture of
China Railway International Corporation Ltd. (CRIC)
No.10 Fuxing Road,Haidian District,Beijing
P.R China, 100844

China Communication Construction Company Ltd. (CCCC)
No.85 Deshengmenwai Street,Xicheng District,Beijing
P.R China, 100088

Објекат:/Structure:
ПРУГА БЕОГРАД - СУБОТИЦА - ДРЖАВНА ГРАНИЦА (КЕЛЕБИЈА)
ДЕОНИЦА ПРУГЕ НОВИ САД - СУБОТИЦА - ДРЖАВНА ГРАНИЦА (КЕЛЕБИЈА)
BELGRADE - SUBOTICA - STATE BORDER (KELEBIA) RAILWAY LINE
SECTION : NOVI SAD - SUBOTICA - STATE BORDER (KELEBIA)

Део пројекта:/ Part of Design:
5/6.2. ДОЈАВА ПОЖАРА И СИСТЕМИ ТЕХНИЧКЕ ЗАШТИТЕ - ЛОКАЦИЈА НОВИ САД
5/6.2. INFORMATION-COMMUNICATIONS AND DETECTION SYSTEMS - LOCATION NOVI SAD

Цртеж:/ Drawing:
Станична зграда крило Б - основа приземља - контрола приступа, детекција провале, СОС систем
Station building - base of the ground floor - access control, intrusion detection, SOS system

Размера: Scale: 1:50

Фаза пројекта: Design phase: **ПЗИ/DFC**

Датум: Date: **08.2021.**

Цртеж бр. / Drawing No. 2020-250-ЕЛЕ-5/6.2-Ц16

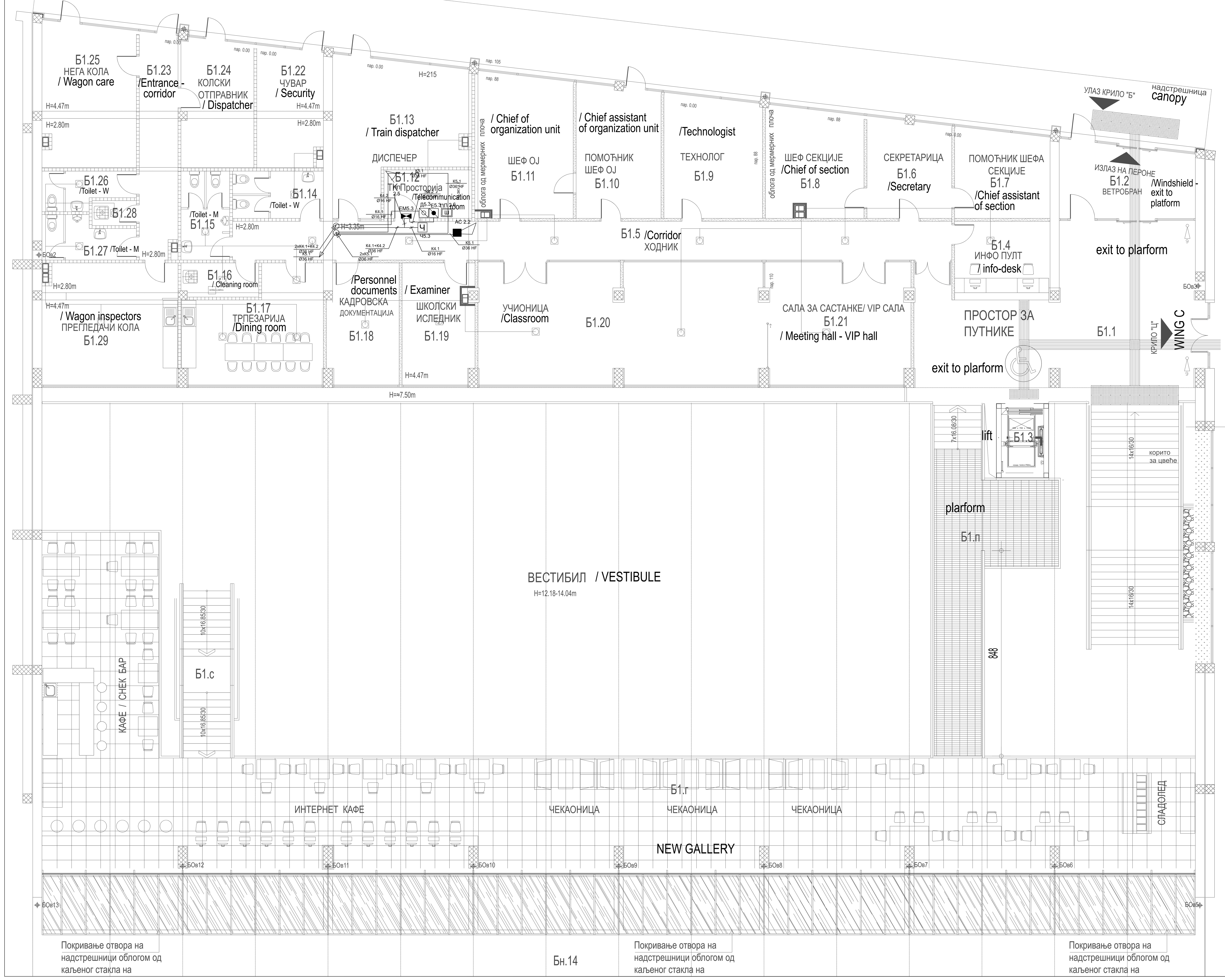

КРИЛО "Ц"

КРИЛО Б1 - ОСНОВА ПРВОГ СПРАТА / WING B1 - FIRST FLOOR

бр. пр. No	Намена просторије /Room allocation	Површина P (m²) / Area m2	Обим O (m) /Perimetar m1	Обрада / Finishing: Под / floor	Зид / wall	Плафон /ceiling
Б1.1	Хол- галерија / Hall - gallery	72.85	42.68	мермерне плоче /marble plates	мермерне плоче 40/60 /marble plates 40/60	сп. плафон /suspended ceiling
Б1.2	Ветробран - излаз на пероне /Windshield - exit to platform	15.93	16.95	мермерне плоче /marble plates	мермерне плоче /marble plates	сп. плафон /suspended ceiling
Б1.3	Лифт / Passenger lift (elevator)					
Б1.4	Инфо-пулт / info-desk	12.80	14.38	мермерне плоче /marble plates	мермерне плоче /marble plates	сп. плафон /suspended ceiling
Б1.5	Ходник /Corridor	47.50	62.58	мермерне плоче /marble plates	мермерне плоче /marble plates	сп. плафон /suspended ceiling
Б1.6	Секретарица /Secretary	13.57	14.78	мермерне плоче /marble plates	мермерне плоче /marble plates	сп. плафон /suspended ceiling
Б1.7	Шеф секције /Chief of section	13.51	14.76	мермерне плоче /marble plates	дисперзија /dispersion	сп. плафон /suspended ceiling
Б1.8	Помоћник шефа секције /Chief assistant of section	17.03	16.55	мермерне плоче /marble plates	дисперзија /dispersion	сп. плафон /suspended ceiling
Б1.9	Технолог /Technologist	19.03	17.56	мермерне плоче /marble plates	дисперзија /dispersion	сп. плафон /suspended ceiling
Б1.10	Помоћник шефа ОЈ / Chief assistant of organization unit	18.49	17.58	мермерне плоче /marble plates	дисперзија /dispersion	сп. плафон /suspended ceiling
Б1.11	Шеф ОЈ /Chief of organization unit	23.30	19.62	мермерне плоче /marble plates	дисперзија /dispersion	сп. плафон /suspended ceiling
Б1.12	ТК Просторија /Telecommunication room	7.26	11.26	антистатик под /antistatic floor	дисперзија /dispersion	сп. плафон /suspended ceiling
Б1.13	Диспечер / Train dispatcher	28.36	24.17	мермерне плоче /marble plates	дисперзија /dispersion	сп. плафон /suspended ceiling
Б1.14	Тоалет - Ж /Toilet - W	7.17	15.50	керамичке плочице /ceramic tiles	керамичке плочице /ceramic tiles	сп. плафон /suspended ceiling
Б1.15	Тоалет - М /Toilet - M	7.22	16.16	керамичке плочице /ceramic tiles	керамичке плочице /ceramic tiles	сп. плафон /suspended ceiling
Б1.16	Просторија за одржавање / Cleaning room	4.46	9.24	керамичке плочице /ceramic tiles	керамичке плочице /ceramic tiles	сп. плафон /suspended ceiling
Б1.17	Трпезарија /Dining room	24.36	21.84	керамичке плочице /ceramic tiles	дисперзија /dispersion	сп. плафон /suspended ceiling
Б1.18	Кадровска документација /Personnel documents	14.59	16.10	мермерне плоче /marble plates	дисперзија /dispersion	сп. плафон /suspended ceiling
Б1.19	Школски иследник / Examiner	14.90	16.62	мермерне плоче /marble plates	дисперзија /dispersion	сп. плафон /suspended ceiling
Б1.20	Учионица /Classroom	59.00	38.81	мермерне плоче /marble plates	дисперзија /dispersion	сп. плафон /suspended ceiling
Б1.21	Сала за састанке - VIP сала / Meeting hall - VIP hall	29.59	22.44	мермерне плоче /marble plates	дисперзија /dispersion	сп. плафон /suspended ceiling
Б1.22	Чувар / Security	13.16	15.09	индустријски под /industrial floor	дисперзија /dispersion	сп. плафон /suspended ceiling
Б1.23	Улаз - ходник / Entrance - corridor	14.72	21.63	индустријски под /industrial floor	дисперзија /dispersion	сп. плафон /suspended ceiling
Б1.24	Колски отправник / Dispatcher	15.36	16.83	индустријски под /industrial floor	дисперзија /dispersion	сп. плафон /suspended ceiling
Б1.25	Нега кола / Wagon care	22.43	19.33	индустријски под /industrial floor	дисперзија /dispersion	сп. плафон /suspended ceiling
Б1.26	Тоалет - Ж /Toilet - W	5.35	13.10	керамичке плочице /ceramic tiles	керамичке плочице /ceramic tiles	сп. плафон /suspended ceiling
Б1.27	Тоалет - М /Toilet - M	6.11	13.90	керамичке плочице /ceramic tiles	керамичке плочице /ceramic tiles	сп. плафон /suspended ceiling
Б1.28	Просторија за одржавање / Cleaning room	1.89	5.72	керамичке плочице /ceramic tiles	керамичке плочице /ceramic tiles	сп. плафон /suspended ceiling
Б1.29	Прегледачи кола / Wagon inspectors	28.33	21.32	индустријски под /industrial floor	дисперзија /dispersion	сп. плафон /suspended ceiling
Б1.г	Нова галерија / Gallery - new	218.07	121.15	гранитна керамика / granite ceramics		сп. плафон /suspended ceiling
Б1.п	Пасарела / Indoor crossing footbridge - new	41.22	39.53	гранитна керамика / granite ceramics		сп. плафон /suspended ceiling
Б1.с	Ново степениште /Staircase - new	15.01	18.59	гранитна керамика / granite ceramics		сп. плафон /suspended ceiling
Укупна нето површина		832.57	/ Total first floor NET area			

НАДСТРЕШНИЦЕ / CANOPY

Бн.14	Надстрешница над улазом у објекат /Canopy - entrance to building	244.30	-	мермерне плоче 40/40 /marble plates, 40/40	мермерне плоче /marble plates	сп. плафон /suspended ceiling
Укупна отворена површина		244.30	/ Total area of open spaces			

ПОВРШИНА - ПРВИ СПРАТ / FIRST FLOOR AREA	Површина P(m²) / Area m2
Укупна нето површина КРИЛА Б1 / WING Б1 -Total first floor NET area	832.57

Укупна бруто површина КРИЛА Б1 / WING Б1 - Total first floor GROSS area	1588.61

Број / No.	Датум / Date	Опис / Description
03		
02		
01		

Ревизиони блок /Revision block:

САОБРАЋАЈНИ ИНСТИТУТ ЦИП, д.о.о.
INSTITUTE OF TRANSPORTATION CIP ltd
Немањина 6; 11000 Београд; Србија
Тел:011/3618-134; Факс:011/3618-324; web site: www.sicip.co.rs

Организациона јединица: **ЕЛЕКТРОТЕХНИКА** / Organisational unit: ELECTRICAL DEPARTMENT

Одговорни пројектант за трасу пруге: Responsible designer for track allignment:
Периша Прокопијевић, дипл.инж.ел.
лиценца број:/ licence No.: 353 4455 03,07-152-212/12

Инвеститор/ Investor: **ИНФРАСТРУКТУРА ЖЕЛЕЗНИЦЕ СРБИЈЕ А.Д. "INFRASTRUCTURE RAILWAYS OF SERBIA", JSC**
Немањина 6/IV, **Београд /** Nemanjina **Street** 6/IV, Belgrade

Наручилац пројекта: / Employer: Joint Venture of
China Railway International Corporation Ltd. (CRIC)
No.10 Fuxing Road,Haidian District,Beijing
P.R China, 100844
China Communication Construction Company Ltd. (CCCC)
No.85 Deshengmenwai Street,Xicheng District,Beijing
P.R China, 100088

Сарадници:/ Associates:
Александар Целетовић, мастер инж. ел.
Нада Дамњановић, инж. ел.

Објекат:/Structure:
ПРУГА БЕОГРАД - СУБОТИЦА - ДРЖАВНА ГРАНИЦА (КЕЛЕБИЈА)
ДЕОНИЦА ПРУГЕ НОВИ САД - СУБОТИЦА - ДРЖАВНА ГРАНИЦА (КЕЛЕБИЈА)
BELGRADE - SUBOTICA - STATE BORDER (KELEBIA) RAILWAY LINE
SECTION : NOVI SAD - SUBOTICA - STATE BORDER (KELEBIA)

Део пројекта:/ Part of Design:
5/6.2. ДОЈАВА ПОЖАРА И СИСТЕМИ ТЕХНИЧКЕ ЗАШТИТЕ - ЛОКАЦИЈА НОВИ САД
5/6.2. INFORMATION-COMMUNICATIONS AND DETECTION SYSTEMS - LOCATION NOVI SAD

Унутрашња контрола:/ Internal control: Татјана Кнежевић дипл.инж.ел.

Главни пројектант:/ Chief designer: **др Љиљана Милић Марковић, дипл. грађ. инж.**

Руководилац организационе јединице: Manager of organization unit: Татјана Кнежевић дипл.инж.ел.

Цртеж:/ Drawing: Станична зграда крило Б - основа 1. спрата - контрола приступа, детекција провале, СОС систем
Station building - base of the first floor - access control, intrusion detection, SOS system

Размера: Scale: 1:50

Фаза пројекта: Design phase: **ПЗИ/DBP**

Датум: Date: **08.2021.**

Цртеж бр. / Drawing No. 2020-250-ЕЛЕ-5/6.2-Ц17

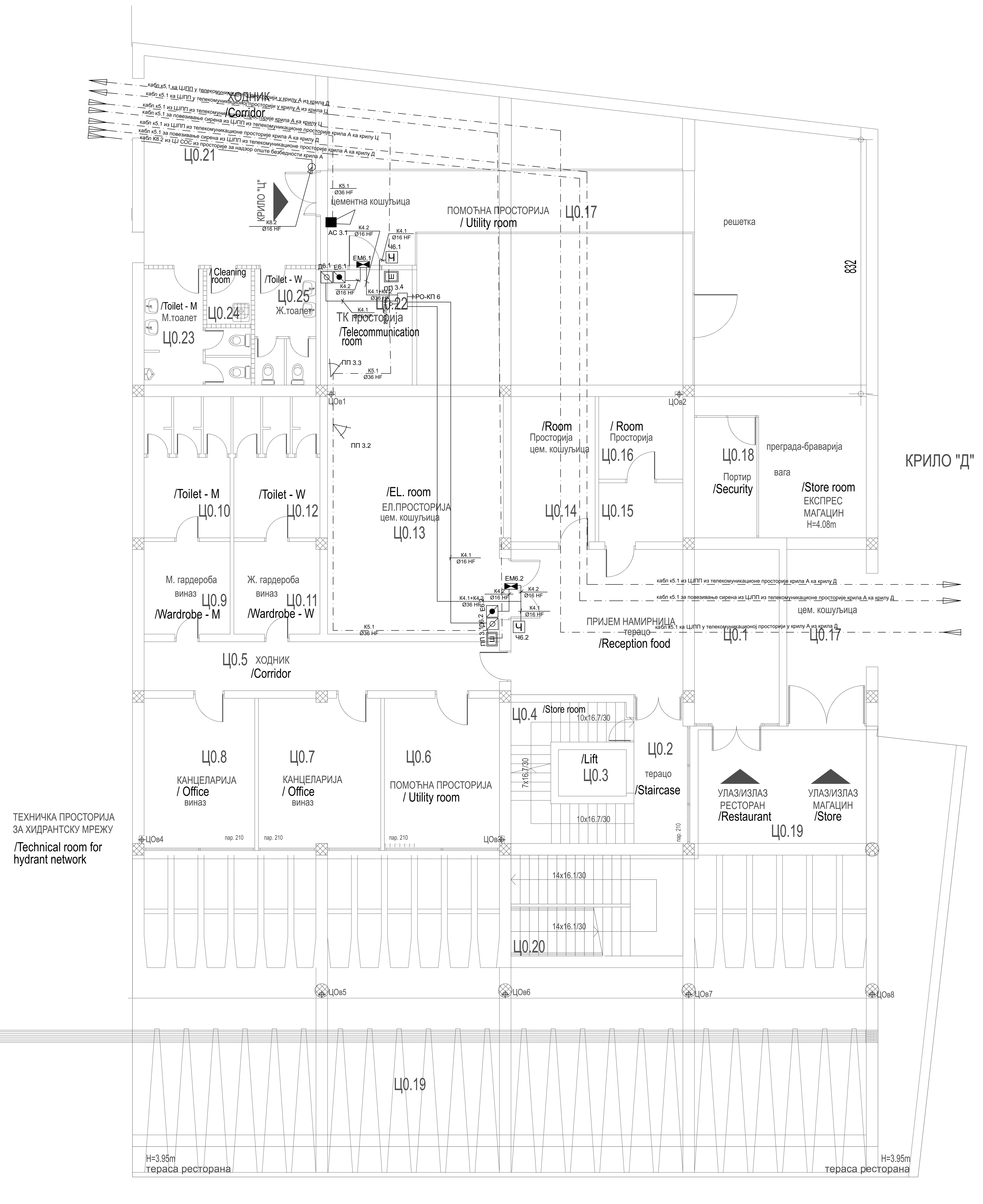

КРИЛО Ц0 - ОСНОВА ПРИЗЕМЉА / WING Ц0- GROUND FLOOR

бр. пр. No	Намена просторије /Room allocation	Површина P (m²) / Area m2	Обим O (m) /Perimetar m1	Обрада / Finishing: Под / floor	Зид / wall	Плафон/ceiling
Ц0.1	Пријем намирница /Reception food	44.24	29.20	терацо / terrazzo	масна боја+ дисперзија /oily paint + dispersion	сп. плафон F60 /suspended ceiling F60
Ц0.2	Степенишни простор /Staircase	7.66	12.78	терацо / terrazzo	масна боја+ дисперзија /oily paint + dispersion	дисперзија /dispersion
Ц0.3	Лифт /Lift	-	-	-	-	-
Ц0.4	Остава /Store room	7.53	14.18	терацо / terrazzo	масна боја+ дисперзија /oily paint + dispersion	дисперзија /dispersion
Ц0.5	Ходник /Corridor	18.59	26.44	терацо / terrazzo	масна боја+ дисперзија /oily paint + dispersion	дисперзија /dispersion
Ц0.6	Тех. просторија за хидрантску мрежу /Technical room for hydrant network	17.86	17.02	епоксид / epoxide	дисперзија /dispersion	сп. плафон F90 /suspended ceiling F90
Ц0.7	Канцеларија / Office	19.00	17.50	виназ /vinyl	дисперзија /dispersion	дисперзија /dispersion
Ц0.8	Канцеларија / Office	17.20	16.74	виназ /vinyl	дисперзија /dispersion	дисперзија /dispersion
Ц0.9	М. гардероба /Wardrobe - M	8.53	11.69	виназ /vinyl	кер.плочице /ceramic tiles	дисперзија /dispersion
Ц0.10	М. тоалет /Toilet - M	13.12	14.92	кер.плочице /ceramic tiles	кер.плочице /ceramic tiles	дисперзија /dispersion
Ц0.11	Ж. гардероба /Wardrobe - W	8.53	11.69	виназ /vinyl	кер.плочице /ceramic tiles	дисперзија /dispersion
Ц0.12	Ж. тоалет /Toilet - W	13.12	14.92	кер.плочице /ceramic tiles	кер.плочице /ceramic tiles	дисперзија /dispersion
Ц0.13	Ел.просторија /El. room	44.68	27.04	цем.кошуљица /cement screed	дисперзија /dispersion	сп. плафон F90 /suspended ceiling F90
Ц0.14	Просторија /Room	13.06	15.00	цем.кошуљица /cement screed	дисперзија /dispersion	дисперзија /dispersion
Ц0.15	Просторија /Room	5.31	9.36	цем.кошуљица /cement screed	дисперзија /dispersion	дисперзија /dispersion
Ц0.16	Просторија /Room	7.43	10.90	цем.кошуљица /cement screed	дисперзија /dispersion	дисперзија /dispersion
Ц0.17	Експрес магацин /Store room	195.69	84.26	цем.кошуљица /cement screed	дисперзија /dispersion	дисперзија /dispersion
Ц0.18	Портир /Security	8.04	11.96	цем.кошуљица /cement screed	дисперзија /dispersion	дисперзија /dispersion
Ц0.21	Ходник /Corridor	28.21	26.18	кер.плочице /ceramic tiles	дисперзија /dispersion	сп. плафон F60 /suspended ceiling F60
Ц0.22	ТК просторија /Telecommunication room	8.86	11.93	антистатик под /antistatic floor	дисперзија /dispersion	сп. плафон F90 /suspended ceiling F90
Ц0.23	М. тоалет /Toilet - M	10.10	19.54	кер.плочице /ceramic tiles	кер.плочице /ceramic tiles	сп. плафон /suspended ceiling
Ц0.24	Просторија за одржавање / Cleaning room	2.62	6.52	кер.плочице /ceramic tiles	кер.плочице /ceramic tiles	сп. плафон /suspended ceiling
Ц0.25	Ж. тоалет /Toilet - W	7.45	15.83	кер.плочице /ceramic tiles	кер.плочице /ceramic tiles	сп. плафон /suspended ceiling
Укупна нето површина		506.82	/ Total ground floor NET area			

ОТВОРЕНЕ ПОВРШИНЕ /OPEN SPACES

Ц0.19	Трем - улаз у објекат КРИЛО Ц / Porch	262.80	76.96	камене плоче /stone plates	-	сп. плафон /suspended ceiling
Ц0.20	Спољно степениште /External staircase			мермерне плоче /marble plates	-	-
Укупна отворена површина		262.80	/ Total area of open spaces			

ПОВРШИНА - ПРИЗЕМЉЕ /GROUND FLOOR AREA	Површина / Area m2 P(m²)
Укупна нето површина КРИЛА Ц0 / WING Ц0 -Total ground floor NET area	506.82

Укупна бруто површина КРИЛА Ц0 / WING Ц0 -Total ground floor GROSS area	588.26

Број / No.	Датум / Date	Опис / Description
03		
02		
01		

Ревизиони блок /Revision block:

САОБРАЋАЈНИ ИНСТИТУТ ЦИП, д.о.о.
INSTITUTE OF TRANSPORTATION CIP ltd
Немањина 6; 11000 Београд; Србија
Тел:011/3618-134; Факс:011/3618-324; web site: www.sicip.co.rs

Организациона јединица: **ЕЛЕКТРОТЕХНИКА** / Organisational unit: ELECTRICAL DEPARTMENT

Одговорни пројектант за трасу пруге: Responsible designer for track allignment:
Периша Прокопијевић, дипл.инж.ел.
лиценца број:/ licence No.: 353 4455 03,07-152-212/12

Сарадници:/ Associates:
Александар Џелетовић, мастер инж. ел.
Нада Дамњановић, инж. ел.

Унутрашња контрола:/ Internal control: Татјана Кнежевић дипл.инж.ел.
Главни пројектант:/ Chief designer: **др Љиљана Милић Марковић, дипл. грађ. инж.**
Руководилац организационе јединице: Manager of organization unit: Татјана Кнежевић дипл.инж.ел.

Инвеститор/ Investor: **ИНФРАСТРУКТУРА ЖЕЛЕЗНИЦЕ СРБИЈЕ А.Д. "INFRASTRUCTURE RAILWAYS OF SERBIA", JSC**
Немањина 6/IV, **Београд /** Nemanjina **Street** 6/IV, Belgrade

Наручилац пројекта: / Employer: Joint Venture of
China Railway International Corporation Ltd. (CRIC) No.10 Fuxing Road,Haidian District,Beijing P.R China, 100844
China Communication Construction Company Ltd. (CCCC) No.85 Deshengmenwai Street,Xicheng District,Beijing P.R China, 100088

Објекат:/Structure:
ПРУГА БЕОГРАД - СУБОТИЦА - ДРЖАВНА ГРАНИЦА (КЕЛЕБИЈА)
ДЕОНИЦА ПРУГЕ НОВИ САД - СУБОТИЦА - ДРЖАВНА ГРАНИЦА (КЕЛЕБИЈА)
BELGRADE - SUBOTICA - STATE BORDER (KELEBIA) RAILWAY LINE
SECTION : NOVI SAD - SUBOTICA - STATE BORDER (KELEBIA)

Део пројекта:/ Part of Design:
5/6.2. ДОЈАВА ПОЖАРА И СИСТЕМИ ТЕХНИЧКЕ ЗАШТИТЕ - ЛОКАЦИЈА НОВИ САД
5/6.2. INFORMATION-COMMUNICATIONS AND DETECTION SYSTEMS - LOCATION NOVI SAD

Цртеж:/ Drawing:
Станична зграда крило Ц - основа приземља - контрола приступа, детекција провале, СОС систем
Station building - base of the ground floor - access control, intrusion detection, SOS system

Размера: Scale: 1:50

Фаза пројекта: Design phase: **ПЗИ/DFC**
Датум: Date: **08.2021.**
Цртеж бр. / Drawing No.: 2020-250-ЕЛЕ-5/6.2-Ц18

КРИЛО Ц1 - ОСНОВА ПРВОГ СПРАТА (НИВО ПЕРОНА) / WING Ц1 - FIRST FLOOR						
бр. пр. No	Намена просторије /Room allocation	Површина P (m²) / Area m2	Обим O (m) /Perimetar m1	Обрада / Finishing		
				Под / floor	Зид / wall	Плафон /ceiling
Ц1.1	Ресторан (H=6.17m) /Restaurant (H=6.17m)	171.66	52.79	мермер /marble	мермер + дисперзија /marble+dispersion	дисперзија /dispersion
Ц1.2	Кухиња /Kitchen	135.92	105.88	виназ / кер.плочице vinyl / ceramic tiles	кер.плочице /ceramic tiles	дисперзија /dispersion
Ц1.3	Степенишни простор /Staircase	9.57	15.16	терацо /terrazzo	масна боја+ дисперзија /oily paint + dispersion	дисперзија /dispersion
Ц1.4	Магацин /Store room	5.46	11.00	терацо /terrazzo	масна боја+ дисперзија /oily paint + dispersion	дисперзија /dispersion
Ц1.5	Степениште /Staircase	9.55	17.29	терацо /terrazzo	масна боја+ дисперзија /oily paint + dispersion	дисперзија /dispersion
Ц1.6	Експрес ресторан / Restaurant	181.35	65.54	мермер /marble	мермер + дисперзија /marble+dispersion	дисперзија /dispersion
Ц1.7	Претпростор /Anteroom	5.37	9.54	кер.плочице /ceramic tiles	кер.плочице /ceramic tiles	сп.плафон /suspended ceiling
Ц1.8	Ж. Тоалет /Toilet - W	14.50	25.06	кер.плочице /ceramic tiles	кер.плочице /ceramic tiles	сп.плафон /suspended ceiling
Ц1.9	М. Тоалет /Toilet - M	14.21	28.27	кер.плочице /ceramic tiles	кер.плочице /ceramic tiles	сп.плафон /suspended ceiling
Ц1.9а	Тоалет за ЛПП /Toilet - disabled persons	3.96	8.00	кер.плочице /ceramic tiles	кер.плочице /ceramic tiles	сп.плафон /suspended ceiling
Укупна нето површина		551.55	/ Total first floor NET area			

ОТВОРЕНЕ ПОВРШИНЕ /OPEN SPACES						
Ц1.10	Тераса ресторана /Terrace of restaurant	268.31	88.19	гранитне плоче / stone plates	-	-
Ц1.11	Степениште /Stairs	18.55	17.84	гранитне плоче / stone plates	-	-
Укупна отворена површина		286.85	/ Total area of open spaces			

ПОВРШИНА - ПРВИ СПРАТ / FIRST FLOOR AREA	Површина P(m²) / Area m2
Укупна нето површина КРИЛА Ц1 / WING Ц1 -Total first floor NET area	551.55

Укупна бруто површина КРИЛА Ц1 / WING Ц1 - Total first floor GROSS area	613.56

Број / No.	Датум / Date	Опис / Description
03		
02		
01		

Ревизиони блок /Revision block:

САОБРАЋАЈНИ ИНСТИТУТ ЦИП, д.о.о.
INSTITUTE OF TRANSPORTATION CIP ltd
Немањина 6; 11000 Београд; Србија
Тел:011/3618-134; Факс:011/3618-324; web site: www.sicip.co.rs

Организациона јединица: **ЕЛЕКТРОТЕХНИКА** / Organisational unit: ELECTRICAL DEPARTMENT

Одговорни пројектант за трасу пруге:
Responsible designer for track allignment:
Периша Прокопијевић, дипл.инж.ел.
лиценца број:/ licence No.:
353 4455 03,07-152-212/12

Инвеститор/ Investor:
ИНФРАСТРУКТУРА ЖЕЛЕЗНИЦЕ СРБИЈЕ А.Д.
"INFRASTRUCTURE RAILWAYS OF SERBIA", JSC
Немањина 6/IV, **Београд /** Nemanjina **Street** 6/IV, Belgrade

Наручилац пројекта: / Employer: Joint Venture of
China Railway International Corporation Ltd. (CRIC)
No.10 Fuxing Road,Haidian District,Beijing
P.R China, 100844
China Communication Construction Company Ltd. (CCCC)
No.85 Deshengmenwai Street,Xicheng District,Beijing
P.R China, 100088

Сарадници:/ Associates:
Александар Целетовић, мастер инж. ел.
Нада Дамњановић, инж. ел.

Објекат:/Structure:
ПРУГА БЕОГРАД - СУБОТИЦА - ДРЖАВНА ГРАНИЦА (КЕЛЕБИЈА)
ДЕОНИЦА ПРУГЕ НОВИ САД - СУБОТИЦА - ДРЖАВНА ГРАНИЦА (КЕЛЕБИЈА)
BELGRADE - SUBOTICA - STATE BORDER (KELEBIA) RAILWAY LINE
SECTION : NOVI SAD - SUBOTICA - STATE BORDER (KELEBIA)

Део пројекта:/ Part of Design:
5/6.2. ДОЈАВА ПОЖАРА И СИСТЕМИ ТЕХНИЧКЕ ЗАШТИТЕ - ЛОКАЦИЈА НОВИ САД
5/6.2. INFORMATION-COMMUNICATIONS AND DETECTION SYSTEMS - LOCATION NOVI SAD

Унутрашња контрола:/ Internal control:
Татјана Кнежевић дипл.инж.ел.

Главни пројектант:/ Chief designer:
др Љиљана Милић Марковић, дипл. грађ. инж.

Руководилац организационе јединице:
Manager of organization unit:
Татјана Кнежевић дипл.инж.ел.

Цртеж:/ Drawing:
Станична зграда крило Ц - основа 1. спрата - контрола приступа, детекција провале, СОС систем
Station building - base of the first floor - access control, intrusion detection, SOS system

Размера: Scale: 1:50

Фаза пројекта: Design phase:	Датум: Date:	Цртеж бр. / Drawing No.
ПЗИ/DFC	**08.2021.**	2020-250-ЕЛЕ-5/6.2-Ц19

ОСНОВА ПРИЗЕМЉА
КРИЛО "Д"
/GROUND FLOOR PLAN VIEW
WING "Д"

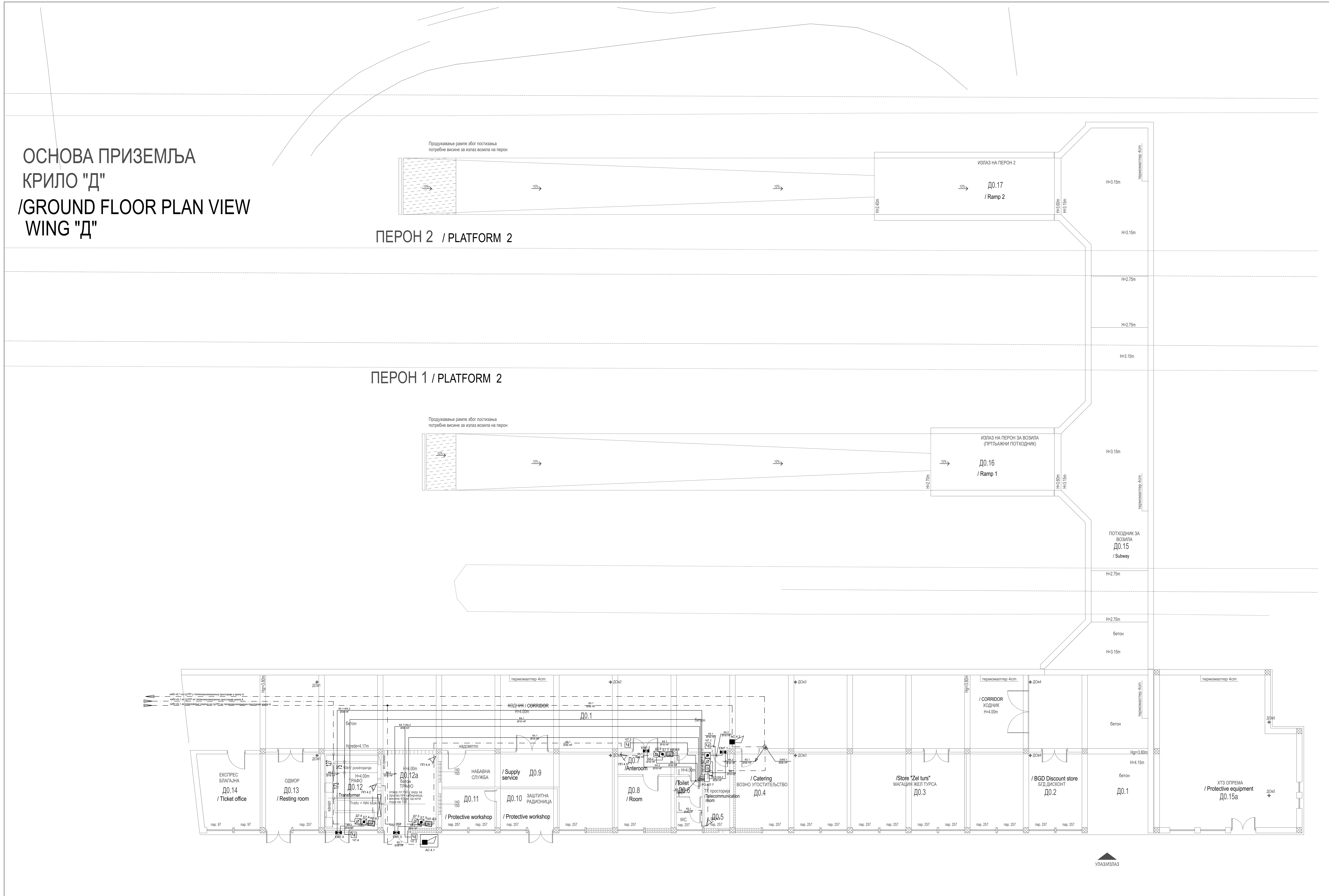

КРИЛО Д0 - ОСНОВА ПРИЗЕМЉА / WING Д0- GROUND FLOOR						
бр. пр. No	Намена просторије /Room allocation	Површина P (m²) / Area m2	Обим O (m) /Perimetar m1	Обрада / Finishing: Под / floor	Зид / wall	Плафон/ceiling
Д0.1	Ходник /Corridor	352.76	153.29	бетонске плоче /concrete plates	масна боја+ дисперзија /oily paint + dispersion	малтер /mortar
Д0.2	БГД дисконт / BGD Discount store	40.34	26.28	бетонске плоче /concrete plates	дисперзија /dispersion	малтер /mortar
Д0.3	Магацин Жел турса /Store "Zel turs"	39.69	26.02	бетонске плоче /concrete plates	дисперзија /dispersion	малтер /mortar
Д0.4	Возно угоститељство/ Catering	39.04	26.02	бетонске плоче /concrete plates	дисперзија /dispersion	малтер /mortar
Д0.5	ТК просторија /Telecommunication room	10.28	14.28	антистатик под /antistatic floor	дисперзија /dispersion	сп. плафон F90 /suspended ceiling F90
Д0.6	Тоалет /Toilet	8.87	19.72	керамичке плочице /ceramic tiles	кер.плочице+дисп. /ceramic tiles+dispersion	малтер /mortar
Д0.7	Просторија - предпростор /Anteroom	5.94	10.82	бетонске плоче /concrete plates	дисперзија /dispersion	малтер /mortar
Д0.8	Просторија / Room	13.50	14.72	бетонске плоче /concrete plates	дисперзија /dispersion	сп. плафон F90 /suspended ceiling F90
Д0.9	Набавна служба / Supply service	37.69	34.02	бетонске плоче /concrete plates	дисперзија /dispersion	малтер /mortar
Д0.10	Заштитна радионица / Protective workshop	10.89	13.54	бетонске плоче /concrete plates	масна боја+ дисперзија /oily paint + dispersion	малтер /mortar
Д0.11	Остава-заштитина радионица / Protective workshop	9.52	12.50	бетонске плоче /concrete plates	дисперзија /dispersion	малтер /mortar
Д0.12	Трафо / Transformer	18.10	17.24	бетонске плоче /concrete plates	дисперзија /dispersion	малтер /mortar
Д0.12а	Трафо / Transformer	19.40	17.76	бетонске плоче /concrete plates	дисперзија /dispersion	малтер /mortar
Д0.13	Одмор / Resting room	19.24	17.76	виназ /vinyl	дисперзија /dispersion	малтер /mortar
Д0.14	Експрес благајна / TIcket office	20.96	18.42	виназ /vinyl	дисперзија /dispersion	малтер /mortar
Д0.15а	ХТЗ опрема / Protective equipment	88.25	39.42	бетонске плоче /concrete plates	дисперзија /dispersion	малтер /mortar
Укупна нето површина		734.47	/ Total ground floor NET area			

КРИЛО Д - Потходник за излаз / улаз возила на пероне / WING Д - SUBWAY						
Д0.15	Потходник / Subway	179.03	92.35	бетонске плоче /concrete plates	дисперзија /dispersion	малтер /mortar
Д0.16	Рампа 1 / Ramp 1	48.89	33.10	бетонске плоче /concrete plates	дисперзија /dispersion	малтер /mortar
Д0.17	Рампа 2 / Ramp 2	48.90	33.10	бетонске плоче /concrete plates	дисперзија /dispersion	малтер /mortar
Укупна отворена површина		276.82	/ Total area of open spaces			

ПОВРШИНА - ПРИЗЕМЉЕ /GROUND FLOOR AREA	Површина / Area m2 P(m²)
Укупна нето површина КРИЛО Д0 / WING Д0 -Total ground floor NET area	88.25
Укупна нето површина ПОТХОДНИК ЗА ВОЗИЛА / SUBWAY FOR VEHICLES - Total ground floor NET area	276.82

Укупна бруто површина КРИЛО Д0 / WING Д0 -Total ground floor GROSS area	835.93
Укупна бруто површина ПОТХОДНИК ЗА ВОЗИЛА / SUBWAY FOR VEHICLES - Total ground floor GROSS	324.02

Број / No.	Датум / Date	Опис / Description
03		
02		
01		

Ревизиони блок /Revision block:

САОБРАЋАЈНИ ИНСТИТУТ ЦИП, д.о.о.
INSTITUTE OF TRANSPORTATION CIP ltd
Немањина 6; 11000 Београд; Србија
Тел:011/3618-134; Факс:011/3618-324; web site: www.sicip.co.rs

Организациона јединица: **ЕЛЕКТРОТЕХНИКА** / Organisational unit: ELECTRICAL DEPARTMENT

Одговорни пројектант за трасу пруге: Responsible designer for track allignment:
Периша Прокопијевић, дипл.инж.ел.
лиценца број:/ licence No.: 353 4455 03,07-152-212/12

Сарадници:/ Associates:
Александар Целетовић, мастер инж. ел.
Нада Дамњановић, инж. ел.

Унутрашња контрола:/ Internal control: Татјана Кнежевић дипл.инж.ел.
Главни пројектант:/ Chief designer: **др Љиљана Милић Марковић, дипл. грађ. инж.**
Руководилац организационе јединице: Manager of organization unit: Татјана Кнежевић дипл.инж.ел.

Инвеститор/ Investor: **ИНФРАСТРУКТУРА ЖЕЛЕЗНИЦЕ СРБИЈЕ А.Д.** **"INFRASTRUCTURE RAILWAYS OF SERBIA", JSC** **Немањина** 6/IV, **Београд /** Nemanjina **Street** 6/IV, Belgrade

Наручилац пројекта: / Employer: Joint Venture of
China Railway International Corporation Ltd. (CRIC) No.10 Fuxing Road,Haidian District,Beijing P.R China, 100844
China Communication Construction Company Ltd. (CCCC) No.85 Deshengmenwai Street,Xicheng District,Beijing P.R China, 100088

Објекат:/Structure:
ПРУГА БЕОГРАД - СУБОТИЦА - ДРЖАВНА ГРАНИЦА (КЕЛЕБИЈА)
ДЕОНИЦА ПРУГЕ НОВИ САД - СУБОТИЦА - ДРЖАВНА ГРАНИЦА (КЕЛЕБИЈА)
BELGRADE - SUBOTICA - STATE BORDER (KELEBIA) RAILWAY LINE
SECTION : NOVI SAD - SUBOTICA - STATE BORDER (KELEBIA)

Део пројекта:/ Part of Design:
5/6.2. ДОЈАВА ПОЖАРА И СИСТЕМИ ТЕХНИЧКЕ ЗАШТИТЕ - ЛОКАЦИЈА НОВИ САД
5/6.2. INFORMATION-COMMUNICATIONS AND DETECTION SYSTEMS - LOCATION NOVI SAD

Цртеж:/ Drawing: Станична зграда крило Д - основа приземља - контрола приступа, детекција провале, СОС систем
Station building - base of the ground floor - access control, intrusion detection, SOS system

Размера: Scale: 1:75

Фаза пројекта: Design phase: **ПЗИ/DFC**
Датум: Date: **08.2021.**
Цртеж бр. / Drawing No. 2020-250-ЕЛЕ-5/6.2-Ц20

КРИЛО Д1- ОСНОВА ПРВОГ СПРАТА (НИВО ПЕРОНА) / WING Д1 - FIRST FLOOR

	бр. пр. No	Намена просторије /Room allocation	Површина P (m²) / Area m2	Обим O (m) /Perimetar m1	Обрада / Finishing: Под / floor	Зид / wall	Плафон /ceiling
СРБИЈА ВОЗ / SRBIJA VOZ	Д1.1	Улаз / Entrance	11.09	17.76	кер.плочице /ceramic tiles	дисперзија /dispersion	сп. плафон /suspended ceiling
	Д1.2	Дневни одмор / Leaving room	24.68	19.91	ПВЦ-винил под / vinyl	дисперзија /dispersion	сп. плафон /suspended ceiling
	Д1.3	Коначиште / Dormitory	18.84	19.22	ПВЦ-винил под / vinyl	дисперзија /dispersion	сп. плафон /suspended ceiling
	Д1.4	Купатило / Bathroom	3.43	7.52	кер.плочице /ceramic tiles	кер.плочице /ceramic tiles	сп. плафон /suspended ceiling
	Д1.5	Коначиште / Dormitory	16.85	18.28	ПВЦ-винил под / vinyl	дисперзија /dispersion	сп. плафон /suspended ceiling
	Д1.6	Купатило / Bathroom	3.06	7.00	кер.плочице /ceramic tiles	кер.плочице /ceramic tiles	сп. плафон /suspended ceiling
	Д1.7	Коначиште / Dormitory	21.12	21.10	ПВЦ-винил под / vinyl	дисперзија /dispersion	сп. плафон /suspended ceiling
	Д1.8	Купатило / Bathroom	2.97	6.90	кер.плочице /ceramic tiles	кер.плочице /ceramic tiles	сп. плафон /suspended ceiling
	Д1.9	Дежурни / Duty worker	7.60	11.68	ПВЦ-винил под / vinyl	дисперзија /dispersion	сп. плафон /suspended ceiling
	Д1.10	Тоалет /Toilet	3.35	9.42	кер.плочице /ceramic tiles	кер.плочице /ceramic tiles	сп. плафон /suspended ceiling
ПОЛИЦИЈСКА СТАНИЦА / POLICE STATION	Д1.11	Улаз / Entrance	8.75	13.50	терацо /terrazzo	дисперзија /dispersion	дисперзија /dispersion
	Д1.12	Пријем / Admission	29.86	23.84	паркет /parquet	дисперзија /dispersion	дисперзија /dispersion
	Д1.13	Магацин /Store room	8.75	13.50	терацо /terrazzo	дисперзија /dispersion	дисперзија /dispersion
	Д1.14	Канцеларија 1 / Office 1	20.34	18.28	паркет /parquet	дисперзија /dispersion	дисперзија /dispersion
	Д1.15	Канцеларија 2 / Office 2	12.42	14.28	паркет /parquet	дисперзија /dispersion	дисперзија /dispersion
	Д1.16	Начелник / Chief	19.05	17.76	паркет /parquet	дисперзија /dispersion	дисперзија /dispersion
	Д1.17	Магацин /Store room	4.50	10.08	терацо /terrazzo	дисперзија /dispersion	дисперзија /dispersion
	Д1.18	Кухиња са оставом /Kitchen with store room	5.74	12.16	кер.плочице /ceramic tiles	дисперзија /dispersion	дисперзија /dispersion
	Д1.19	Тоалет /Toilet	7.76	20.80	кер.плочице /ceramic tiles	кер.плочице+дисп. /ceramic tiles+dispersion	дисперзија /dispersion
	Д1.20	Помоћна просторија /Service room-utility room	8.75	13.50	терацо /terrazzo	дисперзија /dispersion	дисперзија /dispersion
АМБУЛАНТА / AMBULANCE	Д1.21	Ветробран /Windshield	2.89	6.80	кер.плочице /ceramic tiles	дисперзија /dispersion	дисперзија /dispersion
	Д1.22	Ходник и чекаоница /Corridor and waiting-room	28.51	35.64	кер.плочице /ceramic tiles	дисперзија /dispersion	дисперзија /dispersion
	Д1.23	Ординација - интерниста / Consulting room - Internist	12.88	14.50	кер.плочице /ceramic tiles	дисперзија /dispersion	дисперзија /dispersion
	Д1.24	Картотека / Files	12.27	16.58	кер.плочице /ceramic tiles	дисперзија /dispersion	дисперзија /dispersion
	Д1.25	Ординација 1 / Consulting room 1	13.00	14.56	кер.плочице /ceramic tiles	дисперзија /dispersion	дисперзија /dispersion
	Д1.26	Ординација 2 / Consulting room 2	12.18	14.04	кер.плочице /ceramic tiles	дисперзија /dispersion	дисперзија /dispersion
	Д1.27	Тоалет за запослене /Toilet - employees	1.98	5.82	кер.плочице /ceramic tiles	кер.плочице+дисп. /ceramic tiles+dispersion	дисперзија /dispersion
	Д1.28	Тоалет за запослене /Toilet - employees	2.50	7.90	кер.плочице /ceramic tiles	кер.плочице+дисп. /ceramic tiles+dispersion	дисперзија /dispersion
	Д1.29	Тоалет за пацијенте /Toilet - patients	2.52	7.62	кер.плочице /ceramic tiles	кер.плочице+дисп. /ceramic tiles+dispersion	дисперзија /dispersion
	Д1.30	Ординација - стоматологија / Consulting room - dentistry	19.40	17.76	кер.плочице /ceramic tiles	дисперзија /dispersion	дисперзија /dispersion
СЕКЦИЈА ЗА ВУЧУ НОВИ САД - СРБИЈА ВОЗ (ОРГАНИЗАЦИЈУ ПРОСТОРА УРАДИЋЕ СЕКЦИЈА ЗА ВУЧУ) / TRACCKING SECTION NOVI SAD - SRBIJA VOZ	Д1.31	Улаз / Entrance	8.75	13.50	терацо /terrazzo	дисперзија /dispersion	дисперзија /dispersion
	Д1.32	Просторија / Room	41.25	27.32	терацо /terrazzo	дисперзија /dispersion	дисперзија /dispersion
	Д1.33	Кухиња /Kitchen	20.41	18.28	терацо /terrazzo	кер.плочице+дисп. /ceramic tiles+dispersion	дисперзија /dispersion
	Д1.34	Просторија / Room	5.49	9.78	терацо /terrazzo	дисперзија /dispersion	дисперзија /dispersion
	Д1.35	Тоалет / Toilet	3.50	7.50	кер.плочице /ceramic tiles	кер.плочице+дисп. /ceramic tiles+dispersion	дисперзија /dispersion
	Д1.36	Просторија / Room	9.20	14.02	терацо /terrazzo	дисперзија /dispersion	малтер /mortar
	Д1.37	Просторија / Room	11.17	13.52	терацо /terrazzo	дисперзија /dispersion	малтер /mortar
	Д1.37a	ТК просторија /Telecommunication room	7.76	11.76	антистатик под /antistatic floor	дисперзија /dispersion	сп. плафон F90 /suspended ceiling F90
	Д1.38	Просторија / Room	19.40	17.76	терацо /terrazzo	дисперзија /dispersion	малтер /mortar
	Д1.39	Улаз / Entrance	8.75	13.50	терацо /terrazzo	дисперзија /dispersion	малтер /mortar
	Д1.40	Просторија / Room	20.70	18.28	паркет /parquet	дисперзија /dispersion	малтер /mortar
	Д1.41	Просторија / Room	20.31	18.80	паркет /parquet	дисперзија /dispersion	малтер /mortar
	Д1.42	Просторија / Room	10.50	14.54	терацо /terrazzo	дисперзија /dispersion	малтер /mortar
	Д1.43	Просторија / Room	13.02	15.54	терацо /terrazzo	дисперзија /dispersion	малтер /mortar
	Д1.44	Просторија / Room	6.71	12.62	терацо /terrazzo	дисперзија /dispersion	малтер /mortar
	Д1.45	Улаз / Entrance	8.75	13.50	терацо /terrazzo	дисперзија /dispersion	малтер /mortar
	Д1.46	Просторија / Room	19.40	17.76	паркет /parquet	дисперзија /dispersion	малтер /mortar
	Д1.47	Тоалет / Toilet	6.59	10.58	терацо /terrazzo	кер.плочице+дисп. /ceramic tiles+dispersion	малтер /mortar
	Д1.48	Тоалет / Toilet	4.33	10.74	терацо /terrazzo	кер.плочице+дисп. /ceramic tiles+dispersion	малтер /mortar
	Д1.49	Тоалет / Toilet	5.05	10.90	терацо /terrazzo	кер.плочице+дисп. /ceramic tiles+dispersion	малтер /mortar
	Д1.50	Ветробран /Windshield	6.45	11.42	кер.плочице /ceramic tiles	дисперзија /dispersion	сп.плафон /suspended ceiling
	Д1.51	Просторија / Room	9.74	13.56	терацо /terrazzo	дисперзија /dispersion	сп.плафон /suspended ceiling
	Д1.52	Просторија / Room	57.02	31.78	кер.плочице /ceramic tiles	дисперзија /dispersion	сп.плафон /suspended ceiling
	Д1.53	Предпростор / Anteroom	11.71	14.14	кер.плочице /ceramic tiles	кер.плочице+дисп. /ceramic tiles+dispersion	малтер /mortar
	Д1.54	Купатило / Bathroom	4.63	8.62	кер.плочице /ceramic tiles	кер.плочице+дисп. /ceramic tiles+dispersion	малтер /mortar
	Д1.55	Просторија / Room	9.20	14.02	ламинат /laminate	дисперзија /dispersion	малтер /mortar
	Д1.56	Просторија / Room	4.92	8.92	ламинат /laminate	дисперзија /dispersion	малтер /mortar
	Д1.57	Просторија / Room	5.51	9.40	ламинат /laminate	дисперзија /dispersion	малтер /mortar
	Д1.58	Купатило / Bathroom	4.26	10.86	кер.плочице /ceramic tiles	кер.плочице+дисп. /ceramic tiles+dispersion	сп.плафон /suspended ceiling
	Д1.59	Кухиња /Kitchen	8.30	12.24	кер.плочице /ceramic tiles	кер.плочице+дисп. /ceramic tiles+dispersion	сп.плафон /suspended ceiling
		Укупна нето површина	719.87	/ Total first floor NET area			

ПОВРШИНА - ПРВИ СПРАТ / FIRST FLOOR AREA	Површина P(m²) / Area m2
Укупна нето површина КРИЛО Д1 / WING Д1 -Total first floor NET area	719.87
Укупна бруто површина КРИЛО Д1 / WING Д1 - Total first floor GROSS area	854.46

Број / No.	Датум / Date	Опис / Description
03		
02		
01		

Ревизиони блок /Revision block:

САОБРАЋАЈНИ ИНСТИТУТ ЦИП, д.о.о.
INSTITUTE OF TRANSPORTATION CIP ltd
Немањина 6; 11000 Београд; Србија
Тел:011/3618-134; Факс:011/3618-324; web site: www.sicip.co.rs

Организациона јединица: **ЕЛЕКТРОТЕХНИКА** / Organisational unit: ELECTRICAL DEPARTMENT

Одговорни пројектант за трасу пруге: Responsible designer for track allignment:
Периша Прокопијевић, дипл.инж.ел.
лиценца број: / licence No.: 353 4455 03,07-152-212/12

Сарадници:/ Associates:
Александар Целетовић, мастер инж. ел.
Нада Дамњановић, инж. ел.

Унутрашња контрола:/ Internal control: Татјана Кнежевић дипл.инж.ел.

Главни пројектант:/ Chief designer: **др Љиљана Милић Марковић, дипл. грађ. инж.**

Руководилац организационе јединице: Manager of organization unit: Татјана Кнежевић дипл.инж.ел.

Инвеститор/ Investor: **ИНФРАСТРУКТУРА ЖЕЛЕЗНИЦЕ СРБИЈЕ А.Д. "INFRASTRUCTURE RAILWAYS OF SERBIA", JSC**
Немањина 6/IV, **Београд /** Nemanjina **Street** 6/IV, Belgrade

Наручилац пројекта: / Employer: Joint Venture of
China Railway International Corporation Ltd. (CRIC)
No.10 Fuxing Road,Haidian District,Beijing
P.R China, 100844
China Communication Construction Company Ltd. (CCCC)
No.85 Deshengmenwai Street,Xicheng District,Beijing
P.R China, 100088

Објекат:/Structure:
ПРУГА БЕОГРАД - СУБОТИЦА - ДРЖАВНА ГРАНИЦА (КЕЛЕБИЈА)
ДЕОНИЦА ПРУГЕ НОВИ САД - СУБОТИЦА - ДРЖАВНА ГРАНИЦА (КЕЛЕБИЈА)
BELGRADE - SUBOTICA - STATE BORDER (KELEBIA) RAILWAY LINE
SECTION : NOVI SAD - SUBOTICA - STATE BORDER (KELEBIA)

Део пројекта:/ Part of Design:
5/6.2. ДОЈАВА ПОЖАРА И СИСТЕМИ ТЕХНИЧКЕ ЗАШТИТЕ - ЛОКАЦИЈА НОВИ САД
5/6.2. INFORMATION-COMMUNICATIONS AND DETECTION SYSTEMS - LOCATION NOVI SAD

Цртеж:/ Drawing:
Станична зграда крило Д - основа 1. спрата - контрола приступа, детекција провале, СОС систем
Station building - base of the first floor - access control, intrusion detection, SOS system

Размера: Scale: 1:50

Фаза пројекта: Design phase: **ПЗИ/DFC**

Датум: Date: **08.2021.**

Цртеж бр. / Drawing No. 2020-250-ЕЛЕ-5/6.2-Ц21

Легенда :

- Ручни јављач
- Сирена
- Термички/термодиференцијални детектор
- Оптички детектор
- Оптички детектор са паралелним индикатором
- TX / RX — Беем детектор - Пријемник и предајник
- Рефлектор - призма
- CON — Модул за прихват конвенционалних елемената
- ЦЈ-ДП (230V / 50Hz) — Пожарна централа
- Паралелни табло
- ПЦ-ГП (230V/50Hz) — Подцентрала за гашење
- Конвенционални детектор
- Боца са гасом са електровентилом
- A.G.1 — Тастер за активирање гашења
- B.G.1 — Тастер за блокаду гашења
- Сирена - активирање гашења
- ГАС — Упозоравајући пано
- M — Input/Output модул
- IF — Директна извршна функција отварања клизних врата

K6.1	J-H(St)H 2x2x0,8mm
K6.2	NHXHX FE180/E30 3x1,5mm²
K6.3	NHXHX FE180/E90 3x1,5mm²
K6.4	NHXHX FE180/E90 3x1,5mm²
K6.5	JE-H(St)H FE180/E90 5x2x0,8mm
K6.6	JE-H(St)H FE180/E90 2x2x0,8mm
K6.7	TK 59 M 5x4x0,8mm
K6.8	PP00 3x1,5mm²

Број / No.	Датум / Date	Опис / Description
03		
02		
01		

Ревизиони блок /Revision block:

САОБРАЋАЈНИ ИНСТИТУТ ЦИП, д.о.о.
INSTITUTE OF TRANSPORTATION CIP ltd
SAOBRAĆAJNI INSTITUT CIP
Немањина 6; 11000 Београд; Србија
Тел:011/3618-134; Факс:011/3618-324; web site: www.sicip.co.rs

Организациона јединица: **ЕЛЕКТРОТЕХНИКА** / Organisational unit: ELECTRICAL DEPARTMENT

Одговорни пројектант за ТТ:
Responsible designer for TT:
Периша Прокопијевић, дипл.инж.ел.
лиценца број:/ licence No.: 353 4455 03, 07-152-212/12

Сарадници:/ Associates:
Александар Целетовић, мастер инж. ел.
Нада Дамњановић, инж. ел.

Унутрашња контрола:/ Internal control:
Татјана Кнежевић дипл.инж.ел.

Главни пројектант:/ Chief designer:
др Љиљана Милић Марковић, дипл. грађ. инж.

Руководилац организационе јединице:
Manager of organization unit:
Татјана Кнежевић дипл.инж.ел.

Инвеститор/ Investor:
ИНФРАСТРУКТУРА ЖЕЛЕЗНИЦЕ СРБИЈЕ А.Д.
"INFRASTRUCTURE RAILWAYS OF SERBIA", JSC
Немањина 6/IV, **Београд /** Nemanjina **Street** 6/IV, Belgrade

Наручилац пројекта: / Emplyoer: Joint Venture of
China Railway International Corporation Ltd. (CRIC)
No.10 Fuxing Road,Haidian District,Beijing
P.R China, 100844
China Communication Construction Company Ltd. (CCCC)
No.85 Deshengmenwai Street,Xicheng District,Beijing
P.R China, 100088

Објекат:/Structure:
ПРУГА БЕОГРАД - СУБОТИЦА - ДРЖАВНА ГРАНИЦА (КЕЛЕБИЈА)
ДЕОНИЦА ПРУГЕ НОВИ САД - СУБОТИЦА - ДРЖАВНА ГРАНИЦА (КЕЛЕБИЈА)
MODERNIZATION OF THE BELGRADE - SUBOTICA - STATE BORDER (KELEBIJA) RAILWAY LINE
SECTION : NOVI SAD - SUBOTICA - STATE BORDER (KELEBIA)

Део пројекта:/ Part of Design:
5/6.2. ДОЈАВА ПОЖАРА И СИСТЕМИ ТЕХНИЧКЕ ЗАШТИТЕ - ЛОКАЦИЈА НОВИ САД
5/6.2. FIRE ALARM SYSTEM AND SYSTEMS OF TECHNICAL PROTECTION - LOCATION NOVI SAD

Цртеж:/ Drawing:
Станична зграда крило А,Б,Ц,Д - основа приземља - АДП
Station building part A,B,C,D - base of the ground floor - AFD

Размера: Scale: 1:100

Фаза пројекта: Design phase:	Датум: Date:	Цртеж бр. / Drawing No.
ПЗИ/DFC	**08.2021.**	2020-250-ЕЛЕ-5/6.2-Ц22

Број / No.	Датум / Date	Опис / Description
03		
02		
01		

Ревизиони блок /Revision block:

САОБРАЋАЈНИ ИНСТИТУТ ЦИП, д.о.о.
INSTITUTE OF TRANSPORTATION CIP ltd
Немањина 6; 11000 Београд; Србија
Тел:011/3618-134; Факс:011/3618-324; web site: www.sicip.co.rs

Организациона јединица: **ЕЛЕКТРОТЕХНИКА** / Organisational unit: ELECTRICAL DEPARTMENT

Одговорни пројектант за ТТ: / Responsible designer for TT:
Периша Прокопијевић, дипл.инж.ел.
лиценца број: / licence No.: 353 4455 03, 07-152-212/12

Сарадници:/ Associates:
Александар Џелетовић, мастер инж. ел.
Нада Дамњановић, инж. ел.

Унутрашња контрола:/ Internal control:
Татјана Кнежевић дипл.инж.ел.

Главни пројектант:/ Chief designer:
др Љиљана Милић Марковић, дипл. грађ. инж.

Руководилац организационе јединице: / Manager of organization unit:
Татјана Кнежевић дипл.инж.ел.

Инвеститор/ Investor:
ИНФРАСТРУКТУРА ЖЕЛЕЗНИЦЕ СРБИЈЕ А.Д.
"INFRASTRUCTURE RAILWAYS OF SERBIA", JSC
Немањина 6/IV, **Београд /** Nemanjina **Street** 6/IV, Belgrade

Наручилац пројекта: / Emplyoer: Joint Venture of
China Railway International Corporation Ltd. (CRIC)
No.10 Fuxing Road,Haidian District,Beijing
P.R China, 100844
China Communication Construction Company Ltd. (CCCC)
No.85 Deshengmenwai Street,Xicheng District,Beijing
P.R China, 100088

Објекат:/Structure:
ПРУГА БЕОГРАД - СУБОТИЦА - ДРЖАВНА ГРАНИЦА (КЕЛЕБИЈА)
ДЕОНИЦА ПРУГЕ НОВИ САД - СУБОТИЦА - ДРЖАВНА ГРАНИЦА (КЕЛЕБИЈА)
MODERNIZATION OF THE
BELGRADE - SUBOTICA - STATE BORDER (KELEBIJA) RAILWAY LINE
SECTION : NOVI SAD - SUBOTICA - STATE BORDER (KELEBIA)

Део пројекта:/ Part of Design:
5/6.2. ДОЈАВА ПОЖАРА И СИСТЕМИ ТЕХНИЧКЕ ЗАШТИТЕ - ЛОКАЦИЈА НОВИ САД
5/6.2. FIRE ALARM SYSTEM AND SYSTEMS OF TECHNICAL PROTECTION - LOCATION NOVI SAD

Цртеж:/ Drawing:
Станична зграда крило А,Б,Ц,Д - основа 1. спрата - АДП
Station building part A,B,C,D - base of the first floor - AFD

Размера: / Scale: 1:100

Фаза пројекта: / Design phase: **ПЗИ/DFC**
Датум: / Date: **08.2021.**
Цртеж бр. / Drawing No. 2020-250-ЕЛЕ-5/6.2-Ц23

Легенда :

- Ручни јављач
- Сирена
- Термички/термодиференцијални детектор
- Оптички детектор
- Оптички детектор са паралелним индикатором
- TX / RX — Беем детектор - Пријемник и предајник
- Рефлектор - призма
- CON — Модул за прихват конвенционалних елемената
- ЦЈ-ДП (230V / 50Hz) — Пожарна централа
- Паралелни табло
- ПЦ-ГП (230V/50Hz) — Подцентрала за гашење
- Конвенционални детектор
- Боца са гасом са електровентилом
- A.G.1 — Тастер за активирање гашења
- B.G.1 — Тастер за блокаду гашења
- Сирена - активирање гашења
- ГАС — Упозоравајући пано
- M — Input/Output модул
- IF — Директна извршна функција отварања клизних врата

К6.1	J-H(St)H 2x2x0,8mm
К6.2	NHXHX FE180/E30 3x1,5mm²
К6.3	NHXHX FE180/E90 3x1,5mm²
К6.4	NHXHX FE180/E90 3x1,5mm²
К6.5	JE-H(St)H FE180/E90 5x2x0,8mm
К6.6	JE-H(St)H FE180/E90 2x2x0,8mm
К6.7	TK 59 M 5x4x0,8mm
К6.8	PP00 3x1,5mm²

Број / No.	Датум / Date	Опис / Description
03		
02		
01		

Ревизиони блок /Revision block:

САОБРАЋАЈНИ ИНСТИТУТ ЦИП, д.о.о.
INSTITUTE OF TRANSPORTATION CIP ltd
Немањина 6; 11000 Београд; Србија
Тел:011/3618-134; Факс:011/3618-324; web site: www.sicip.co.rs

Организациона јединица: **ЕЛЕКТРОТЕХНИКА** / Organisational unit: ELECTRICAL DEPARTMENT

Одговорни пројектант за ТТ: / Responsible designer for TT:
Периша Прокопијевић, дипл.инж.ел.
лиценца број: / licence No.: 353 4455 03, 07-152-212/12

Сарадници:/ Associates:
Александар Џелетовић, мастер инж. ел.
Нада Дамњановић, инж. ел.

Унутрашња контрола:/ Internal control:
Татјана Кнежевић дипл.инж.ел.

Главни пројектант:/ Chief designer:
др Љиљана Милић Марковић, дипл. грађ. инж.

Руководилац организационе јединице: / Manager of organization unit:
Татјана Кнежевић дипл.инж.ел.

Инвеститор/ Investor:
ИНФРАСТРУКТУРА ЖЕЛЕЗНИЦЕ СРБИЈЕ А.Д.
"INFRASTRUCTURE RAILWAYS OF SERBIA", JSC
Немањина 6/IV, **Београд /** Nemanjina **Street** 6/IV, Belgrade

Наручилац пројекта: / Emplyoer: Joint Venture of
China Railway International Corporation Ltd. (CRIC), No.10 Fuxing Road,Haidian District,Beijing, P.R China, 100844
China Communication Construction Company Ltd. (CCCC), No.85 Deshengmenwai Street,Xicheng District,Beijing, P.R China, 100088

Објекат:/Structure:
ПРУГА БЕОГРАД - СУБОТИЦА - ДРЖАВНА ГРАНИЦА (КЕЛЕБИЈА)
ДЕОНИЦА ПРУГЕ НОВИ САД - СУБОТИЦА - ДРЖАВНА ГРАНИЦА (КЕЛЕБИЈА)
MODERNIZATION OF THE BELGRADE - SUBOTICA - STATE BORDER (KELEBIJA) RAILWAY LINE
SECTION : NOVI SAD - SUBOTICA - STATE BORDER (KELEBIA)

Део пројекта:/ Part of Design:
5/6.2. ДОЈАВА ПОЖАРА И СИСТЕМИ ТЕХНИЧКЕ ЗАШТИТЕ - ЛОКАЦИЈА НОВИ САД
5/6.2. FIRE ALARM SYSTEM AND SYSTEMS OF TECHNICAL PROTECTION - LOCATION NOVI SAD

Цртеж:/ Drawing:
Станична зграда крило А,Б,Ц,Д - основа 2. спрата - АДП
Station building part A,B,C,D - base of the second floor - AFD

Размера: / Scale: 1:100

Фаза пројекта: / Design phase: **ПЗИ/DFC**
Датум: / Date: **08.2021.**
Цртеж бр. / Drawing No. 2020-250-ЕЛЕ-5/6.2-Ц24

Легенда :

	Ручни јављач
	Сирена
	Термички/термодиференцијални детектор
	Оптички детектор
	Оптички детектор са паралелним индикатором
TX / RX	Беем детектор - Пријемник и предајник
	Рефлектор - призма
CON	Модул за прихват конвенционалних елемената
ЦЈ-ДП (230V / 50Hz)	Пожарна централа
	Паралелни табло
ПЦ-ГП (230V/50Hz)	Подцентрала за гашење
	Конвенционални детектор
	Боца са гасом са електровентилом
A.G.1	Тастер за активирање гашења
B.G.1	Тастер за блокаду гашења
	Сирена - активирање гашења
ГАС	Упозоравајући пано
M	Input/Output модул
IF	Директна извршна функција отварања клизних врата

К6.1	J-H(St)H 2x2x0,8mm
К6.2	NHXHX FE180/E30 3x1,5mm²
К6.3	NHXHX FE180/E90 3x1,5mm²
К6.4	NHXHX FE180/E90 3x1,5mm²
К6.5	JE-H(St)H FE180/E90 5x2x0,8mm
К6.6	JE-H(St)H FE180/E90 2x2x0,8mm
К6.7	TK 59 M 5x4x0,8mm
К6.8	PP00 3x1,5mm²

Број / No.	Датум / Date	Опис / Description
03		
02		
01		

Ревизиони блок /Revision block:

САОБРАЋАЈНИ ИНСТИТУТ ЦИП, д.о.о.
INSTITUTE OF TRANSPORTATION CIP ltd
Немањина 6; 11000 Београд; Србија
Тел:011/3618-134; Факс:011/3618-324; web site: www.sicip.co.rs

Организациона јединица: **ЕЛЕКТРОТЕХНИКА** / Organisational unit: ELECTRICAL DEPARTMENT

Одговорни пројектант за ТТ: Responsible designer for TT:
Периша Прокопијевић, дипл.инж.ел.
лиценца број:/ licence No.: 353 4455 03, 07-152-212/12

Сарадници:/ Associates:
Александар Џелетовић, мастер инж. ел.
Нада Дамњановић, инж. ел.

Унутрашња контрола:/ Internal control:
Татјана Кнежевић дипл.инж.ел.

Главни пројектант:/ Chief designer:
др Љиљана Милић Марковић, дипл. грађ. инж.

Руководилац организационе јединице: Manager of organization unit:
Татјана Кнежевић дипл.инж.ел.

Инвеститор/ Investor:
ИНФРАСТРУКТУРА ЖЕЛЕЗНИЦЕ СРБИЈЕ А.Д.
"INFRASTRUCTURE RAILWAYS OF SERBIA", JSC
Немањина 6/IV, **Београд /** Nemanjina **Street** 6/IV, Belgrade

Наручилац пројекта: / Emplyoer: Joint Venture of
China Railway International Corporation Ltd. (CRIC)
No.10 Fuxing Road,Haidian District,Beijing
P.R China, 100844
China Communication Construction Company Ltd. (CCCC)
No.85 Deshengmenwai Street,Xicheng District,Beijing
P.R China, 100088

Објекат:/Structure:
ПРУГА БЕОГРАД - СУБОТИЦА - ДРЖАВНА ГРАНИЦА (КЕЛЕБИЈА)
ДЕОНИЦА ПРУГЕ НОВИ САД - СУБОТИЦА - ДРЖАВНА ГРАНИЦА (КЕЛЕБИЈА)
MODERNIZATION OF THE BELGRADE - SUBOTICA - STATE BORDER (KELEBIJA) RAILWAY LINE
SECTION : NOVI SAD - SUBOTICA - STATE BORDER (KELEBIA)

Део пројекта:/ Part of Design:
5/6.2. ДОЈАВА ПОЖАРА И СИСТЕМИ ТЕХНИЧКЕ ЗАШТИТЕ - ЛОКАЦИЈА НОВИ САД
5/6.2. FIRE ALARM SYSTEM AND SYSTEMS OF TECHNICAL PROTECTION - LOCATION NOVI SAD

Цртеж:/ Drawing:
Станична зграда крило А,Б,Ц,Д - основа 2. спрата - АДП
Station building part A,B,C,D - base of the second floor - AFD

Размера: Scale: 1:100

Фаза пројекта: Design phase:	Датум: Date:	Цртеж бр. / Drawing No.
ПЗИ/DFC	**08.2021.**	2020-250-ЕЛЕ-5/6.2-Ц24

Легенда :

- Ручни јављач
- Сирена
- Термички/термодиференцијални детектор
- Оптички детектор
- Оптички детектор са паралелним индикатором
- TX / RX — Беем детектор - Пријемник и предајник
- Рефлектор - призма
- CON — Модул за прихват конвенционалних елемената
- ЦЈ-ДП (230V / 50Hz) — Пожарна централа
- Паралелни табло
- ПЦ-ГП (230V/50Hz) — Подцентрала за гашење
- Конвенционални детектор
- Боца са гасом са електровентилом
- A.G.1 — Тастер за активирање гашења
- B.G.1 — Тастер за блокаду гашења
- Сирена - активирање гашења
- ГАС — Упозоравајући пано
- M — Input/Output модул
- IF — Директна извршна функција отварања клизних врата

K6.1	J-H(St)H 2x2x0,8mm
K6.2	NHXHX FE180/E30 3x1,5mm²
K6.3	NHXHX FE180/E90 3x1,5mm²
K6.4	NHXHX FE180/E90 3x1,5mm²
K6.5	JE-H(St)H FE180/E90 5x2x0,8mm
K6.6	JE-H(St)H FE180/E90 2x2x0,8mm
K6.7	TK 59 M 5x4x0,8mm
K6.8	PP00 3x1,5mm²

Број / No.	Датум / Date	Опис / Description
03		
02		
01		

Ревизиони блок /Revision block:

САОБРАЋАЈНИ ИНСТИТУТ ЦИП, д.о.о.
INSTITUTE OF TRANSPORTATION CIP ltd
Немањина 6; 11000 Београд; Србија
Тел:011/3618-134; Факс:011/3618-324; web site: www.sicip.co.rs

Организациона јединица: **ЕЛЕКТРОТЕХНИКА** / Organisational unit: ELECTRICAL DEPARTMENT

Одговорни пројектант за ТТ: Responsible designer for TT:
Периша Прокопијевић, **дипл.инж.ел.**
лиценца број:/ licence No.: 353 4455 03, 07-152-212/12

Сарадници:/ Associates:
Александар Џелетовић, мастер инж. ел.
Нада Дамњановић, инж. ел.

Унутрашња контрола:/ Internal control:
Татјана Кнежевић дипл.инж.ел.

Главни пројектант:/ Chief designer:
др Љиљана Милић Марковић, дипл. грађ. инж.

Руководилац организационе јединице: Manager of organization unit:
Татјана Кнежевић дипл.инж.ел.

Инвеститор/ Investor:
ИНФРАСТРУКТУРА ЖЕЛЕЗНИЦЕ СРБИЈЕ А.Д.
"INFRASTRUCTURE RAILWAYS OF SERBIA", JSC
Немањина 6/IV, **Београд /** Nemanjina **Street** 6/IV, Belgrade

Наручилац пројекта: / Employer: Joint Venture of
China Railway International Corporation Ltd. (CRIC)
No.10 Fuxing Road,Haidian District,Beijing
P.R China, 100844
China Communications Construction Company Ltd. (CCCC)

Објекат:/Structure:
ПРУГА БЕОГРАД - СУБОТИЦА - ДРЖАВНА ГРАНИЦА (КЕЛЕБИЈА)
ДЕОНИЦА ПРУГЕ НОВИ САД - СУБОТИЦА - ДРЖАВНА ГРАНИЦА (КЕЛЕБИЈА)
MODERNIZATION OF THE BELGRADE - SUBOTICA - STATE BORDER (KELEBIJA) RAILWAY LINE
SECTION : NOVI SAD - SUBOTICA - STATE BORDER (KELEBIA)

Део пројекта:/ Part of Design:
5/6.2. ДОЈАВА ПОЖАРА И СИСТЕМИ ТЕХНИЧКЕ ЗАШТИТЕ - ЛОКАЦИЈА НОВИ САД
5/6.2. FIRE ALARM SYSTEM AND SYSTEMS OF TECHNICAL PROTECTION - LOCATION NOVI SAD

Цртеж:/ Drawing:
Станична зграда - потходник - АДП
Station building - underpass - AFD

Размера: Scale: 1:100

Фаза пројекта: Design phase: **ПЗИ/DFC**

Датум: Date: **08.2021.**

Цртеж бр. / Drawing No. 2020-250-ЕЛЕ-5/6.2-Ц25

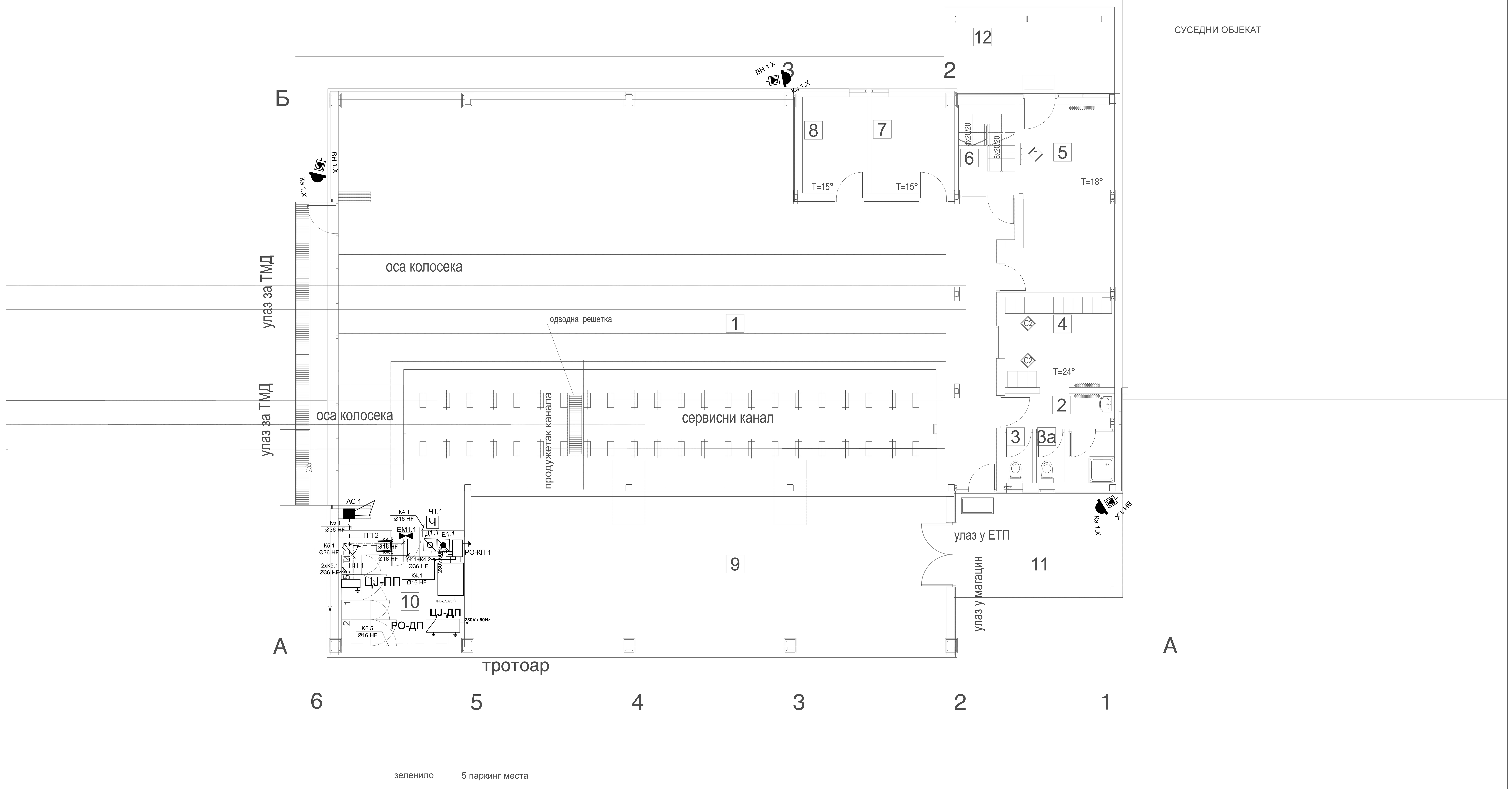

ПРИЗЕМЉЕ

РЕД. БР.	НАМЕНА ПРОСТОРИЈЕ	П (m^2)	О (m)	ОБРАДА ПОД	ОБРАДА ЗИД	ОБРАДА ПЛАФОН
1	Гаража	232.77	71.06	индустријски под	акрилна боја	дисперзија
2	Предпростор са тушем	6.08	12.28	керам.плочице	керам.плочице	дисперзија
3	ВЦ	1.31	4.77	керам.плочице	керам.плочице	дисперзија
3а	ВЦ	1.31	4.77	керам.плочице	керам.плочице	дисперзија
4	Гардероба	9.59	12.43	керам.плочице	керам.плочице	дисперзија
5	Радионица	17.79	18.64	индустријски под	акрилна боја	дисперзија
6	Степениште	4.91	9.10	дрвене талпе	акрилна боја	дисперзија
7	Магацин	7.68	11.11	индустријски под	дисперзија	дисперзија
8	Магацин	5.88	9.89	индустријски под	дисперзија	дисперзија
9	Магацин за склад. резервних делова за контактну мрежу	68.55	39.43	индустријски под	дисперзија	дисперзија
10	TK prostorija	13.28	14.61	индустријски под	дисперзија	дисперзија
	УКУПНО	369.15			(-3%)	368.04
11	надстрешница	16.57		бетон		
12	надстрешница	14.09		бетон		

УКУПНА НЕТО ПОВРШИНА ПРИЗЕМЉА	П (m^2)	П (m^2)(-3%)
НЕТО ПОВРШИНА	369.15	368.04
БРУТО ПОВРШИНА	406.97	

УКУПНА ПОВРШИНА ОБЈЕКТА	П (m^2)
УКУПНА НЕТО ПОВРШИНА ОБЈЕКТА	436.90
УКУПНА БРУТО ПОВРШИНА ОБЈЕКТА	490.13

Број / No.	Датум / Date	Опис / Description
03		
02		
01		

Ревизиони блок /Revision block:

САОБРАЋАЈНИ ИНСТИТУТ ЦИП, д.о.о.
INSTITUTE OF TRANSPORTATION CIP ltd
Немањина 6; 11000 Београд; Србија
Тел:011/3618-134; Факс:011/3618-324; web site: www.sicip.co.rs

Организациона јединица: **ЕЛЕКТРОТЕХНИКА** / Organisational unit: ELECTRICAL DEPARTMENT

Одговорни пројектант за трасу пруге:
Responsible designer for track allignment:
Периша Прокопијевић, дипл.инж.ел.
лиценца број:/ licence No.: 353 4455 03, 07-152-212/12

Сарадници:/ Associates:
Александар Џелетовић, мастер инж. ел.
Нада Дамњановић, инж. ел.

Унутрашња контрола:/ Internal control:
Татјана Кнежевић дипл.инж.ел.

Главни пројектант:/ Chief designer:
др Љиљана Милић Марковић, дипл. грађ. инж.

Руководилац организационе јединице:
Manager of organization unit:
Татјана Кнежевић дипл.инж.ел.

Инвеститор/ Investor:
ИНФРАСТРУКТУРА ЖЕЛЕЗНИЦЕ СРБИЈЕ А.Д.
"INFRASTRUCTURE RAILWAYS OF SERBIA", JSC
Немањина 6/IV, **Београд /** Nemanjina **Street** 6/IV, Belgrade

Наручилац пројекта: / Emplyoer: Joint Venture of
China Railway International Corporation Ltd. (CRIC)
No.10 Fuxing Road,Haidian District,Beijing
P.R China, 100844
China Communication Construction Company Ltd. (CCCC)
No.85 Deshengmenwai Street,Xicheng District,Beijing
P.R China, 100088

Објекат:/Structure:
ПРУГА БЕОГРАД - СУБОТИЦА - ДРЖАВНА ГРАНИЦА (КЕЛЕБИЈА)
ДЕОНИЦА ПРУГЕ НОВИ САД - СУБОТИЦА - ДРЖАВНА ГРАНИЦА (КЕЛЕБИЈА)

Део пројекта:/ Part of Design:
5/6.2. ДОЈАВА ПОЖАРА И СИСТЕМИ ТЕХНИЧКЕ ЗАШТИТЕ - ЛОКАЦИЈА НОВИ САД
5/6.2. INFORMATION-COMMUNICATIONS AND DETECTION SYSTEMS - LOCATION NOVI SAD

Цртеж:/ Drawing:
ЕТП Нови Сад - основа приземља - систем видео надзора, контрола приступа, детекција провале
OCL Novi Sad - base of the ground floor - video surveillance system, access control, intrusion detection

Размера: Scale: 1:50

Фаза пројекта: Design phase:	Датум: Date:	Цртеж бр. / Drawing No.
ПЗИ/DFC	**08.2021.**	2020-250-ЕЛЕ-5/6.2-Ц26

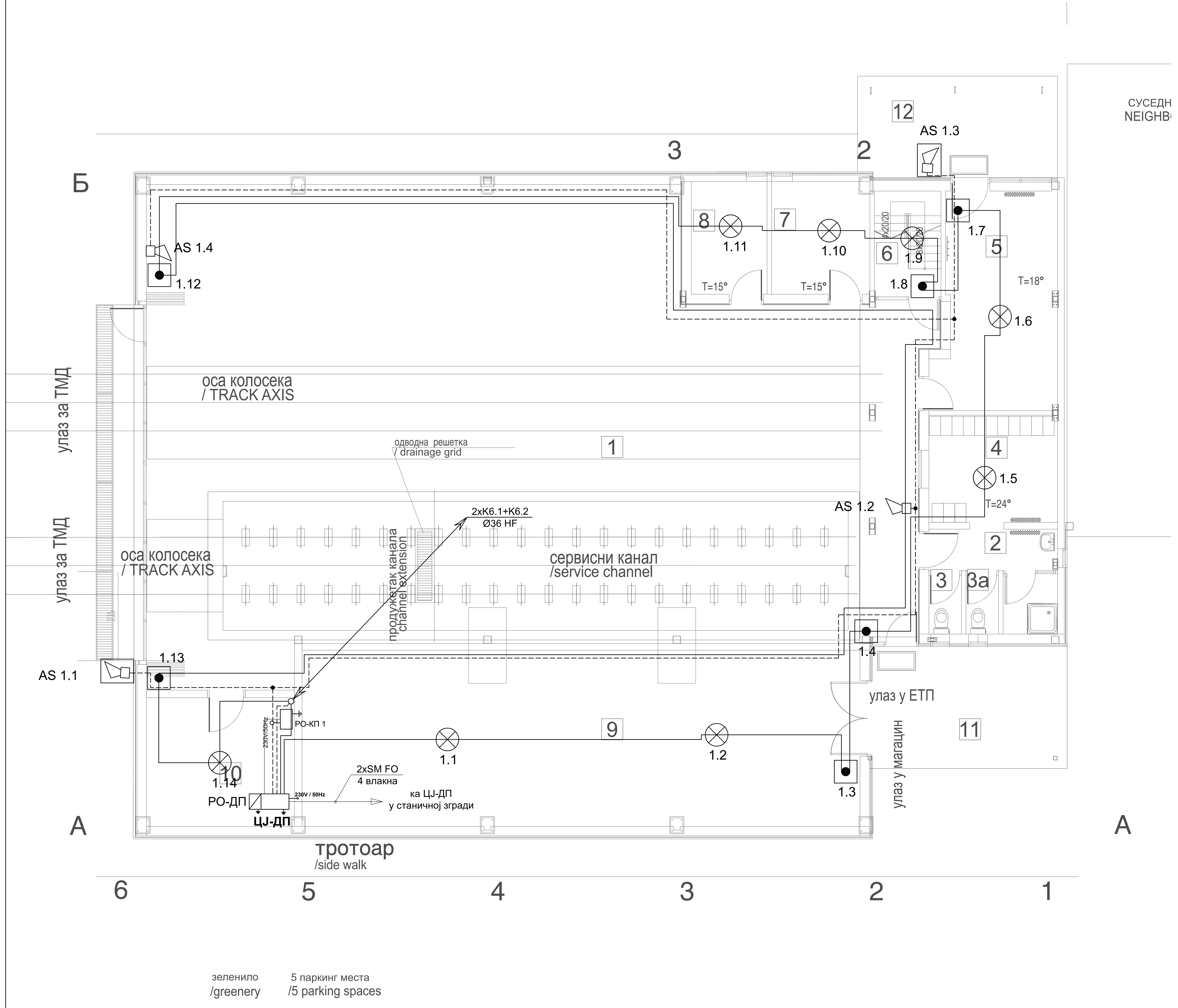

РЕД. БР. No	НАМЕНА ПРОСТОРИЈЕ /ROOM ALLOCATION	П /Area (m^2)	О /Perimetar (m)	ОБРАДА / finishing ПОД / floor	ЗИД / wall	ПЛАФОН /ceiling
1	Гаража /garage	232.77	71.06	индустријски под /industrial floor	акрилна боја acrylic paint	дисперзија /dispersion
2	Предпростор са тушем /anteroom with a shower	6.08	12.28	керам.плочице /ceramic tiles	керам.плочице /ceramic tiles	дисперзија /dispersion
3	ВЦ /Toilets	1.31	4.77	керам.плочице /ceramic tiles	керам.плочице /ceramic tiles	дисперзија /dispersion
3а	ВЦ /Toilets	1.31	4.77	керам.плочице /ceramic tiles	керам.плочице /ceramic tiles	дисперзија /dispersion
4	Гардероба /Wardrobe	9.59	12.43	керам.плочице /ceramic tiles	керам.плочице /ceramic tiles	дисперзија /dispersion
5	Радионица/ workshop	17.79	18.64	индустријски под /industrial floor	акрилна боја acrylic paint	дисперзија /dispersion
6	Степениште /Staircase	4.91	9.10	дрвене талпе /wooden plank	акрилна боја acrylic paint	дисперзија /dispersion
7	Магацин /Warehouse	7.68	11.11	индустријски под /industrial floor	дисперзија /dispersion	дисперзија /dispersion
8	Магацин /Warehouse	5.88	9.89	индустријски под /industrial floor	дисперзија /dispersion	дисперзија /dispersion
9	Магацин за склад. резервних делова за контактну мрежу /Warehouse for storage of spare parts for the contact network	68.55	39.43	индустријски под /industrial floor	дисперзија /dispersion	дисперзија /dispersion
10	TK prostorija /telecommunication room	13.28	14.61	индустријски под /industrial floor	дисперзија /dispersion	дисперзија /dispersion
	УКУПНО	369.15			(-3%)	368.04
11	надстрешница /canopy	16.57		бетон /concrete		
12	надстрешница /canopy	14.09		бетон /concrete		

УКУПНА НЕТО ПОВРШИНА ПРИЗЕМЉА / Total ground floor NET area	П (m^2) /Area	П (m^2)(-3%) /Area
НЕТО ПОВРШИНА / NET area	369.15	368.04
БРУТО ПОВРШИНА / gross area	406.97	

УКУПНА ПОВРШИНА ОБЈЕКТА / Total area of the building	П (m^2) /Area
УКУПНА НЕТО ПОВРШИНА ОБЈЕКТА / Total ground floor NET area	436.90
УКУПНА БРУТО ПОВРШИНА ОБЈЕКТА / Total gross ground floor area	490.13

K6.1	J-H(St)H 2x2x0,8mm
K6.2	NHXHX FE180/E30 3x1,5mm²
K6.3	NHXHX FE180/E90 3x1,5mm²
K6.4	NHXHX FE180/E90 3x1,5mm²
K6.5	JE-H(St)H FE180/E90 5x2x0,8mm
K6.6	JE-H(St)H FE180/E90 2x2x0,8mm
K6.7	TK 59 M 5x4x0,8mm
K6.8	PP00 3x1,5mm²

Број / No.	Датум / Date	Опис / Description
03		
02		
01		

Ревизиони блок /Revision block:

САОБРАЋАЈНИ ИНСТИТУТ ЦИП, д.о.о.
INSTITUTE OF TRANSPORTATION CIP ltd
Немањина 6; 11000 Београд; Србија
Тел:011/3618-134; Факс:011/3618-324; web site: www.sicip.co.rs

Организациона јединица: **ЕЛЕКТРОТЕХНИКА** / Organisational unit: ELECTRICAL DEPARTMENT

Одговорни пројектант за ТТ:
Responsible designer for TT:
Периша Прокопијевић, дипл.инж.ел.
лиценца број:/ licence No.: 353 4455 03
07-152-212/12

Сарадници:/ Associates:
Александар Џелетовић, мастер инж. ел.
Нада Дамњановић, инж. ел.

Унутрашња контрола:/ Internal control:
Татјана Кнежевић дипл.инж.ел.

Главни пројектант:/ Chief designer:
др Љиљана Милић Марковић, дипл. грађ. инж.

Руководилац организационе јединице:
Manager of organization unit:
Татјана Кнежевић дипл.инж.ел.

Инвеститор/ Investor:
ИНФРАСТРУКТУРА ЖЕЛЕЗНИЦЕ СРБИЈЕ А.Д.
"INFRASTRUCTURE RAILWAYS OF SERBIA", JSC
Немањина 6/IV, Београд / Nemanjina Street 6/IV, Belgrade

Наручилац пројекта: / Employer: Joint Venture of
China Railway International Corporation Ltd. (CRIC)
No.10 Fuxing Road,Haidian District,Beijing
P.R China, 100844
China Communication Construction Company Ltd. (CCCC)
No.85 Deshengmenwai Street,Xicheng District,Beijing
P.R China, 100088

Објекат:/Structure:
ПРУГА БЕОГРАД - СУБОТИЦА - ДРЖАВНА ГРАНИЦА (КЕЛЕБИЈА)
ДЕОНИЦА ПРУГЕ НОВИ САД - СУБОТИЦА - ДРЖАВНА ГРАНИЦА (КЕЛЕБИЈА)
MODERNIZATION OF THE
BELGRADE - SUBOTICA - STATE BORDER (KELEBIJA) RAILWAY LINE
SECTION : NOVI SAD - SUBOTICA - STATE BORDER (KELEBIA)

Део пројекта:/ Part of Design:
5/6.2. ДОЈАВА ПОЖАРА И СИСТЕМИ ТЕХНИЧКЕ ЗАШТИТЕ - ЛОКАЦИЈА НОВИ САД
5/6.2 FIRE ALARM SYSTEM AND SYSTEMS OF TECHNICAL PROTECTION - LOCATION NOVI SAD

Цртеж:/ Drawing:
ЕТП Нови Сад - основа приземља - АДП
OCL Novi Sad - base of the ground floor - AFD

Размера: Scale: 1:50

Фаза пројекта: Design phase: **ПЗИ/DFC**
Датум: Date: **08.2021.**
Цртеж бр. / Drawing No. 2020-250-ЕЛЕ-5/6.2-Ц27

ОСНОВА СПРАТА - новопројектовано стање
/FIRST FLOOR PLAN VIEW - NEWLY DESIGNED

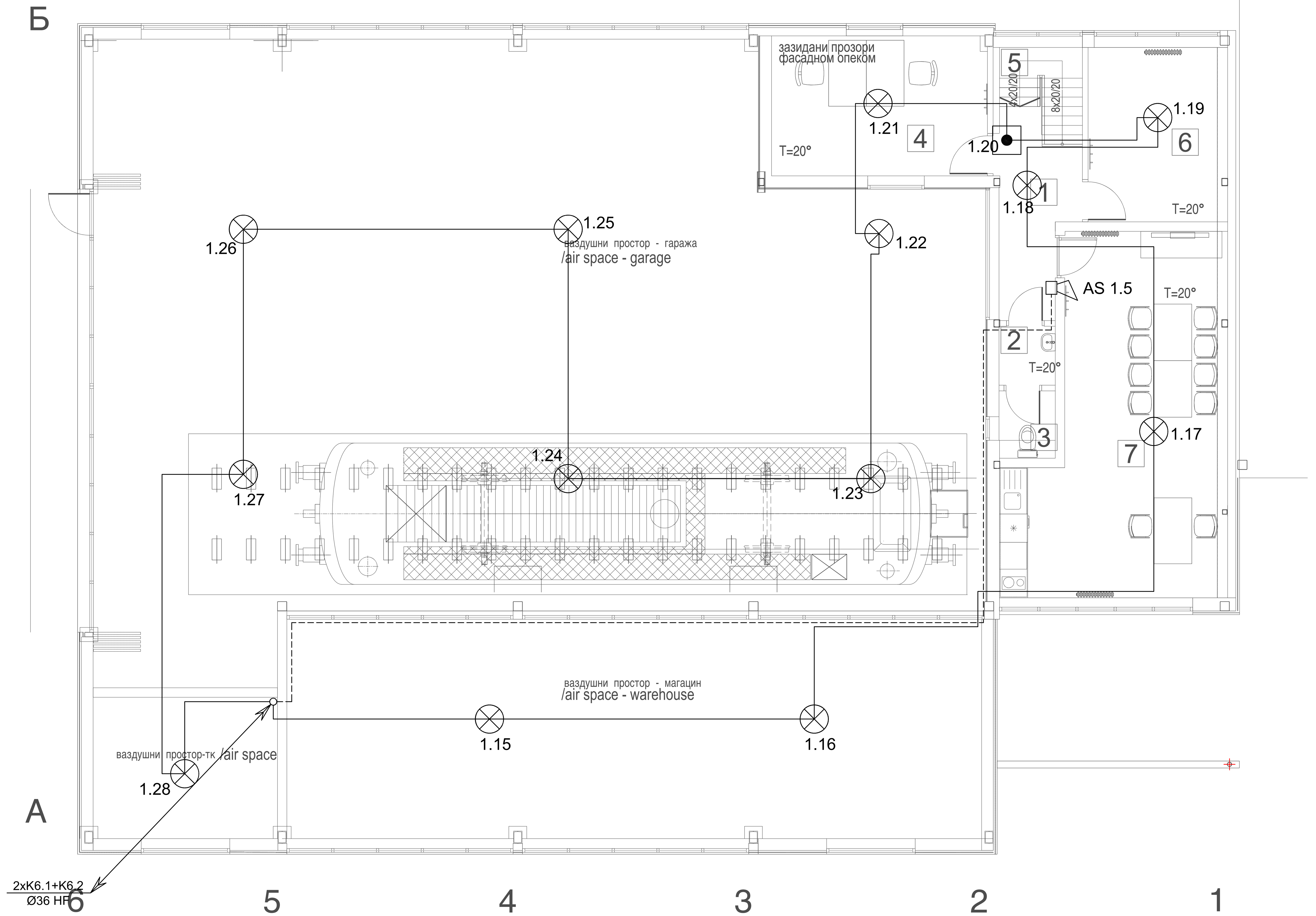

СПРАТ - новопројектовано стање /FIRST FLOOR PLAN VIEW						
РЕД. БР.	НАМЕНА ПРОСТОРИЈЕ	П (m^2)	О (m)	ОБРАДА ПОД	ОБРАДА ЗИД	ОБРАДА ПЛАФОН
1	ходник /Corridor	6.50	13.13	/ceramic tiles кер.плочице	масна боја x=1.6м /semidispersion полудисперзија	suspend.ceiling сп.плафон-метални
2	Предпростор /anteroom	1.48	4.86	/ceramic tiles кер.плочице	/ceramic tiles кер.плочице	suspend.ceiling сп.плафон-метални
3	тоалет /Toilets	1.69	5.23	/ceramic tiles кер.плочице	/ceramic tiles кер.плочице	suspend.ceiling сп.плафон-метални
4	канцеларија /office	13.52	15.06	/ceramic tiles линолеум	/semidispersion полудисперзија	suspend.ceiling сп.плафон-метални
5	степениште /Staircase	2.93	7.71	/wooden plank дрвене талпе	acrylic paint масна боја x=1.7м полудисперзија	suspend.ceiling сп.плафон-метални
6	соба /room	10.95	13.31	/ceramic tiles кер.плочице	/semidispersion полудисперзија	suspend.ceiling сп.плафон-метални
7	трпезарија са кухињом /dining room with kitchen	30.68	25.23	/ceramic tiles кер.плочице	/ceramic tiles кер.плочице 1-1.5м полудисперзија /semidispersion	suspend.ceiling сп.плафон-метални
	УКУПНО / Total NET area	67.75			(-3%)	65.72

ПОВРШИНА СПРАТА ОБЈЕКТА / Total first floor area	П (m^2) /Area	П (m^2)(-3%) /Area
НЕТО ПОВРШИНА / NET area	67.75	65.72
БРУТО ПОВРШИНА / GROSS area	83.16	

────────	K6.1	J-H(St)H 2x2x0,8mm
- - - - - -	K6.2	NHXHX FE180/E30 3x1,5mm²
────────	K6.3	NHXHX FE180/E90 3x1,5mm²
	K6.4	NHXHX FE180/E90 3x1,5mm²
-·-·-·-	K6.5	JE-H(St)H FE180/E90 5x2x0,8mm
-·-·-·-	K6.6	JE-H(St)H FE180/E90 2x2x0,8mm
	K6.7	TK 59 M 5x4x0,8mm
	K6.8	PP00 3x1,5mm²

Број / No.	Датум / Date	Опис / Description
03		
02		
01		

Ревизиони блок /Revision block:

САОБРАЋАЈНИ ИНСТИТУТ ЦИП, д.о.о.
INSTITUTE OF TRANSPORTATION CIP ltd
Немањина 6; 11000 Београд; Србија
Тел:011/3618-134; Факс:011/3618-324; web site: www.sicip.co.rs

Организациона јединица: **ЕЛЕКТРОТЕХНИКА** / Organisational unit: ELECTRICAL DEPARTMENT

Одговорни пројектант за ТТ: / Responsible designer for TT:
Periша Прокопијевић, дипл.инж.ел.
лиценца број:/ licence No.: 353 4455 03
07-152-212/12

Сарадници:/ Associates:
Александар Џелетовић, мастер инж. ел.
Нада Дамњановић, инж. ел.

Унутрашња контрола:/ Internal control:
Татјана Кнежевић дипл.инж.ел.

Главни пројектант:/ Chief designer:
др Љиљана Милић Марковић, дипл. грађ. инж.

Руководилац организационе јединице: Manager of organization unit:
Татјана Кнежевић дипл.инж.ел.

Инвеститор/ Investor:
ИНФРАСТРУКТУРА ЖЕЛЕЗНИЦЕ СРБИЈЕ А.Д.
"INFRASTRUCTURE RAILWAYS OF SERBIA", JSC
Немањина 6/IV, **Београд / Nemanjina Street** 6/IV, Belgrade

Наручилац пројекта: / Emplyoer: Joint Venture of
中国铁路国际有限公司 CHINA RAILWAY International Co., Ltd.
China Railway International Corporation Ltd. (CRIC)
No.10 Fuxing Road,Haidian District,Beijing
P.R China, 100844
CHINA COMMUNICATIONS CONSTRUCTION COMPANY LIMITED
China Communication Construction Company Ltd. (CCCC)
No.85 Deshengmenwai Street,Xicheng District,Beijing
P.R China, 100088

Објекат:/Structure:
ПРУГА БЕОГРАД - СУБОТИЦА - ДРЖАВНА ГРАНИЦА (КЕЛЕБИЈА)
ДЕОНИЦА ПРУГЕ НОВИ САД - СУБОТИЦА - ДРЖАВНА ГРАНИЦА (КЕЛЕБИЈА)
MODERNIZATION OF THE
BELGRADE - SUBOTICA - STATE BORDER (KELEBIJA) RAILWAY LINE
SECTION : NOVI SAD - SUBOTICA - STATE BORDER (KELEBIA)

Део пројекта:/ Part of Design:
5/6.2. ДОЈАВА ПОЖАРА И СИСТЕМИ ТЕХНИЧКЕ ЗАШТИТЕ - ЛОКАЦИЈА НОВИ САД
5/6.2 FIRE ALARM SYSTEM AND SYSTEMS OF TECHNICAL PROTECTION - LOCATION NOVI SAD

Цртеж:/ Drawing:
ЕТП Нови Сад - основа 1. спрата - АДП
OCL Novi Sad - base of the first floor - AFD

Размера: Scale: 1:50

Фаза пројекта: Design phase: **ПЗИ/DFC**
Датум: Date: **08.2021.**
Цртеж бр. / Drawing No. 2020-250-ЕЛЕ-5/6.2-Ц28

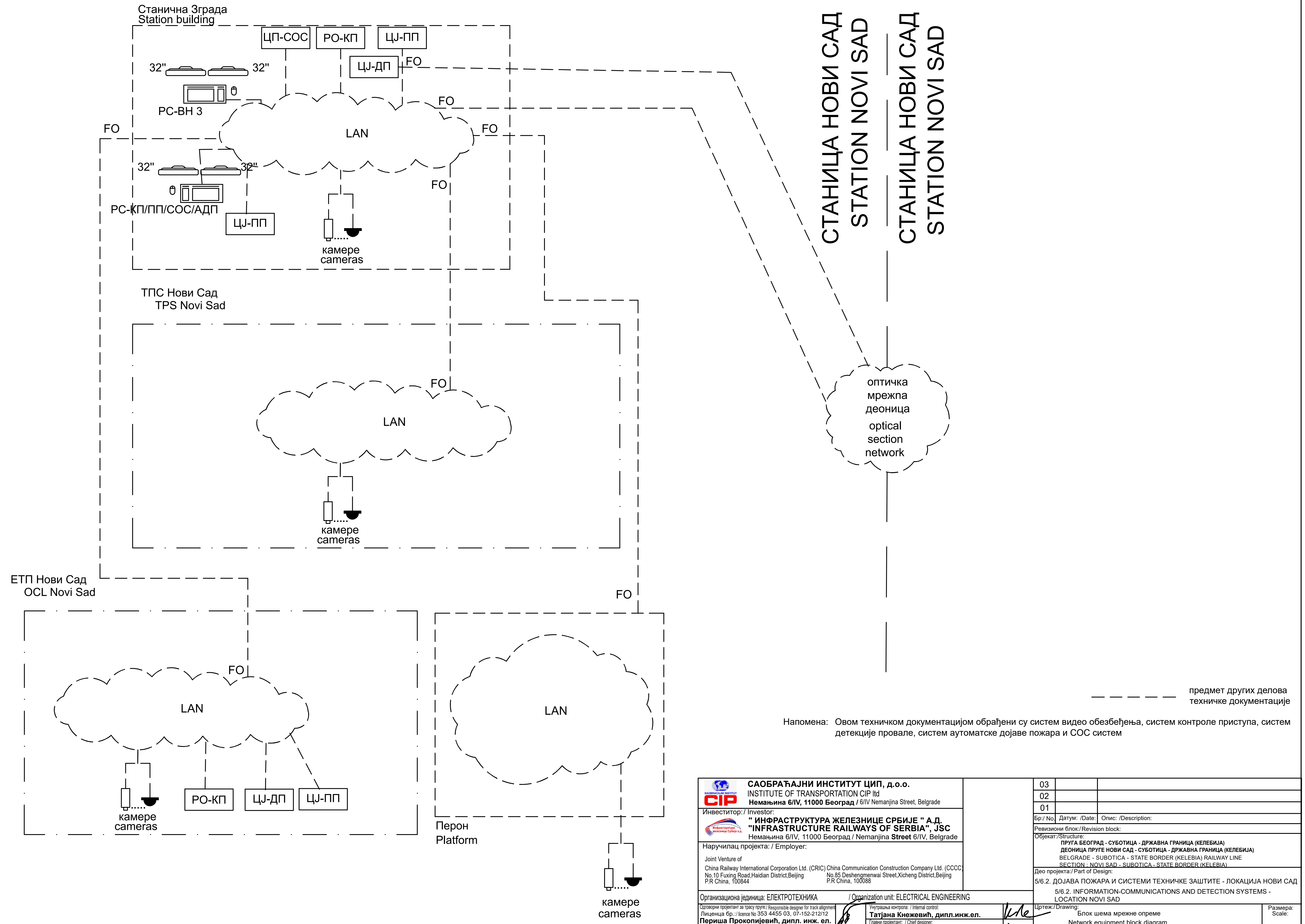

Напомена: Овом техничком документацијом обрађени су систем видео обезбеђења, систем контроле приступа, систем детекције провале, систем аутоматске дојаве пожара и СОС систем

САОБРАЋАЈНИ ИНСТИТУТ ЦИП, д.о.о.
INSTITUTE OF TRANSPORTATION CIP ltd
Немањина 6/IV, 11000 Београд / 6/IV Nemanjina Street, Belgrade

Инвеститор:/ Investor:
" ИНФРАСТРУКТУРА ЖЕЛЕЗНИЦЕ СРБИЈЕ " А.Д.
"INFRASTRUCTURE RAILWAYS OF SERBIA", JSC
Немањина 6/IV, 11000 Београд / Nemanjina **Street** 6/IV, Belgrade

Наручилац пројекта: / Employer:
Joint Venture of
China Railway International Corporation Ltd. (CRIC) No.10 Fuxing Road,Haidian District,Beijing P.R China, 100844
China Communication Construction Company Ltd. (CCCC) No.85 Deshengmenwai Street,Xicheng District,Beijing P.R China, 100088

Организациона јединица: ЕЛЕКТРОТЕХНИКА / Organization unit: ELECTRICAL ENGINEERING

Одговорни пројектант за трасу пруге:/ Responsible designer for track allignment
Лиценца бр.:/ licence No 353 4455 03, 07-152-212/12
Периша Прокопијевић, дипл. инж. ел.

Сарадници: / Associates:
Александар Џелетовић, мастер инж. ел.
Нада Дамњановић, инж. ел.

Унутрашња контрола: / Internal control:
Татјана Кнежевић, дипл.инж.ел.
Главни пројектант: / Chief designer:
др Љиљана Милић Марковић, дипл. грађ. инж.
Руководилац организационе јединице: / Manager of organization unit:
Татјана Кнежевић, дипл.инж.ел.

Бр:/ No.	Датум: /Date:	Опис: /Description:
03		
02		
01		

Ревизиони блок:/Revision block:

Објекат:/Structure:
ПРУГА БЕОГРАД - СУБОТИЦА - ДРЖАВНА ГРАНИЦА (КЕЛЕБИЈА)
ДЕОНИЦА ПРУГЕ НОВИ САД - СУБОТИЦА - ДРЖАВНА ГРАНИЦА (КЕЛЕБИЈА)
BELGRADE - SUBOTICA - STATE BORDER (KELEBIA) RAILWAY LINE
SECTION : NOVI SAD - SUBOTICA - STATE BORDER (KELEBIA)

Део пројекта:/ Part of Design:
5/6.2. ДОЈАВА ПОЖАРА И СИСТЕМИ ТЕХНИЧКЕ ЗАШТИТЕ - ЛОКАЦИЈА НОВИ САД
5/6.2. INFORMATION-COMMUNICATIONS AND DETECTION SYSTEMS - LOCATION NOVI SAD

Цртеж:/Drawing:
Блок шема мрежне опреме
Network equipment block diagram

Размера: Scale:

Фаза пројекта: / Design phase: ПЗИ/DFC
Датум: /Date: **08.2021.**
Цртеж бр: / Drawing No.: 2020-250-ЕЛЕ-5/6.2-Ц29

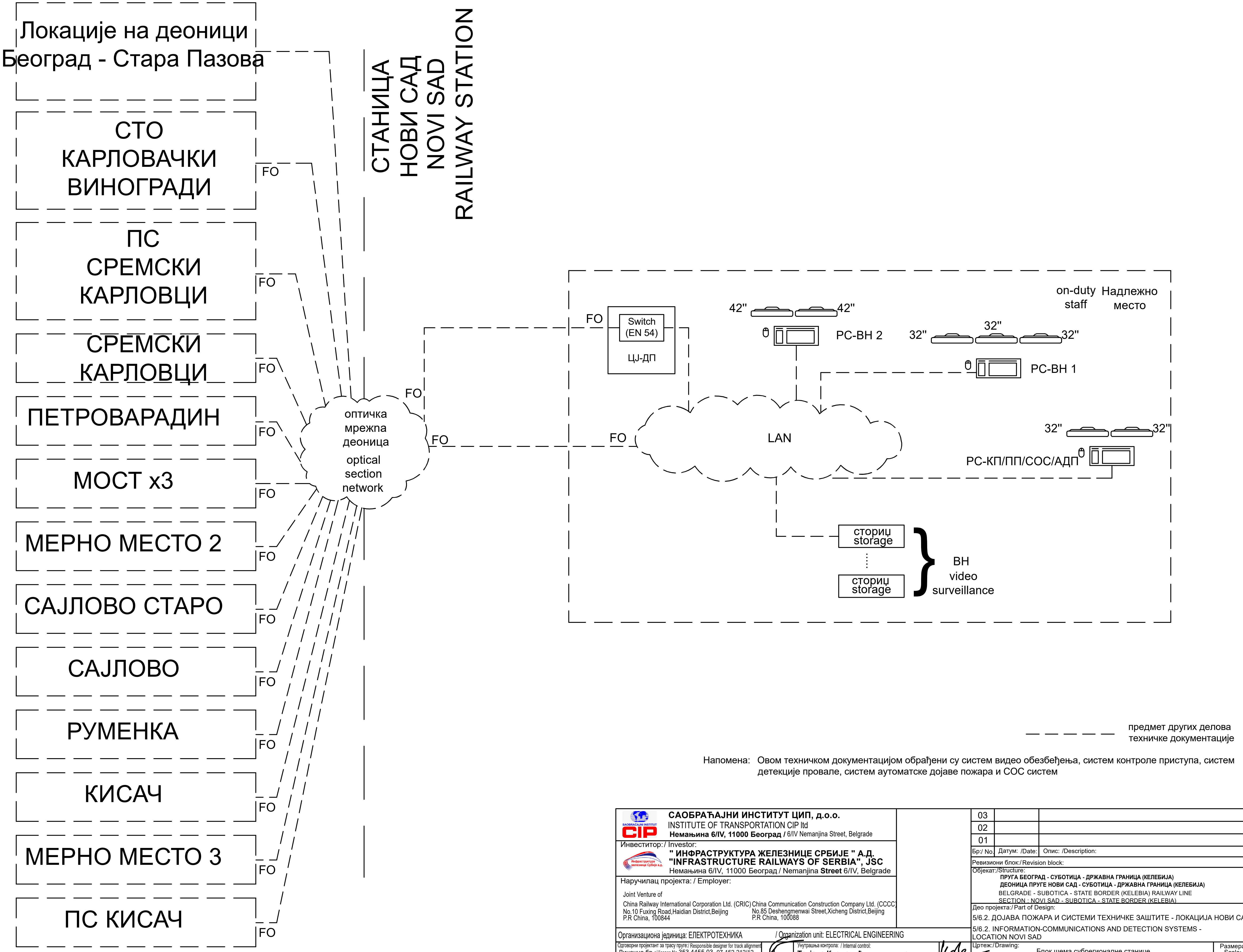

Напомена: Овом техничком документацијом обрађени су систем видео обезбеђења, систем контроле приступа, систем детекције провале, систем аутоматске дојаве пожара и СОС систем

САОБРАЋАЈНИ ИНСТИТУТ ЦИП, д.о.о.
INSTITUTE OF TRANSPORTATION CIP ltd
Немањина 6/IV, 11000 Београд / 6/IV Nemanjina Street, Belgrade

Инвеститор:/ Investor:
" ИНФРАСТРУКТУРА ЖЕЛЕЗНИЦЕ СРБИЈЕ " А.Д.
"INFRASTRUCTURE RAILWAYS OF SERBIA", JSC
Немањина 6/IV, 11000 Београд / Nemanjina **Street** 6/IV, Belgrade

Наручилац пројекта: / Employer:
Joint Venture of
China Railway International Corporation Ltd. (CRIC) No.10 Fuxing Road,Haidian District,Beijing P.R China, 100844
China Communication Construction Company Ltd. (CCCC) No.85 Deshengmenwai Street,Xicheng District,Beijing P.R China, 100088

Организациона јединица: ЕЛЕКТРОТЕХНИКА / Organization unit: ELECTRICAL ENGINEERING

Одговорни пројектант за трасу пруге:/ Responsible designer for track allignment
Лиценца бр.:/ licence No 353 4455 03, 07-152-212/12
Периша Прокопијевић, дипл. инж. ел.
Сарадници: / Associates:
Александар Целетовић, мастер инж. ел.
Нада Дамњановић, инж. ел.

Унутрашња контрола: / Internal control:
Татјана Кнежевић, дипл.инж.ел.
Главни пројектант: / Chief designer:
др Љиљана Милић Марковић, дипл. грађ. инж.
Руководилац организационе јединице: / Manager of organization unit:
Татјана Кнежевић, дипл.инж.ел.

Бр:/ No.	Датум: /Date:	Опис: /Description:
03		
02		
01		

Ревизиони блок:/ Revision block:

Објекат:/Structure:
ПРУГА БЕОГРАД - СУБОТИЦА - ДРЖАВНА ГРАНИЦА (КЕЛЕБИЈА)
ДЕОНИЦА ПРУГЕ НОВИ САД - СУБОТИЦА - ДРЖАВНА ГРАНИЦА (КЕЛЕБИЈА)
BELGRADE - SUBOTICA - STATE BORDER (KELEBIA) RAILWAY LINE
SECTION : NOVI SAD - SUBOTICA - STATE BORDER (KELEBIA)

Део пројекта:/ Part of Design:
5/6.2. ДОЈАВА ПОЖАРА И СИСТЕМИ ТЕХНИЧКЕ ЗАШТИТЕ - ЛОКАЦИЈА НОВИ САД
5/6.2. INFORMATION-COMMUNICATIONS AND DETECTION SYSTEMS - LOCATION NOVI SAD

Цртеж:/Drawing:
Блок шема субрегионалне станице
Subregional station block diagram

Размера: Scale:

Фаза пројекта: / Design phase: ПЗИ/DFC
Датум: /Date: **08.2021.**
Цртеж бр: / Drawing No.: 2020-250-ЕЛЕ-5/6.2-Ц30

ТИПСКО ПОВЕЗИВАЊЕ ЕЛЕМЕНАТА СИСТЕМА КОНТОРЛЕ ПРИСТУПА
TYPICAL CONNECTION OF ACCESS CONTROL SYSTEM ELEMENTS

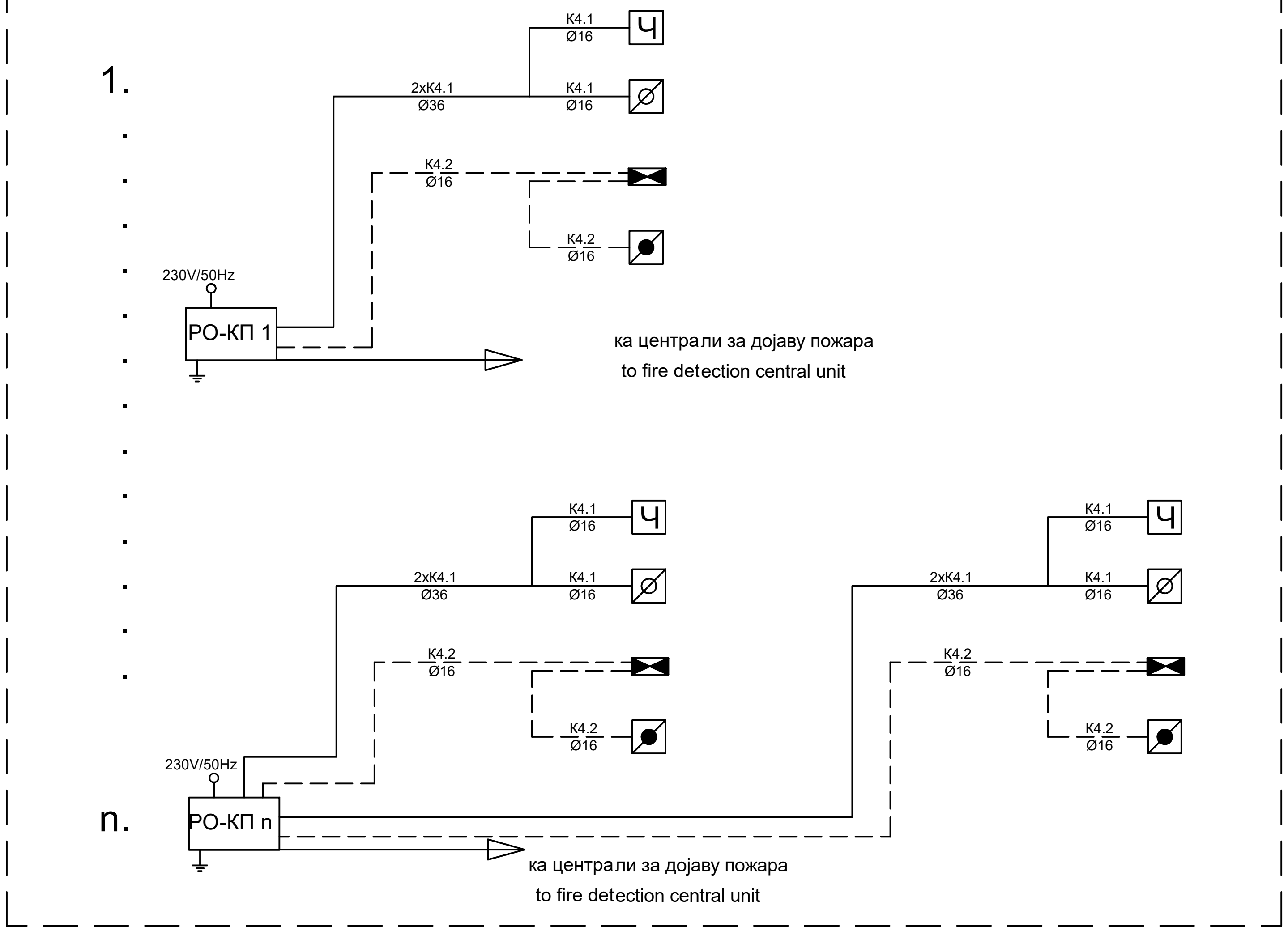

K4.1: J-H(St)H 5x2x0,8mm

K4.2: J-H(St)H 2x2x0,8mm

САОБРАЋАЈНИ ИНСТИТУТ ЦИП, д.о.о.
INSTITUTE OF TRANSPORTATION CIP ltd
Немањина 6/IV, 11000 Београд / 6/IV Nemanjina Street, Belgrade

Инвеститор: / Investor:
" ИНФРАСТРУКТУРА ЖЕЛЕЗНИЦЕ СРБИЈЕ " А.Д.
"INFRASTRUCTURE RAILWAYS OF SERBIA", JSC
Немањина 6/IV, 11000 Београд / Nemanjina **Street** 6/IV, Belgrade

Наручилац пројекта: / Employer:
Joint Venture of
China Railway International Corporation Ltd. (CRIC) No.10 Fuxing Road,Haidian District,Beijing P.R China, 100844
China Communication Construction Company Ltd. (CCCC) No.85 Deshengmenwai Street,Xicheng District,Beijing P.R China, 100088

Организациона јединица: ЕЛЕКТРОТЕХНИКА / Organization unit: ELECTRICAL ENGINEERING

Одговорни пројектант за трасу пруге: / Responsible designer for track alignment
Лиценца бр.: / licence No 353 4455 03, 07-152-212/12
Периша Прокопијевић, дипл. инж. ел.

Сарадници: / Associates:
Александар Целетовић, мастер инж. ел.
Нада Дамњановић, инж. ел.

Унутрашња контрола: / Internal control:
Татјана Кнежевић, дипл.инж.ел.
Главни пројектант: / Chief designer:
др Љиљана Милић Марковић, дипл. грађ. инж.
Руководилац организационе јединице: / Manager of organization unit:
Татјана Кнежевић, дипл.инж.ел.

Бр:/ No	Датум: /Date:	Опис: /Description:
03		
02		
01		

Ревизиони блок:/ Revision block:

Објекат:/Structure:
ПРУГА БЕОГРАД - СУБОТИЦА - ДРЖАВНА ГРАНИЦА (КЕЛЕБИЈА)
ДЕОНИЦА ПРУГЕ НОВИ САД - СУБОТИЦА - ДРЖАВНА ГРАНИЦА (КЕЛЕБИЈА)
BELGRADE - SUBOTICA - STATE BORDER (KELEBIA) RAILWAY LINE
SECTION : NOVI SAD - SUBOTICA - STATE BORDER (KELEBIA)

Део пројекта:/ Part of Design:
5/6.2. ДОЈАВА ПОЖАРА И СИСТЕМИ ТЕХНИЧКЕ ЗАШТИТЕ - ЛОКАЦИЈА НОВИ САД
5/6.2. INFORMATION-COMMUNICATIONS AND DETECTION SYSTEMS - LOCATION NOVI SAD

Цртеж:/ Drawing:
Блок шема контроле приступа
Access control block diagram

Размера: Scale:

Фаза пројекта: / Design phase: ПЗИ /DFC
Датум: /Date: **08.2021.**
Цртеж бр: / Drawing No.: 2020-250-ЕЛЕ-5/6.2-Ц31

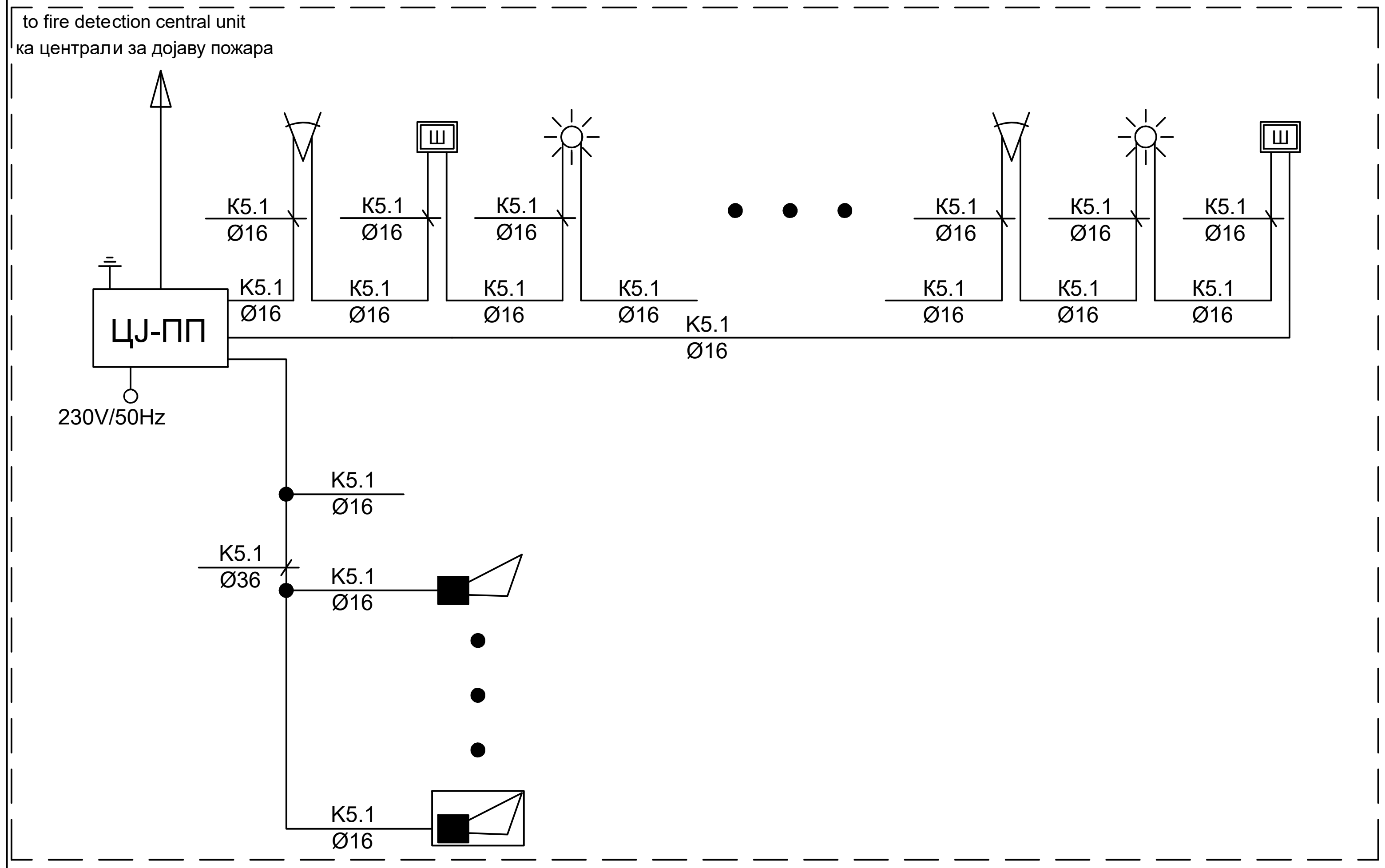

— — — —	предмет других делова техничке документације / subject of other parts of technical documentation
———	K5.1: J-H(St)H 3x2x0,8mm
—··—··—	K1.2: TK 59 M 15x4x0,8mm

САОБРАЋАЈНИ ИНСТИТУТ ЦИП, д.о.о.
INSTITUTE OF TRANSPORTATION CIP ltd
Немањина 6/IV, 11000 Београд / 6/IV Nemanjina Street, Belgrade

Инвеститор: / Investor:
" ИНФРАСТРУКТУРА ЖЕЛЕЗНИЦЕ СРБИЈЕ " А.Д.
"INFRASTRUCTURE RAILWAYS OF SERBIA", JSC
Немањина 6/IV, 11000 Београд / Nemanjina **Street** 6/IV, Belgrade

Наручилац пројекта: / Employer:
Joint Venture of
China Railway International Corporation Ltd. (CRIC) No.10 Fuxing Road,Haidian District,Beijing P.R China, 100844
China Communication Construction Company Ltd. (CCCC) No.85 Deshengmenwai Street,Xicheng District,Beijing P.R China, 100088

Бр:/ No	Датум: /Date:	Опис: /Description:
03		
02		
01		

Ревизиони блок:/ Revision block:

Објекат:/ Structure:
ПРУГА БЕОГРАД - СУБОТИЦА - ДРЖАВНА ГРАНИЦА (КЕЛЕБИЈА)
ДЕОНИЦА ПРУГЕ НОВИ САД - СУБОТИЦА - ДРЖАВНА ГРАНИЦА (КЕЛЕБИЈА)
BELGRADE - SUBOTICA - STATE BORDER (KELEBIA) RAILWAY LINE
SECTION : NOVI SAD - SUBOTICA - STATE BORDER (KELEBIA)

Део пројекта:/ Part of Design:
5/6.2. ДОЈАВА ПОЖАРА И СИСТЕМИ ТЕХНИЧКЕ ЗАШТИТЕ - ЛОКАЦИЈА НОВИ САД
5/6.2. INFORMATION-COMMUNICATIONS AND DETECTION SYSTEMS - LOCATION NOVI SAD

Организациона јединица: ЕЛЕКТРОТЕХНИКА / Organization unit: ELECTRICAL ENGINEERING

Одговорни пројектант за трасу пруге: / Responsible designer for track allignment
Лиценца бр.: / licence No 353 4455 03, 07-152-212/12
Периша Прокопијевић, дипл. инж. ел.

Сарадници: / Associates:
Александар Целетовић, мастер инж. ел.
Нада Дамњановић, инж. ел.

Унутрашња контрола: / Internal control:
Татјана Кнежевић, дипл.инж.ел.

Главни пројектант: / Chief designer:
др Љиљана Милић Марковић, дипл. грађ. инж.

Руководилац организационе јединице: / Manager of organization unit:
Татјана Кнежевић, дипл.инж.ел.

Цртеж:/ Drawing:
Блок шема против провале
Intrusion detection block diagram

Размера: Scale:

Фаза пројекта: / Design phase: ПЗИ /DFC
Датум: /Date: **08.2021.**
Цртеж бр: / Drawing No.: 2020-250-ЕЛЕ-5/6.2-Ц32

————	K6.1	J-H(St)H 2x2x0,8
– – – –	K6.2	NHXHX FE180/E30 3x1,5mm2
— — —	K6.3 K6.4	NHXHX FE180/E90 3x1,5mm2
–·–·–·–	K6.5	JE-H(St)H FE180/E90 5x2x0,8mm
— · — · —	K6.7	TK 59 M 5x4x0,8mm
	K6.8	PP00 3x1,5mm²

Један кабл система се води кроз цев Ø16, а два или више кроз цев Ø36.
One cable is laid in one Ø16 pipe, two or more in Ø35 pipe.

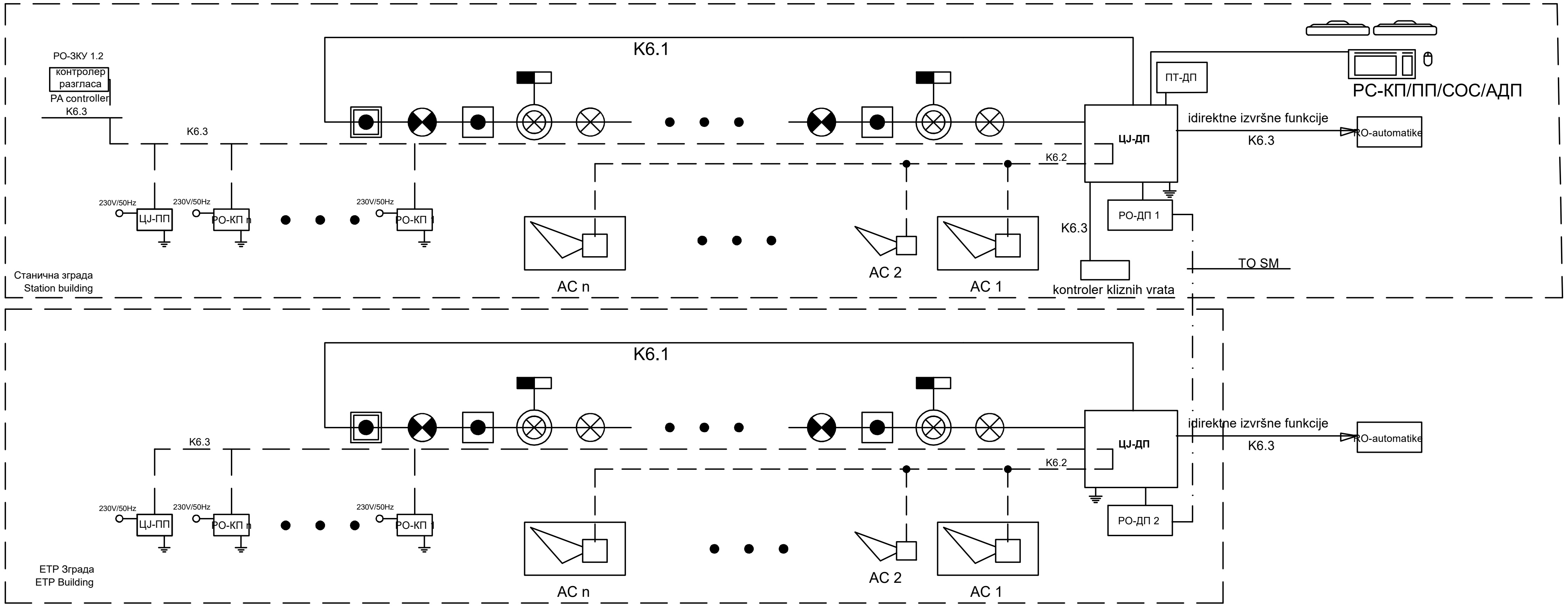

САОБРАЋАЈНИ ИНСТИТУТ ЦИП, д.о.о. INSTITUTE OF TRANSPORTATION CIP ltd **Немањина 6/IV, 11000 Београд /** 6/IV Nemanjina Street, Belgrade	03 02 01 Бр:/ No. Датум: /Date: Опис: /Description: Ревизиони блок:/ Revision block:
Инвеститор: / Investor: **" ИНФРАСТРУКТУРА ЖЕЛЕЗНИЦЕ СРБИЈЕ " А.Д.** **"INFRASTRUCTURE RAILWAYS OF SERBIA", JSC** Немањина 6/IV, 11000 Београд / Nemanjina **Street** 6/IV, Belgrade	Објекат:/ Structure: **ПРУГА БЕОГРАД - СУБОТИЦА - ДРЖАВНА ГРАНИЦА (КЕЛЕБИЈА)** **ДЕОНИЦА ПРУГЕ НОВИ САД - СУБОТИЦА - ДРЖАВНА ГРАНИЦА (КЕЛЕБИЈА)** BELGRADE - SUBOTICA - STATE BORDER (KELEBIA) RAILWAY LINE SECTION : NOVI SAD - SUBOTICA - STATE BORDER (KELEBIA)
Наручилац пројекта: / Employer: Joint Venture of China Railway International Corporation Ltd. (CRIC) No.10 Fuxing Road,Haidian District,Beijing P.R China, 100844 China Communication Construction Company Ltd. (CCCC) No.85 Deshengmenwai Street,Xicheng District,Beijing P.R China, 100088	Део пројекта:/ Part of Design: 5/6.2. ДОЈАВА ПОЖАРА И СИСТЕМИ ТЕХНИЧКЕ ЗАШТИТЕ - ЛОКАЦИЈА НОВИ САД 5/6.2. INFORMATION-COMMUNICATIONS AND DETECTION SYSTEMS - LOCATION NOVI SAD
Организациона јединица: ЕЛЕКТРОТЕХНИКА / Organization unit: ELECTRICAL ENGINEERING	
Одговорни пројектант за трасу пруге:/ Responsible designer for track allignment Лиценца бр.:/ licence No 353 4455 03, 07-152-212/12 **Периша Прокопијевић, дипл. инж. ел.**	Унутрашња контрола: / Internal control: **Татјана Кнежевић, дипл.инж.ел.** Главни пројектант: / Chief designer: **др Љиљана Милић Марковић, дипл. грађ. инж.**
Сарадници: / Associates: Александар Целетовић, мастер инж. ел. Нада Дамњановић, инж. ел.	Руководилац организационе јединице: / Manager of organization unit: **Татјана Кнежевић, дипл.инж.ел.**
Цртеж:/ Drawing: Блок шема АДП AFD block diagram	Размера: Scale:
Фаза пројекта: / Design phase: ПЗИ /DFC Датум: /Date: **08.2021.**	Цртеж бр: / Drawing No.: 2020-250-ЕЛЕ-5/6.2-Ц33

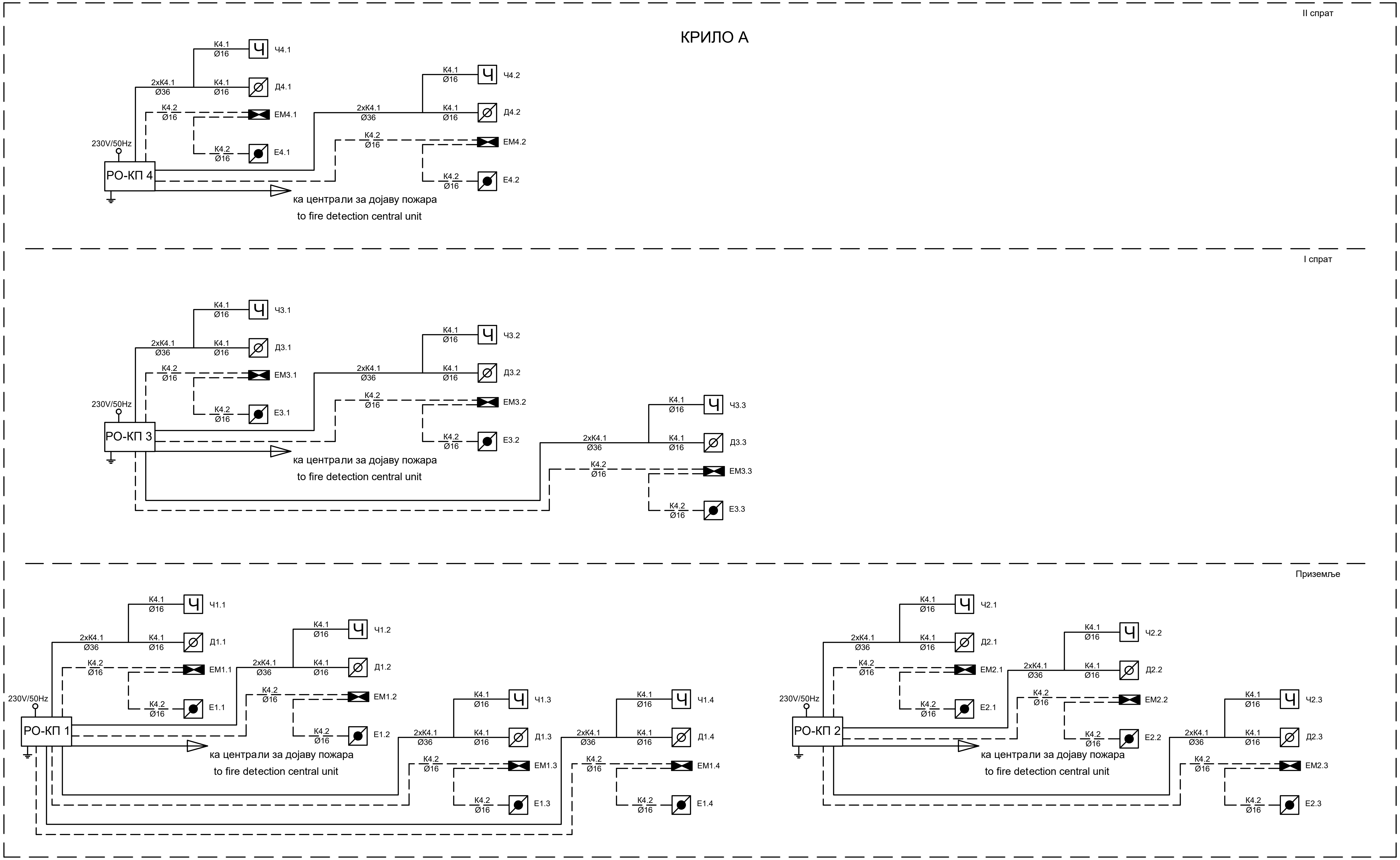

Станична зграда
Station building

K4.1: J-H(St)H 5x2x0,8mm

K4.2: J-H(St)H 2x2x0,8mm

САОБРАЋАЈНИ ИНСТИТУТ ЦИП, д.о.о. INSTITUTE OF TRANSPORTATION CIP ltd **Немањина 6/IV, 11000 Београд** / 6/IV Nemanjina Street, Belgrade	
Инвеститор:/ Investor: **" ИНФРАСТРУКТУРА ЖЕЛЕЗНИЦЕ СРБИЈЕ " А.Д.** **"INFRASTRUCTURE RAILWAYS OF SERBIA", JSC** Немањина 6/IV, 11000 Београд / Nemanjina **Street** 6/IV, Belgrade	
Наручилац пројекта: / Employer: 中国铁路国际有限公司 CHINA RAILWAY International Co., Ltd. CHINA COMMUNICATIONS CONSTRUCTION COMPANY LIMITED	China Railway International Corporation Ltd. (CRIC) No.10 Fuxing Road,Haidian District,Beijing P.R China, 100844 China Communication Construction Company Ltd. (CCCC) No.85 Deshengmenwai Street,Xicheng District,Beijing P.R China, 100088
Организациона јединица: ЕЛЕКТРОТЕХНИКА / Organization unit: ELECTRICAL ENGINEERING	
Одговорни пројектант за ТТ: / Responsible designer for track alignment: Лиценца бр.:/ licence No 353 4455 03, 07-152-212/12 **Периша Прокопијевић, дипл. инж. ел.**	Унутрашња контрола: / Internal control: **Татјана Кнежевић, дипл.инж.ел.**
	Главни пројектант: / Chief designer: др Љиљана Милић Марковић, дипл. грађ. инж.
Сарадници: / Associates: Александар Целетовић, мастер инж. ел. Нада Дамњановић, инж. ел.	Руководилац организационе јединице: / Manager of organization unit: **Татјана Кнежевић, дипл.инж.ел.**

Бр:/ No.	Датум: /Date:	Опис: /Description:
03		
02		
01		

Ревизиони блок:/Revision block:

Објекат:/Structure:
ПРУГА БЕОГРАД - СУБОТИЦА - ДРЖАВНА ГРАНИЦА (КЕЛЕБИЈА) ДЕОНИЦА ПРУГЕ НОВИ САД - СУБОТИЦА - ДРЖАВНА ГРАНИЦА (КЕЛЕБИЈА)
BELGRADE - SUBOTICA - STATE BORDER (KELEBIA) RAILWAY LINE SECTION : NOVI SAD - SUBOTICA - STATE BORDER (KELEBIA)

Део пројекта:/ Part of Design:
5/6.2 ДОЈАВА ПОЖАРА И СИСТЕМИ ТЕХНИЧКЕ ЗАШТИТЕ - ЛОКАЦИЈА НОВИ САД
5/6.2. FIRE ALARM SYSTEM AND SYSTEMS OF TECHNICAL PROTECTION - LOCATION NOVI SAD

Цртеж:/Drawing:
Станична зграда, крило А - једнополна шема - контрола приступа
Station building, part A - general diagram - access control

Размера: Scale: -

Фаза пројекта: / Design phase:	Датум: /Date:	Цртеж бр: / Drawing No.:
ПЗИ / DFC	08.2021.	2020-250-ЕЛЕ-5/6.2-Ц34

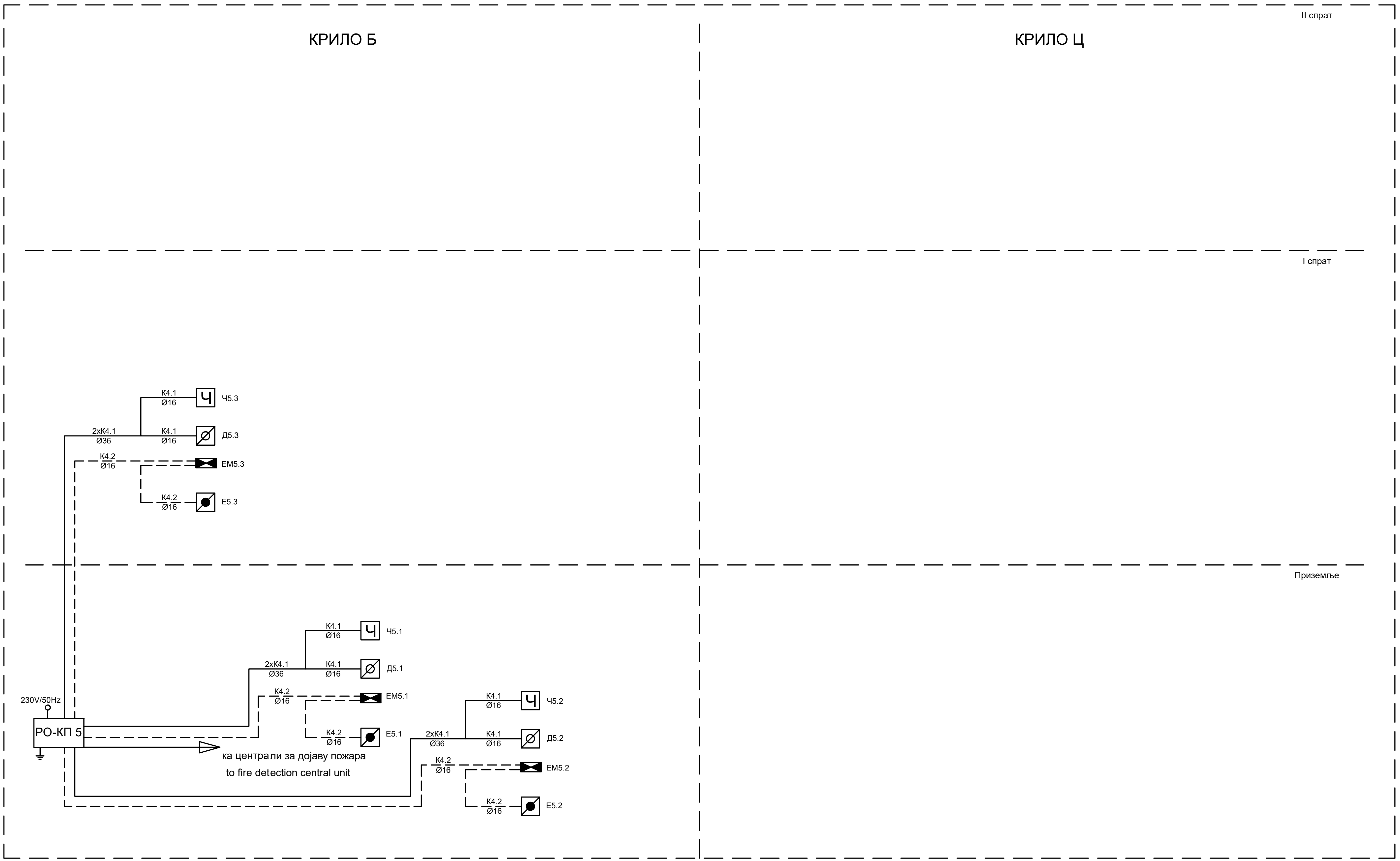

Станична зграда
Station building

К4.1: J-H(St)H 5x2x0,8mm

К4.2: J-H(St)H 2x2x0,8mm

САОБРАЋАЈНИ ИНСТИТУТ ЦИП, д.о.о.
INSTITUTE OF TRANSPORTATION CIP ltd
Немањина 6/IV, 11000 Београд / 6/IV Nemanjina Street, Belgrade

Инвеститор:/ Investor:
" ИНФРАСТРУКТУРА ЖЕЛЕЗНИЦЕ СРБИЈЕ " А.Д.
"INFRASTRUCTURE RAILWAYS OF SERBIA", JSC
Немањина 6/IV, 11000 Београд / Nemanjina **Street** 6/IV, Belgrade

Наручилац пројекта: / Employer:
China Railway International Corporation Ltd. (CRIC) No.10 Fuxing Road,Haidian District,Beijing P.R China, 100844
China Communication Construction Company Ltd. (CCCC) No.85 Deshengmenwai Street,Xicheng District,Beijing P.R China, 100088

Организациона јединица: ЕЛЕКТРОТЕХНИКА / Organization unit: ELECTRICAL ENGINEERING

Бр:/ No.	Датум: /Date:	Опис: /Description:
03		
02		
01		

Ревизиони блок:/Revision block:

Објекат:/Structure:
ПРУГА БЕОГРАД - СУБОТИЦА - ДРЖАВНА ГРАНИЦА (КЕЛЕБИЈА) ДЕОНИЦА ПРУГЕ НОВИ САД - СУБОТИЦА - ДРЖАВНА ГРАНИЦА (КЕЛЕБИЈА)
BELGRADE - SUBOTICA - STATE BORDER (KELEBIA) RAILWAY LINE SECTION : NOVI SAD - SUBOTICA - STATE BORDER (KELEBIA)

Део пројекта:/ Part of Design:
5/6.2 ДОЈАВА ПОЖАРА И СИСТЕМИ ТЕХНИЧКЕ ЗАШТИТЕ - ЛОКАЦИЈА НОВИ САД
5/6.2. FIRE ALARM SYSTEM AND SYSTEMS OF TECHNICAL PROTECTION - LOCATION NOVI SAD

Одговорни пројектант за ТТ: / Responsible designer for track alignment:
Лиценца бр.:/ licence No 353 4455 03, 07-152-212/12
Периша Прокопијевић, дипл. инж. ел.

Сарадници: / Associates:
Александар Целетовић, мастер инж. ел.
Нада Дамњановић, инж. ел.

Унутрашња контрола: / Internal control:
Татјана Кнежевић, дипл.инж.ел.

Главни пројектант: / Chief designer:
др Љиљана Милић Марковић, дипл. грађ. инж.

Руководилац организационе јединице: / Manager of organization unit:
Татјана Кнежевић, дипл.инж.ел.

Цртеж:/Drawing:
Станична зграда, крило Б и Ц - једнополна шема - контрола приступа
Station building, part B and C - general diagram - access control

Размера: Scale: -

Фаза пројекта: / Design phase:	Датум: /Date:	Цртеж бр: / Drawing No.:
ПЗИ / DFC	08.2021.	2020-250-ЕЛЕ-5/6.2-Ц35

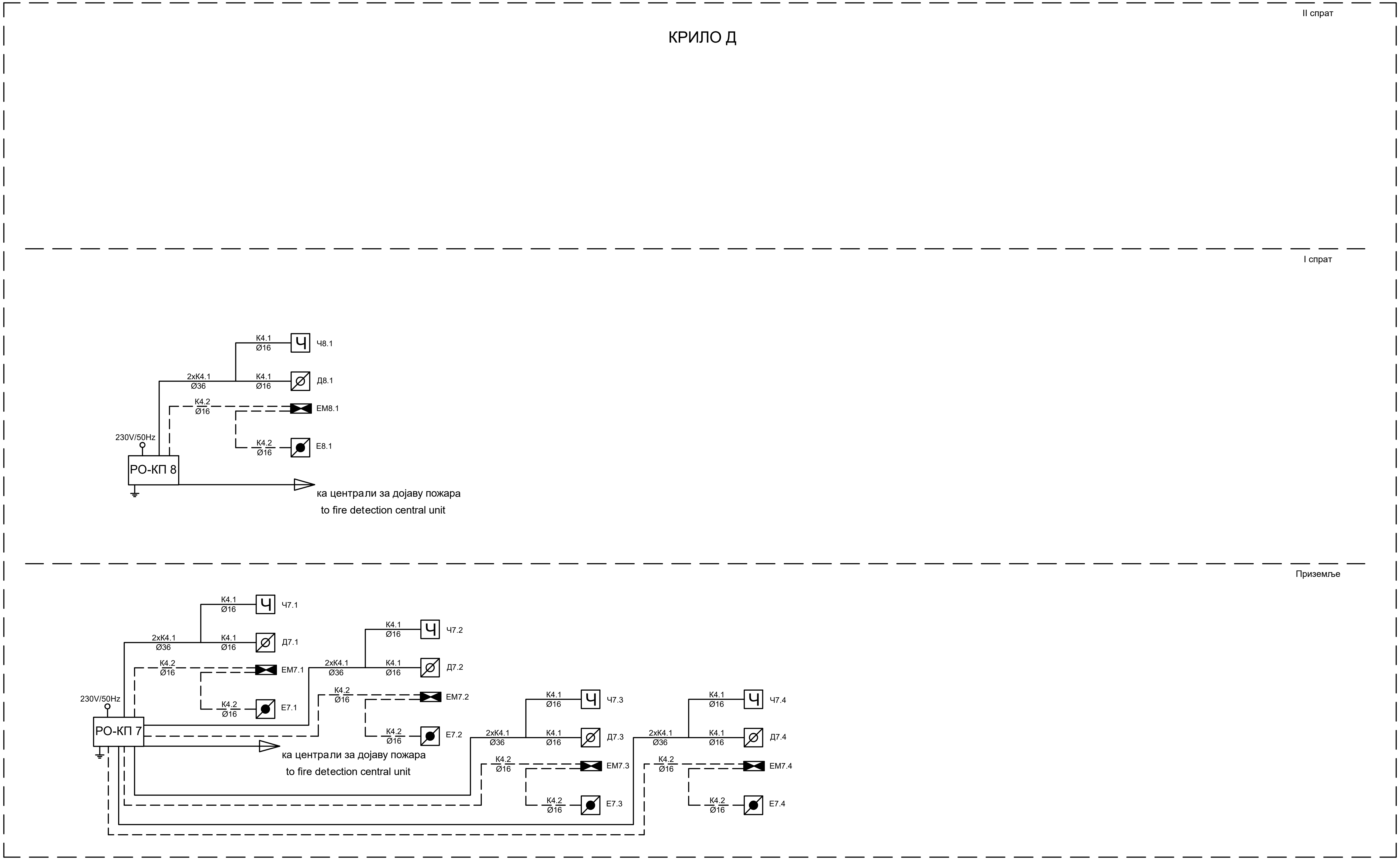

Станична зграда
Station building

К4.1: J-H(St)H 5x2x0,8mm

К4.2: J-H(St)H 2x2x0,8mm

САОБРАЋАЈНИ ИНСТИТУТ ЦИП, д.о.о.
INSTITUTE OF TRANSPORTATION CIP ltd
Немањина 6/IV, 11000 Београд / 6/IV Nemanjina Street, Belgrade

Инвеститор:/ Investor:
" ИНФРАСТРУКТУРА ЖЕЛЕЗНИЦЕ СРБИЈЕ " А.Д.
"INFRASTRUCTURE RAILWAYS OF SERBIA", JSC
Немањина 6/IV, 11000 Београд / Nemanjina **Street** 6/IV, Belgrade

Наручилац пројекта: / Employer:
China Railway International Corporation Ltd. (CRIC) No.10 Fuxing Road,Haidian District,Beijing P.R China, 100844
China Communication Construction Company Ltd. (CCCC) No.85 Deshengmenwai Street,Xicheng District,Beijing P.R China, 100088

Организациона јединица: ЕЛЕКТРОТЕХНИКА / Organization unit: ELECTRICAL ENGINEERING

Одговорни пројектант за ТТ: / Responsible designer for track alignment:
Лиценца бр.:/ licence No 353 4455 03, 07-152-212/12
Периша Прокопијевић, дипл. инж. ел.

Сарадници: / Associates:
Александар Целетовић, мастер инж. ел.
Нада Дамњановић, инж. ел.

Унутрашња контрола: / Internal control:
Татјана Кнежевић, дипл.инж.ел.

Главни пројектант: / Chief designer:
др Љиљана Милић Марковић, дипл. грађ. инж.

Руководилац организационе јединице: / Manager of organization unit:
Татјана Кнежевић, дипл.инж.ел.

Бр:/ No.	Датум: /Date:	Опис: /Description:
03		
02		
01		

Ревизиони блок:/ Revision block:

Објекат:/Structure:
ПРУГА БЕОГРАД - СУБОТИЦА - ДРЖАВНА ГРАНИЦА (КЕЛЕБИЈА) ДЕОНИЦА ПРУГЕ НОВИ САД - СУБОТИЦА - ДРЖАВНА ГРАНИЦА (КЕЛЕБИЈА)
BELGRADE - SUBOTICA - STATE BORDER (KELEBIA) RAILWAY LINE SECTION : NOVI SAD - SUBOTICA - STATE BORDER (KELEBIA)

Део пројекта:/ Part of Design:
5/6.2 ДОЈАВА ПОЖАРА И СИСТЕМИ ТЕХНИЧКЕ ЗАШТИТЕ - ЛОКАЦИЈА НОВИ САД
5/6.2. FIRE ALARM SYSTEM AND SYSTEMS OF TECHNICAL PROTECTION - LOCATION NOVI SAD

Цртеж:/Drawing:
Станична зграда, крило Д - једнополна шема - контрола приступа
Station building, part D - general diagram - access control

Размера: Scale: -

Фаза пројекта: / Design phase: ПЗИ / DFC
Датум: /Date: 08.2021.
Цртеж бр: / Drawing No.: 2020-250-ЕЛЕ-5/6.2-Ц36

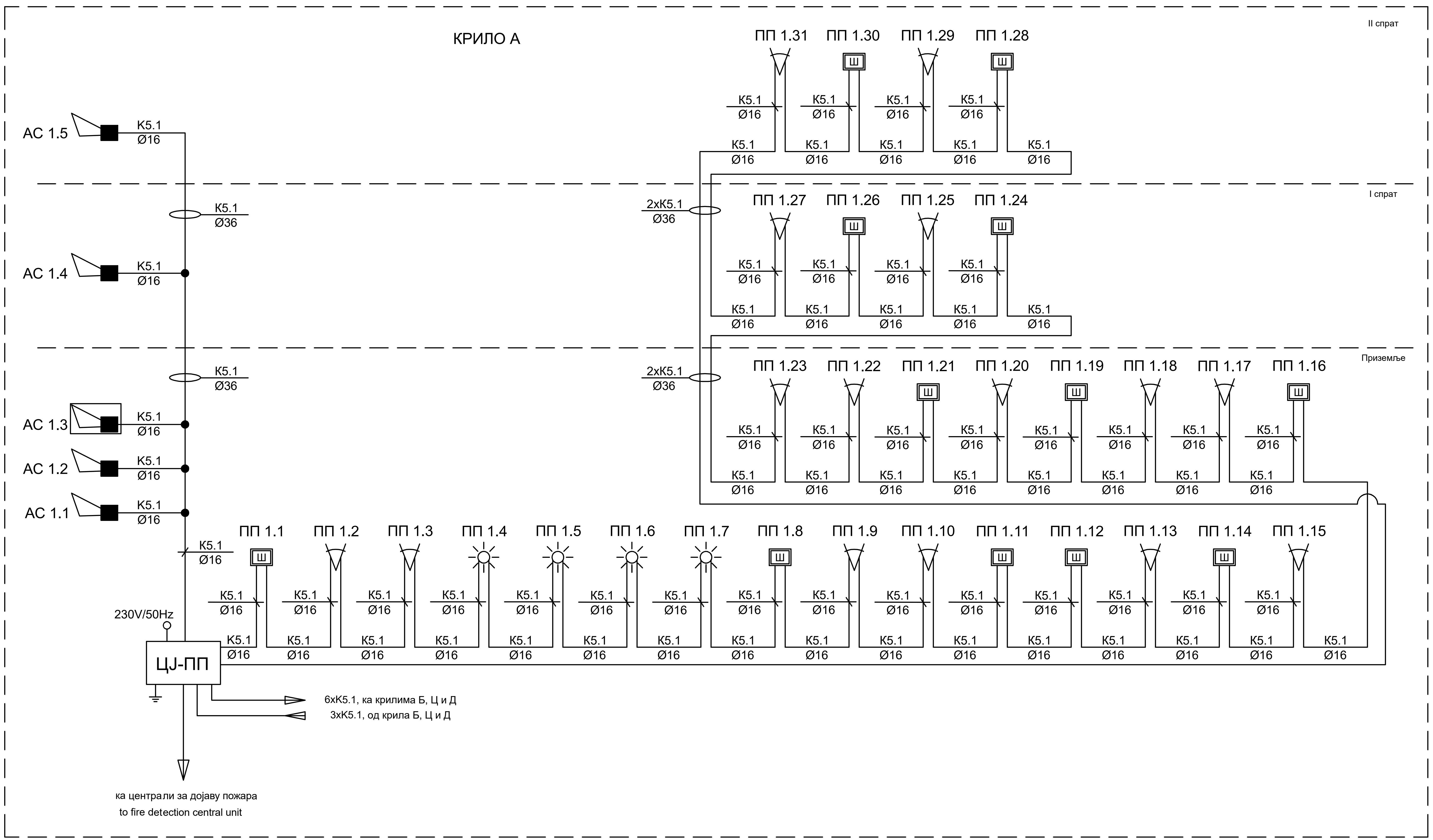

Станична зграда
Station building

предмет других делова техничке документације — предмет других делова техничке документације

К5.1: J-H(St)H 3x2x0,8mm

САОБРАЋАЈНИ ИНСТИТУТ ЦИП, д.о.о.
INSTITUTE OF TRANSPORTATION CIP ltd
Немањина 6/IV, 11000 Београд / 6/IV Nemanjina Street, Belgrade

Инвеститор:/ Investor:
" ИНФРАСТРУКТУРА ЖЕЛЕЗНИЦЕ СРБИЈЕ " А.Д.
"INFRASTRUCTURE RAILWAYS OF SERBIA", JSC
Немањина 6/IV, 11000 Београд / Nemanjina **Street** 6/IV, Belgrade

Наручилац пројекта: / Employer:
China Railway International Corporation Ltd.
(CRIC) No.10 Fuxing Road,Haidian District,Beijing P.R China, 100844
China Communication Construction Company Ltd.
(CCCC) No.85 Deshengmenwai Street,Xicheng District,Beijing P.R China, 100088

Организациона јединица: ЕЛЕКТРОТЕХНИКА / Organization unit: ELECTRICAL ENGINEERING

Одговорни пројектант за ТТ: / Responsible designer for track alignment:
Лиценца бр.:/ licence No 353 4455 03, 07-152-212/12
Периша Прокопијевић, дипл. инж. ел.

Сарадници: / Associates:
Александар Целетовић, мастер инж. ел.
Нада Дамњановић, инж. ел.

Унутрашња контрола: / Internal control:
Татјана Кнежевић, дипл.инж.ел.

Главни пројектант: / Chief designer:
др Љиљана Милић Марковић, дипл. грађ. инж.

Руководилац организационе јединице: / Manager of organization unit:
Татјана Кнежевић, дипл.инж.ел.

Бр:/ No.	Датум: /Date:	Опис: /Description:
03		
02		
01		

Ревизиони блок:/ Revision block:

Објекат:/Structure:
ПРУГА БЕОГРАД - СУБОТИЦА - ДРЖАВНА ГРАНИЦА (КЕЛЕБИЈА) ДЕОНИЦА ПРУГЕ НОВИ САД - СУБОТИЦА - ДРЖАВНА ГРАНИЦА (КЕЛЕБИЈА)
BELGRADE - SUBOTICA - STATE BORDER (KELEBIA) RAILWAY LINE SECTION : NOVI SAD - SUBOTICA - STATE BORDER (KELEBIA)

Део пројекта:/ Part of Design:
5/6.2 ДОЈАВА ПОЖАРА И СИСТЕМИ ТЕХНИЧКЕ ЗАШТИТЕ - ЛОКАЦИЈА НОВИ САД
5/6.2. FIRE ALARM SYSTEM AND SYSTEMS OF TECHNICAL PROTECTION - LOCATION NOVI SAD

Цртеж:/Drawing:
Станична зграда, крило А - једнополна шема - против провала
Station building, part A - general diagram - intrusion detection

Размера: Scale: -

Фаза пројекта: / Design phase: ПЗИ / DFC
Датум: /Date: 08.2021.
Цртеж бр: / Drawing No.: 2020-250-ЕЛЕ-5/6.2-Ц37

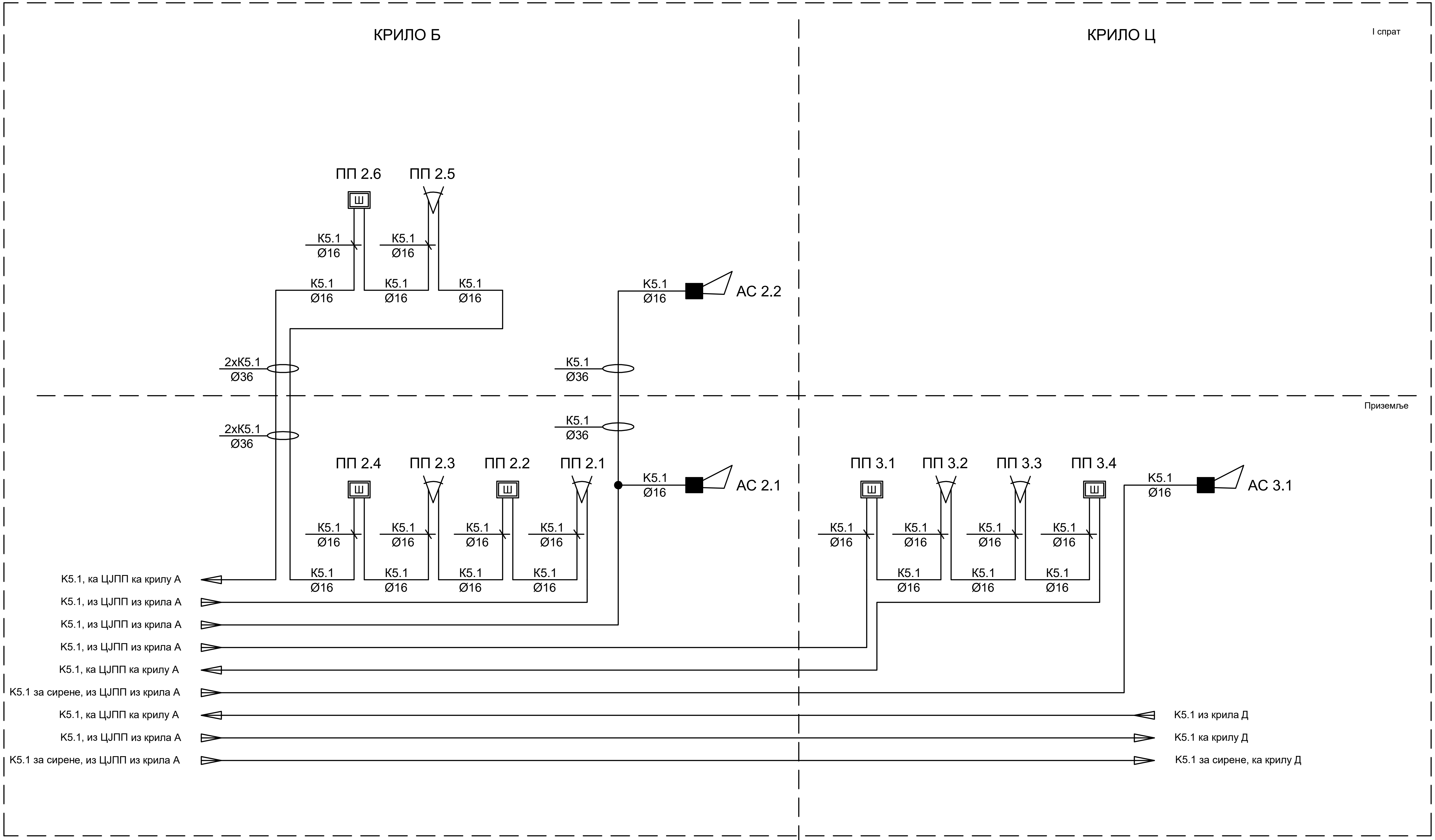

Станична зграда
Station building

Legend	
— — — — —	предмет других делова техничке документације предмет других делова техничке документације
———	К5.1: J-H(St)H 3x2x0,8mm

САОБРАЋАЈНИ ИНСТИТУТ ЦИП, д.о.о.
INSTITUTE OF TRANSPORTATION CIP ltd
Немањина 6/IV, 11000 Београд / 6/IV Nemanjina Street, Belgrade

Инвеститор:/ Investor:
" ИНФРАСТРУКТУРА ЖЕЛЕЗНИЦЕ СРБИЈЕ " А.Д.
"INFRASTRUCTURE RAILWAYS OF SERBIA", JSC
Немањина 6/IV, 11000 Београд / Nemanjina **Street** 6/IV, Belgrade

Наручилац пројекта: / Employer:
中国铁路国际有限公司 CHINA RAILWAY International Co., Ltd.
CHINA COMMUNICATIONS CONSTRUCTION COMPANY LIMITED
China Railway International Corporation Ltd. (CRIC) No.10 Fuxing Road,Haidian District,Beijing P.R China, 100844
China Communication Construction Company Ltd. (CCCC) No.85 Deshengmenwai Street,Xicheng District,Beijing P.R China, 100088

Организациона јединица: ЕЛЕКТРОТЕХНИКА / Organization unit: ELECTRICAL ENGINEERING

Одговорни пројектант за ТТ: / Responsible designer for track alignment:
Лиценца бр.:/ licence No 353 4455 03, 07-152-212/12
Periша Прокопијевић, дипл. инж. ел.

Сарадници: / Associates:
Александар Целетовић, мастер инж. ел.
Нада Дамњановић, инж. ел.

Унутрашња контрола: / Internal control:
Татјана Кнежевић, дипл.инж.ел.

Главни пројектант: / Chief designer:
др Љиљана Милић Марковић, дипл. грађ. инж.

Руководилац организационе јединице: / Manager of organization unit:
Татјана Кнежевић, дипл.инж.ел.

Бр:/ No.	Датум: /Date:	Опис: /Description:
03		
02		
01		

Ревизиони блок:/ Revision block:

Објекат:/Structure:
ПРУГА БЕОГРАД - СУБОТИЦА - ДРЖАВНА ГРАНИЦА (КЕЛЕБИЈА) ДЕОНИЦА ПРУГЕ НОВИ САД - СУБОТИЦА - ДРЖАВНА ГРАНИЦА (КЕЛЕБИЈА)
BELGRADE - SUBOTICA - STATE BORDER (KELEBIA) RAILWAY LINE SECTION : NOVI SAD - SUBOTICA - STATE BORDER (KELEBIA)

Део пројекта:/ Part of Design:
5/6.2 ДОЈАВА ПОЖАРА И СИСТЕМИ ТЕХНИЧКЕ ЗАШТИТЕ - ЛОКАЦИЈА НОВИ САД
5/6.2. FIRE ALARM SYSTEM AND SYSTEMS OF TECHNICAL PROTECTION - LOCATION NOVI SAD

Цртеж:/Drawing:
Станична зграда, крило Б и Ц - једнополна шема - против провала
Station building, part B and C - general diagram - intrusion detection

Размера: Scale: -

Фаза пројекта: / Design phase:	Датум: /Date:	Цртеж бр: / Drawing No.:
ПЗИ / DFC	08.2021.	2020-250-ЕЛЕ-5/6.2-Ц38

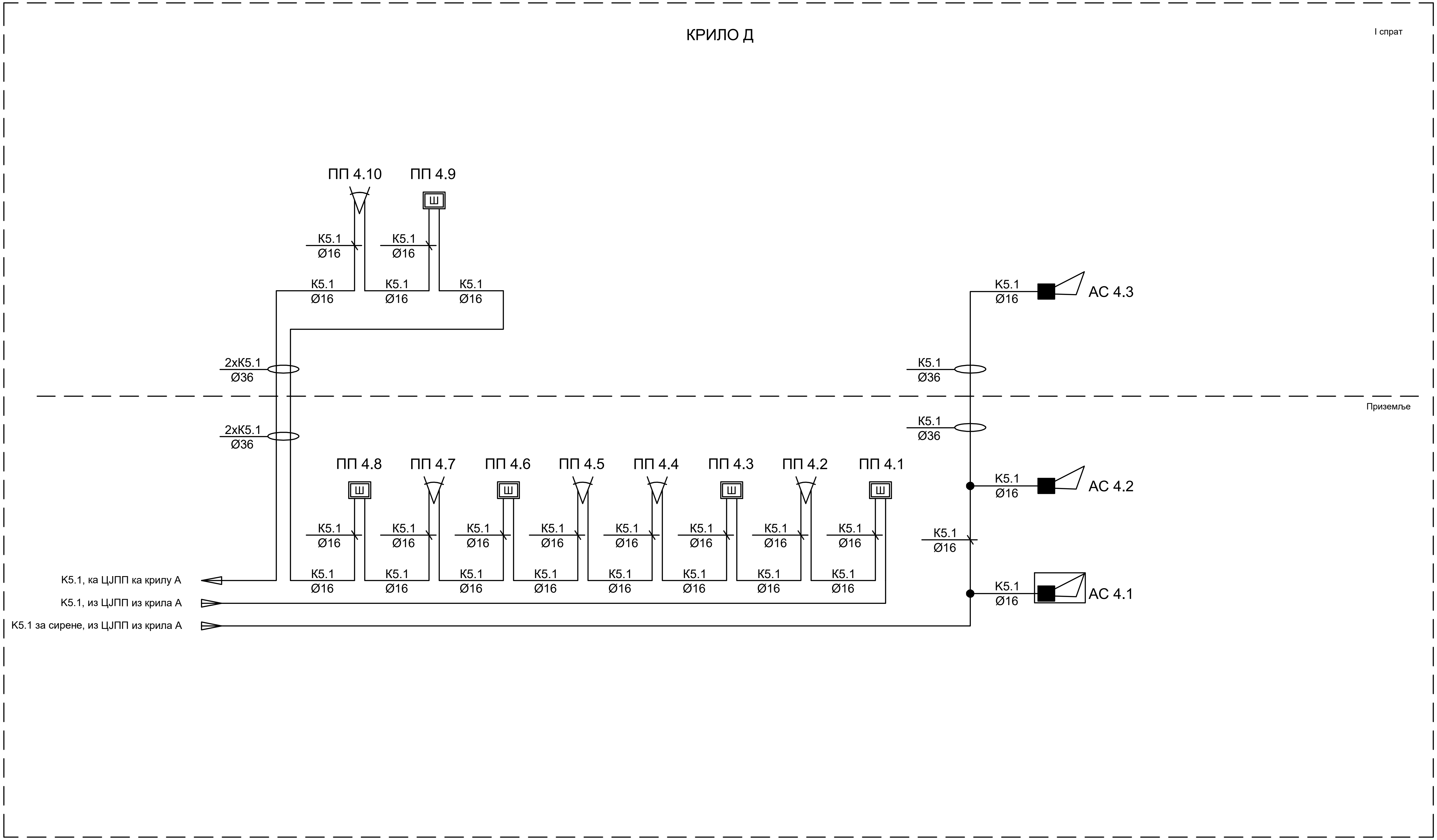

Станична зграда
Station building

предмет других делова техничке документације
предмет других делова техничке документације

К5.1: J-H(St)H 3x2x0,8mm

САОБРАЋАЈНИ ИНСТИТУТ ЦИП, д.о.о.
INSTITUTE OF TRANSPORTATION CIP ltd
Немањина 6/IV, 11000 Београд / 6/IV Nemanjina Street, Belgrade

Инвеститор:/ Investor:
" ИНФРАСТРУКТУРА ЖЕЛЕЗНИЦЕ СРБИЈЕ " А.Д.
"INFRASTRUCTURE RAILWAYS OF SERBIA", JSC
Немањина 6/IV, 11000 Београд / Nemanjina **Street** 6/IV, Belgrade

Наручилац пројекта: / Employer:
China Railway International Corporation Ltd.
(CRIC) No.10 Fuxing Road,Haidian District,Beijing P.R China, 100844
China Communication Construction Company Ltd.
(CCCC) No.85 Deshengmenwai Street,Xicheng District,Beijing P.R China, 100088

Организациона јединица: ЕЛЕКТРОТЕХНИКА / Organization unit: ELECTRICAL ENGINEERING

Одговорни пројектант за ТТ: / Responsible designer for track alignment:
Лиценца бр.:/ licence No 353 4455 03, 07-152-212/12
Периша Прокопијевић, дипл. инж. ел.

Сарадници: / Associates:
Александар Целетовић, мастер инж. ел.
Нада Дамњановић, инж. ел.

Унутрашња контрола: / Internal control:
Татјана Кнежевић, дипл.инж.ел.

Главни пројектант: / Chief designer:
др Љиљана Милић Марковић, дипл. грађ. инж.

Руководилац организационе јединице: / Manager of organization unit:
Татјана Кнежевић, дипл.инж.ел.

Бр:/ No.	Датум: /Date:	Опис: /Description:
03		
02		
01		

Ревизиони блок:/ Revision block:

Објекат:/Structure:
ПРУГА БЕОГРАД - СУБОТИЦА - ДРЖАВНА ГРАНИЦА (КЕЛЕБИЈА) ДЕОНИЦА ПРУГЕ НОВИ САД - СУБОТИЦА - ДРЖАВНА ГРАНИЦА (КЕЛЕБИЈА)
BELGRADE - SUBOTICA - STATE BORDER (KELEBIA) RAILWAY LINE SECTION : NOVI SAD - SUBOTICA - STATE BORDER (KELEBIA)

Део пројекта:/ Part of Design:
5/6.2 ДОЈАВА ПОЖАРА И СИСТЕМИ ТЕХНИЧКЕ ЗАШТИТЕ - ЛОКАЦИЈА НОВИ САД
5/6.2. FIRE ALARM SYSTEM AND SYSTEMS OF TECHNICAL PROTECTION - LOCATION NOVI SAD

Цртеж:/Drawing:
Станична зграда, крило Д - једнополна шема - против провала
Station building, part D - general diagram - intrusion detection

Размера: Scale: -

Фаза пројекта: / Design phase:	Датум: /Date:	Цртеж бр: / Drawing No.:
ПЗИ / DFC	08.2021.	2020-250-ЕЛЕ-5/6.2-Ц39

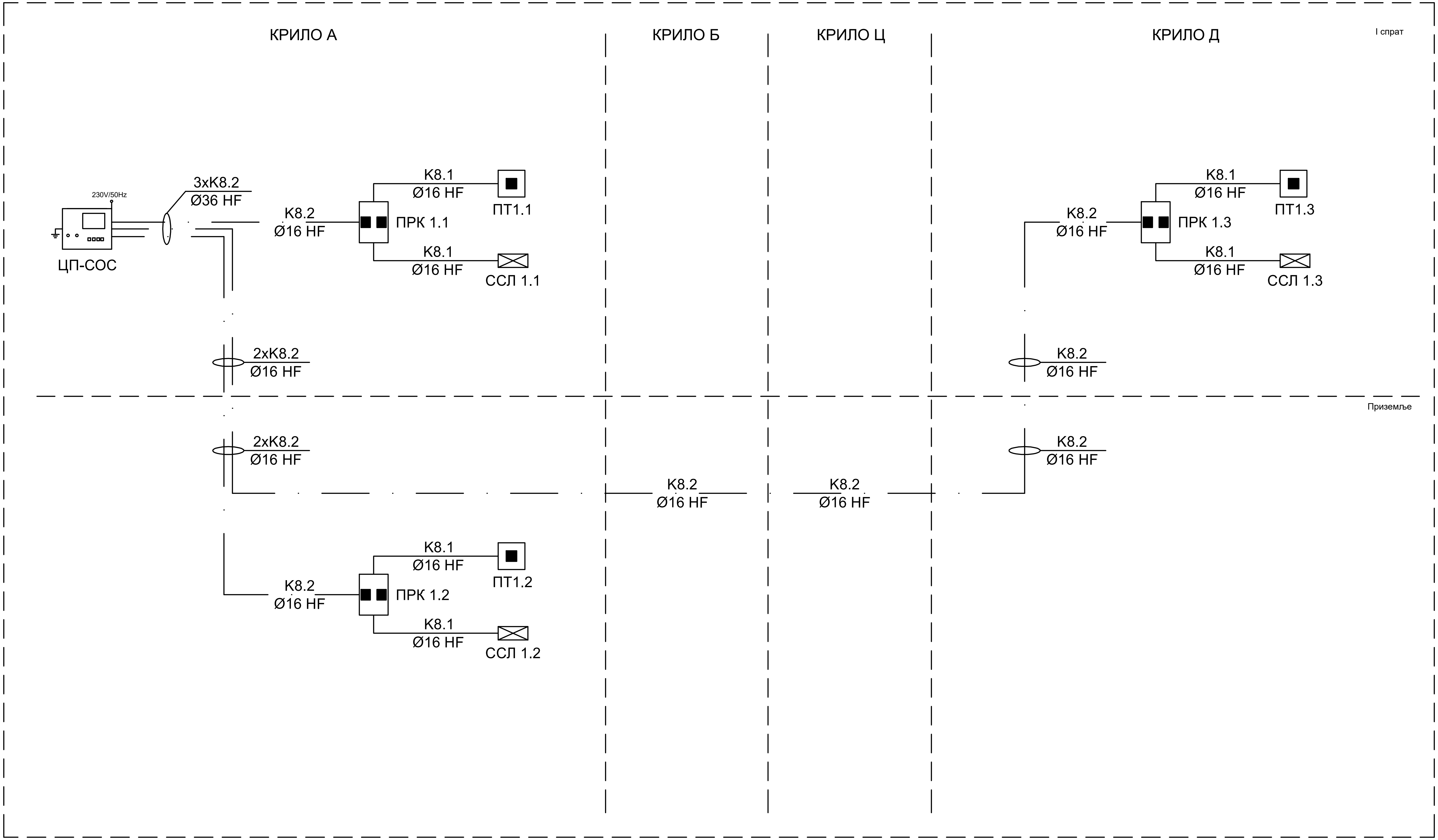

Станична зграда
Station building

K8.1: J-H(St)H 2x2x0,6mm

K8.2: J-H(St)H 3x2x0,8mm

САОБРАЋАЈНИ ИНСТИТУТ ЦИП, д.о.о.
INSTITUTE OF TRANSPORTATION CIP ltd
Немањина 6/IV, 11000 Београд / 6/IV Nemanjina Street, Belgrade

Инвеститор:/ Investor:
" ИНФРАСТРУКТУРА ЖЕЛЕЗНИЦЕ СРБИЈЕ " А.Д.
"INFRASTRUCTURE RAILWAYS OF SERBIA", JSC
Немањина 6/IV, 11000 Београд / Nemanjina **Street** 6/IV, Belgrade

Наручилац пројекта: / Employer:
China Railway International Corporation Ltd. (CRIC) No.10 Fuxing Road,Haidian District,Beijing P.R China, 100844
China Communication Construction Company Ltd. (CCCC) No.85 Deshengmenwai Street,Xicheng District,Beijing P.R China, 100088

Организациона јединица: ЕЛЕКТРОТЕХНИКА / Organization unit: ELECTRICAL ENGINEERING

Одговорни пројектант за ТТ: / Responsible designer for track alignment:
Лиценца бр.:/ licence No 353 4455 03, 07-152-212/12
Периша Прокопијевић, дипл. инж. ел.

Сарадници: / Associates:
Александар Целетовић, мастер инж. ел.
Нада Дамњановић, инж. ел.

Унутрашња контрола: / Internal control:
Татјана Кнежевић, дипл.инж.ел.

Главни пројектант: / Chief designer:
др Љиљана Милић Марковић, дипл. грађ. инж.

Руководилац организационе јединице: / Manager of organization unit:
Татјана Кнежевић, дипл.инж.ел.

Бр:/ No.	Датум: /Date:	Опис: /Description:
03		
02		
01		

Ревизиони блок:/ Revision block:

Објекат:/Structure:
ПРУГА БЕОГРАД - СУБОТИЦА - ДРЖАВНА ГРАНИЦА (КЕЛЕБИЈА) ДЕОНИЦА ПРУГЕ НОВИ САД - СУБОТИЦА - ДРЖАВНА ГРАНИЦА (КЕЛЕБИЈА)
BELGRADE - SUBOTICA - STATE BORDER (KELEBIA) RAILWAY LINE SECTION : NOVI SAD - SUBOTICA - STATE BORDER (KELEBIA)

Део пројекта:/ Part of Design:
5/6.2 ДОЈАВА ПОЖАРА И СИСТЕМИ ТЕХНИЧКЕ ЗАШТИТЕ - ЛОКАЦИЈА НОВИ САД
5/6.2. FIRE ALARM SYSTEM AND SYSTEMS OF TECHNICAL PROTECTION - LOCATION NOVI SAD

Цртеж:/Drawing:
Станична зграда - једнополна шема - СОС систем
Station building - general diagram - SOS system

Размера: Scale: -

Фаза пројекта: / Design phase:	Датум: /Date:	Цртеж бр: / Drawing No.:
ПЗИ / DFC	08.2021.	2020-250-ЕЛЕ-5/6.2-Ц40

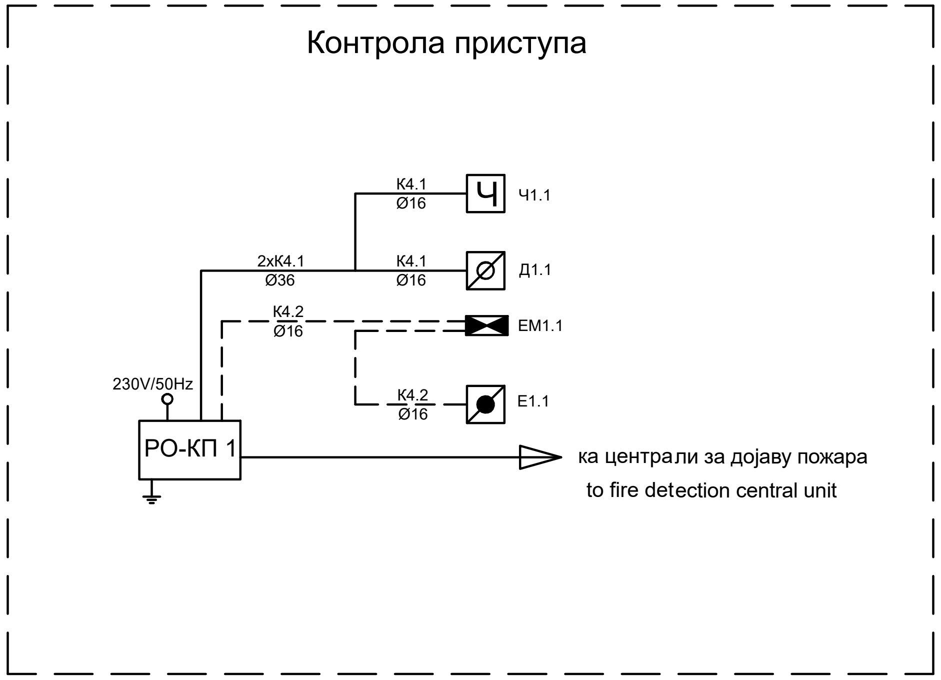

ЕТП
ЕТР

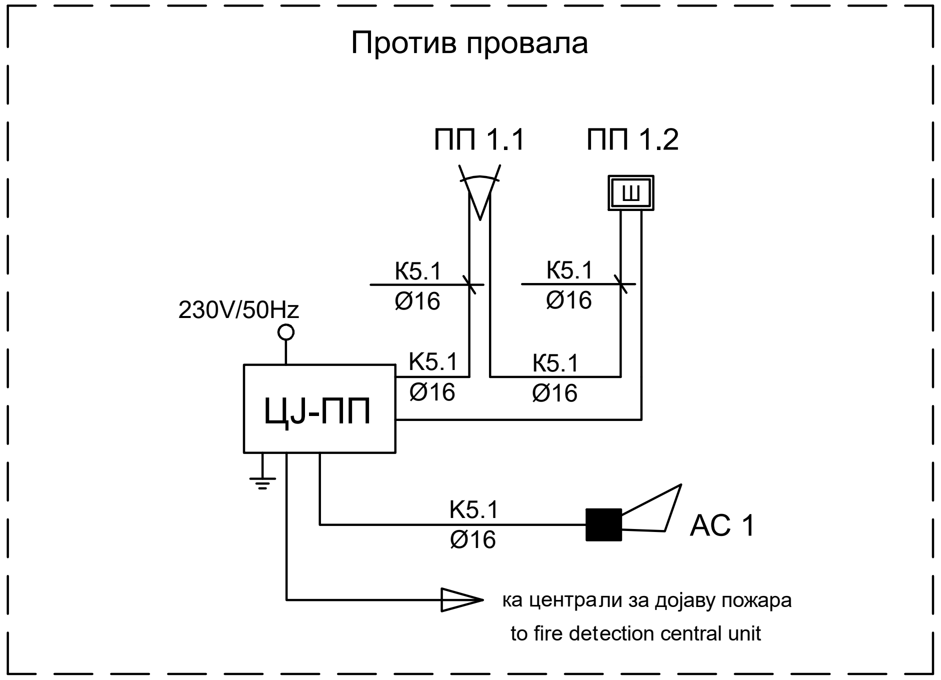

ЕТП
ЕТР

К4.1: J-H(St)H 5x2x0,8mm

К4.2: J-H(St)H 2x2x0,8mm

предмет других делова техничке документације — предмет других делова техничке документације

К5.1: J-H(St)H 3x2x0,8mm

САОБРАЋАЈНИ ИНСТИТУТ ЦИП, д.о.о.
INSTITUTE OF TRANSPORTATION CIP ltd
Немањина 6/IV, 11000 Београд / 6/IV Nemanjina Street, Belgrade

Инвеститор:/ Investor:
" ИНФРАСТРУКТУРА ЖЕЛЕЗНИЦЕ СРБИЈЕ " А.Д.
"INFRASTRUCTURE RAILWAYS OF SERBIA", JSC
Немањина 6/IV, 11000 Београд / Nemanjina **Street** 6/IV, Belgrade

Наручилац пројекта: / Employer:
China Railway International Corporation Ltd. (CRIC) No.10 Fuxing Road,Haidian District,Beijing P.R China, 100844
China Communication Construction Company Ltd. (CCCC) No.85 Deshengmenwai Street,Xicheng District,Beijing P.R China, 100088

Организациона јединица: ЕЛЕКТРОТЕХНИКА / Organization unit: ELECTRICAL ENGINEERING

Одговорни пројектант за ТТ: / Responsible designer for track alignment:
Лиценца бр.:/ licence No 353 4455 03, 07-152-212/12
Периша Прокопијевић, дипл. инж. ел.

Сарадници: / Associates:
Александар Џелетовић, мастер инж. ел.
Нада Дамњановић, инж. ел.

Унутрашња контрола: / Internal control:
Татјана Кнежевић, дипл.инж.ел.

Главни пројектант: / Chief designer:
др Љиљана Милић Марковић, дипл. грађ. инж.

Руководилац организационе јединице: / Manager of organization unit:
Татјана Кнежевић, дипл.инж.ел.

Бр:/ No.	Датум: /Date:	Опис: /Description:
03		
02		
01		

Ревизиони блок:/ Revision block:

Објекат:/Structure:
ПРУГА БЕОГРАД - СУБОТИЦА - ДРЖАВНА ГРАНИЦА (КЕЛЕБИЈА) ДЕОНИЦА ПРУГЕ НОВИ САД - СУБОТИЦА - ДРЖАВНА ГРАНИЦА (КЕЛЕБИЈА)
BELGRADE - SUBOTICA - STATE BORDER (KELEBIA) RAILWAY LINE SECTION : NOVI SAD - SUBOTICA - STATE BORDER (KELEBIA)

Део пројекта:/ Part of Design:
5/6.2 ДОЈАВА ПОЖАРА И СИСТЕМИ ТЕХНИЧКЕ ЗАШТИТЕ - ЛОКАЦИЈА НОВИ САД
5/6.2. FIRE ALARM SYSTEM AND SYSTEMS OF TECHNICAL PROTECTION - LOCATION NOVI SAD

Цртеж:/Drawing:
ЕТП - једнополна шема - контрола приступа, против провала
OCL - general diagram - access control, intrusion detection

Размера: Scale: -

Фаза пројекта: / Design phase:	Датум: /Date:	Цртеж бр: / Drawing No.:
ПЗИ / DFC	08.2021.	2020-250-ЕЛЕ-5/6.2-Ц41

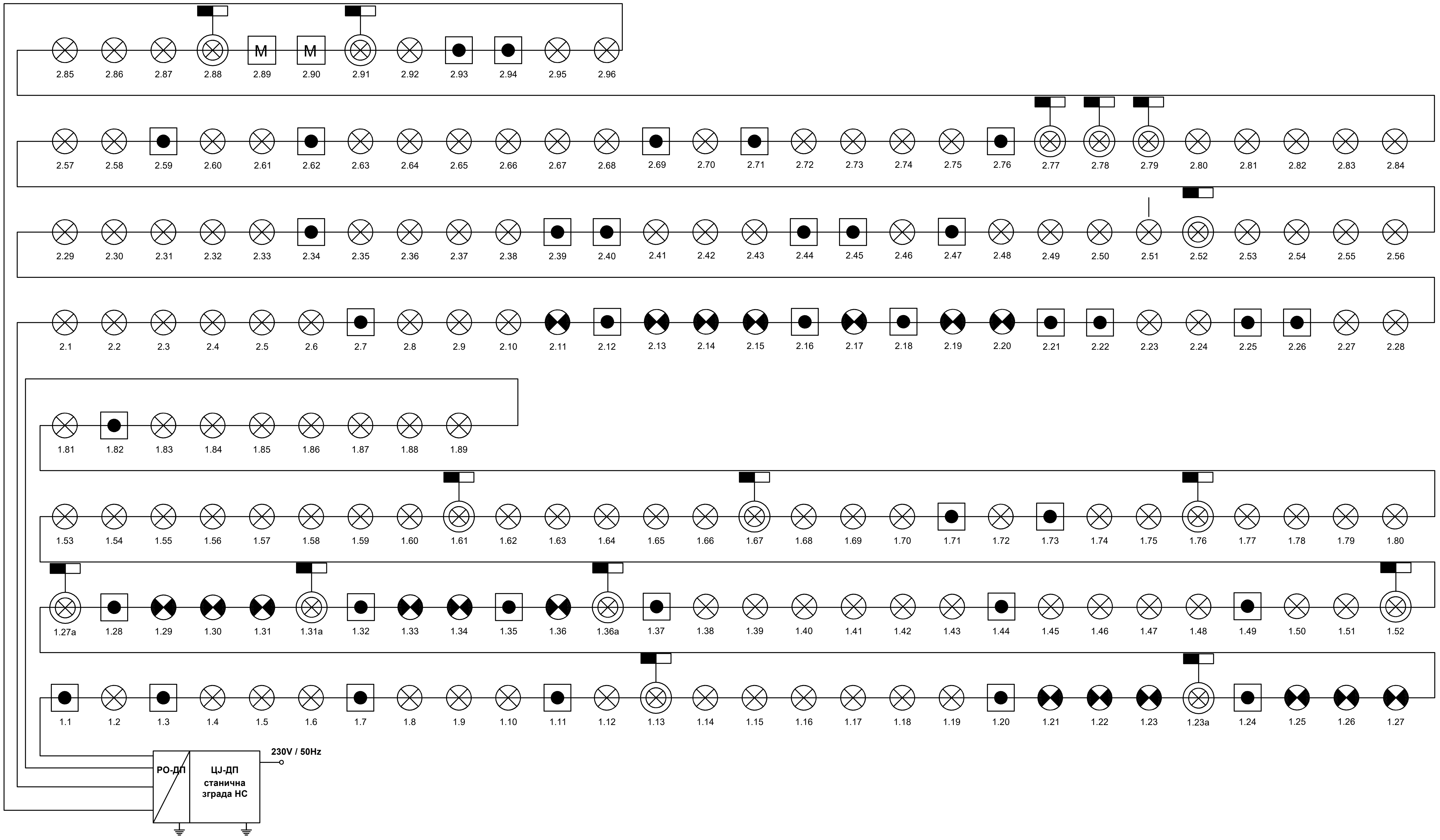

———————	К6.1	J-H(St)H 2x2x0,8mm
— — — —	К6.2	NHXHX FE180/E30 3x1,5mm²
—·—·—·—	К6.3	NHXHX FE180/E90 3x1,5mm²
	К6.4	NHXHX FE180/E90 3x1,5mm²
—— · · ——	К6.5	JE-H(St)H FE180/E90 5x2x0,8mm
—·—·—·—	К6.6	JE-H(St)H FE180/E90 2x2x0,8mm
	К6.7	TK 59 M 5x4x0,8mm
	К6.8	PP00 3x1,5mm²

Један кабл система се води кроз цев Ø16, а два или више кроз цев Ø36.

One cable is laid in one Ø16 pipe, two or more in Ø35 pipe.

САОБРАЋАЈНИ ИНСТИТУТ ЦИП, д.о.о.
INSTITUTE OF TRANSPORTATION CIP ltd
Немањина 6/IV, 11000 Београд / 6/IV Nemanjina Street, Belgrade

Инвеститор:/ Investor:
" ИНФРАСТРУКТУРА ЖЕЛЕЗНИЦЕ СРБИЈЕ " А.Д.
"INFRASTRUCTURE RAILWAYS OF SERBIA", JSC
Немањина 6/IV, 11000 Београд / Nemanjina **Street** 6/IV, Belgrade

Наручилац пројекта: / Employer:
中国铁路国际有限公司 CHINA RAILWAY International Co., Ltd.
CHINA COMMUNICATIONS CONSTRUCTION COMPANY LIMITED
China Railway International Corporation Ltd. (CRIC) No.10 Fuxing Road,Haidian District,Beijing P.R China, 100844
China Communication Construction Company Ltd. (CCCC) No.85 Deshengmenwai Street,Xicheng District,Beijing P.R China, 100088

Организациона јединица: ЕЛЕКТРОТЕХНИКА / Organization unit: ELECTRICAL ENGINEERING

Одговорни пројектант за ТТ: / Responsible designer for track alignment:
Лиценца бр.:/ licence No 353 4455 03, 07-152-212/12
Периша Прокопијевић, дипл. инж. ел.

Сарадници: / Associates:
Александар Целетовић, мастер инж. ел.
Нада Дамњановић, инж. ел.

Унутрашња контрола: / Internal control:
Татјана Кнежевић, дипл.инж.ел.

Главни пројектант: / Chief designer:
др Љиљана Милић Марковић, дипл. грађ. инж.

Руководилац организационе јединице: / Manager of organization unit:
Татјана Кнежевић, дипл.инж.ел.

Бр:/ No.	Датум: /Date:	Опис: /Description:
03		
02		
01		

Ревизиони блок:/ Revision block:

Објекат:/Structure:
ПРУГА БЕОГРАД - СУБОТИЦА - ДРЖАВНА ГРАНИЦА (КЕЛЕБИЈА) ДЕОНИЦА ПРУГЕ НОВИ САД - СУБОТИЦА - ДРЖАВНА ГРАНИЦА (КЕЛЕБИЈА)
BELGRADE - SUBOTICA - STATE BORDER (KELEBIA) RAILWAY LINE SECTION : NOVI SAD - SUBOTICA - STATE BORDER (KELEBIA)

Део пројекта:/ Part of Design:
5/6.2 ДОЈАВА ПОЖАРА И СИСТЕМИ ТЕХНИЧКЕ ЗАШТИТЕ - ЛОКАЦИЈА НОВИ САД
5/6.2. FIRE ALARM SYSTEM AND SYSTEMS OF TECHNICAL PROTECTION - LOCATION NOVI SAD

Цртеж:/Drawing:
Станична зграда - једнополна шема - основа приземља - АДП
Station building - general diagram - base of the ground floor - AFD

Размера: Scale: -

Фаза пројекта: / Design phase: ПЗИ / DFC
Датум: /Date: 08.2021.
Цртеж бр: / Drawing No.: 2020-250-ЕЛЕ-5/6.2-Ц42

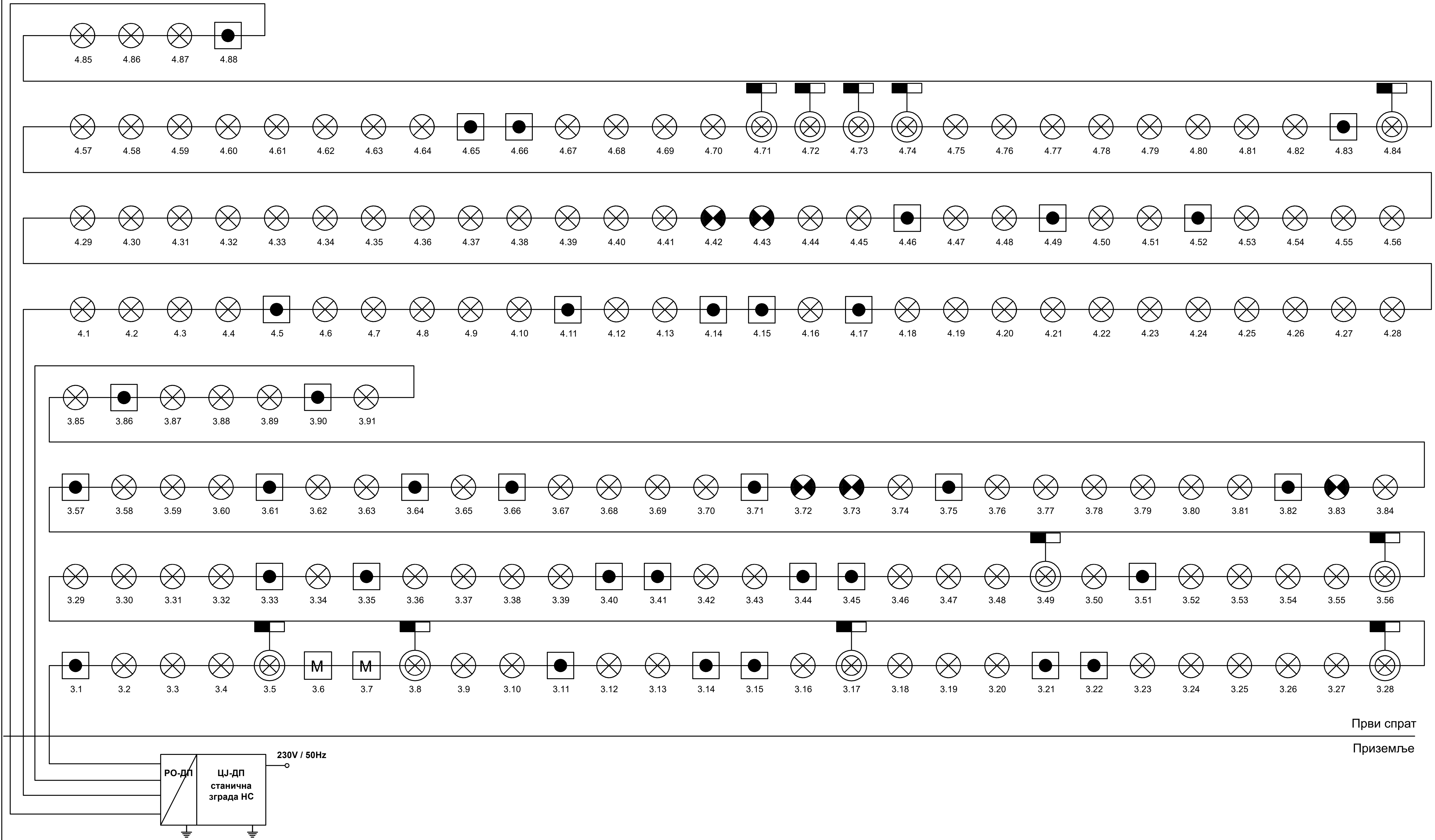

К6.1	J-H(St)H 2x2x0,8mm
К6.2	NHXHX FE180/E30 3x1,5mm²
К6.3	NHXHX FE180/E90 3x1,5mm²
К6.4	NHXHX FE180/E90 3x1,5mm²
К6.5	JE-H(St)H FE180/E90 5x2x0,8mm
К6.6	JE-H(St)H FE180/E90 2x2x0,8mm
К6.7	TK 59 M 5x4x0,8mm
К6.8	PP00 3x1,5mm²

Један кабл система се води кроз цев Ø16, а два или више кроз цев Ø36.

One cable is laid in one Ø16 pipe, two or more in Ø35 pipe.

САОБРАЋАЈНИ ИНСТИТУТ ЦИП, д.о.о.
INSTITUTE OF TRANSPORTATION CIP ltd
Немањина 6/IV, 11000 Београд / 6/IV Nemanjina Street, Belgrade

Инвеститор:/ Investor:
" ИНФРАСТРУКТУРА ЖЕЛЕЗНИЦЕ СРБИЈЕ " А.Д.
"INFRASTRUCTURE RAILWAYS OF SERBIA", JSC
Немањина 6/IV, 11000 Београд / Nemanjina **Street** 6/IV, Belgrade

Наручилац пројекта: / Employer:
中国铁路国际有限公司 CHINA RAILWAY International Co., Ltd.
CHINA COMMUNICATIONS CONSTRUCTION COMPANY LIMITED
China Railway International Corporation Ltd. (CRIC) No.10 Fuxing Road,Haidian District,Beijing P.R China, 100844
China Communication Construction Company Ltd. (CCCC) No.85 Deshengmenwai Street,Xicheng District,Beijing P.R China, 100088

Организациона јединица: ЕЛЕКТРОТЕХНИКА / Organization unit: ELECTRICAL ENGINEERING

Одговорни пројектант за ТТ: / Responsible designer for track alignment: Лиценца бр.:/ licence No 353 4455 03, 07-152-212/12 **Периша Прокопијевић, дипл. инж. ел.**		Унутрашња контрола: / Internal control: **Татјана Кнежевић, дипл.инж.ел.**	
		Главни пројектант: / Chief designer: др Љиљана Милић Марковић, дипл. грађ. инж.	
Сарадници: / Associates: Александар Целетовић, мастер инж. ел. Нада Дамњановић, инж. ел.		Руководилац организационе јединице: / Manager of organization unit: **Татјана Кнежевић, дипл.инж.ел.**	

Бр:/ No.	Датум: /Date:	Опис: /Description:
03		
02		
01		

Ревизиони блок:/ Revision block:

Објекат:/Structure:
ПРУГА БЕОГРАД - СУБОТИЦА - ДРЖАВНА ГРАНИЦА (КЕЛЕБИЈА) ДЕОНИЦА ПРУГЕ НОВИ САД - СУБОТИЦА - ДРЖАВНА ГРАНИЦА (КЕЛЕБИЈА)
BELGRADE - SUBOTICA - STATE BORDER (KELEBIA) RAILWAY LINE SECTION : NOVI SAD - SUBOTICA - STATE BORDER (KELEBIA)

Део пројекта:/ Part of Design:
5/6.2 ДОЈАВА ПОЖАРА И СИСТЕМИ ТЕХНИЧКЕ ЗАШТИТЕ - ЛОКАЦИЈА НОВИ САД
5/6.2. FIRE ALARM SYSTEM AND SYSTEMS OF TECHNICAL PROTECTION - LOCATION NOVI SAD

Цртеж:/Drawing:
Станична зграда - једнополна шема - основа 1. спрата - АДП
Station building - general diagram - base of the first floor - AFD

Размера: Scale: -

Фаза пројекта: / Design phase:	Датум: /Date:	Цртеж бр: / Drawing No.:
ПЗИ / DFC	08.2021.	2020-250-ЕЛЕ-5/6.2-Ц43

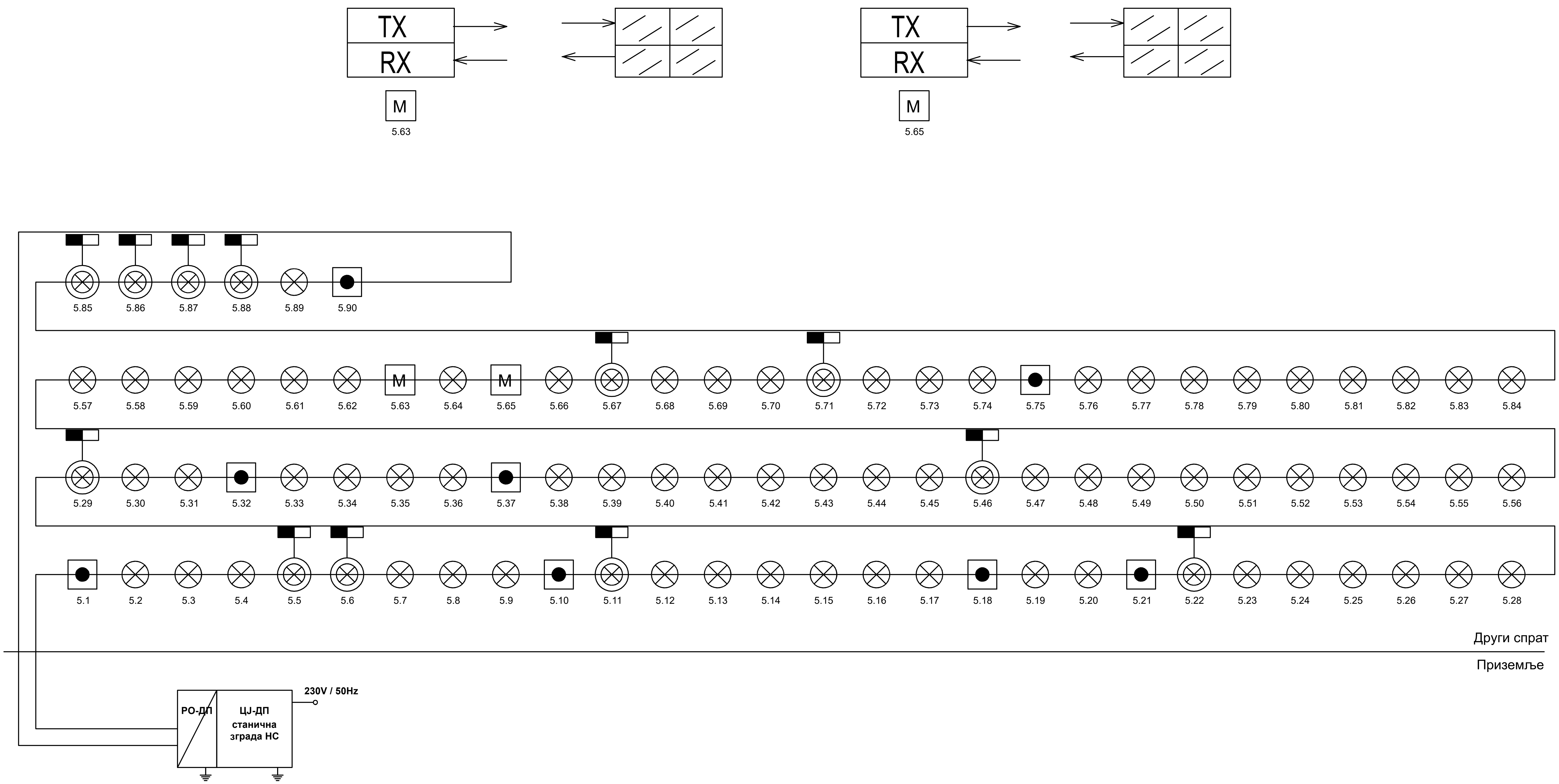

К6.1	J-H(St)H 2x2x0,8mm
К6.2	NHXHX FE180/E30 3x1,5mm²
К6.3	NHXHX FE180/E90 3x1,5mm²
К6.4	NHXHX FE180/E90 3x1,5mm²
К6.5	JE-H(St)H FE180/E90 5x2x0,8mm
К6.6	JE-H(St)H FE180/E90 2x2x0,8mm
К6.7	TK 59 M 5x4x0,8mm
К6.8	PP00 3x1,5mm²

Један кабл система се води кроз цев Ø16, а два или више кроз цев Ø36.

One cable is laid in one Ø16 pipe, two or more in Ø35 pipe.

САОБРАЋАЈНИ ИНСТИТУТ ЦИП, д.о.о.
INSTITUTE OF TRANSPORTATION CIP ltd
Немањина 6/IV, 11000 Београд / 6/IV Nemanjina Street, Belgrade

Инвеститор:/ Investor:
" ИНФРАСТРУКТУРА ЖЕЛЕЗНИЦЕ СРБИЈЕ " А.Д.
"INFRASTRUCTURE RAILWAYS OF SERBIA", JSC
Немањина 6/IV, 11000 Београд / Nemanjina **Street** 6/IV, Belgrade

Наручилац пројекта: / Employer:
China Railway International Corporation Ltd.
(CRIC) No.10 Fuxing Road,Haidian District,Beijing P.R China, 100844
China Communication Construction Company Ltd.
(CCCC) No.85 Deshengmenwai Street,Xicheng District,Beijing P.R China, 100088

Организациона јединица: ЕЛЕКТРОТЕХНИКА / Organization unit: ELECTRICAL ENGINEERING

Одговорни пројектант за ТТ: / Responsible designer for track alignment:
Лиценца бр.:/ licence No 353 4455 03, 07-152-212/12
Периша Прокопијевић, дипл. инж. ел.

Сарадници: / Associates:
Александар Целетовић, мастер инж. ел.
Нада Дамњановић, инж. ел.

Унутрашња контрола: / Internal control:
Татјана Кнежевић, дипл.инж.ел.

Главни пројектант: / Chief designer:
др Љиљана Милић Марковић, дипл. грађ. инж.

Руководилац организационе јединице: / Manager of organization unit:
Татјана Кнежевић, дипл.инж.ел.

Бр:/ No.	Датум: /Date:	Опис: /Description:
03		
02		
01		

Ревизиони блок:/ Revision block:

Објекат:/Structure:
ПРУГА БЕОГРАД - СУБОТИЦА - ДРЖАВНА ГРАНИЦА (КЕЛЕБИЈА) ДЕОНИЦА ПРУГЕ НОВИ САД - СУБОТИЦА - ДРЖАВНА ГРАНИЦА (КЕЛЕБИЈА)
BELGRADE - SUBOTICA - STATE BORDER (KELEBIA) RAILWAY LINE SECTION : NOVI SAD - SUBOTICA - STATE BORDER (KELEBIA)

Део пројекта:/ Part of Design:
5/6.2 ДОЈАВА ПОЖАРА И СИСТЕМИ ТЕХНИЧКЕ ЗАШТИТЕ - ЛОКАЦИЈА НОВИ САД
5/6.2. FIRE ALARM SYSTEM AND SYSTEMS OF TECHNICAL PROTECTION - LOCATION NOVI SAD

Цртеж:/Drawing:
Станична зграда - једнополна шема - основа 2. спрата - АДП
Station building - general diagram - base of the second floor - AFD

Размера: Scale: -

Фаза пројекта: / Design phase: ПЗИ / DFC
Датум: /Date: 08.2021.
Цртеж бр: / Drawing No.: 2020-250-ЕЛЕ-5/6.2-Ц44

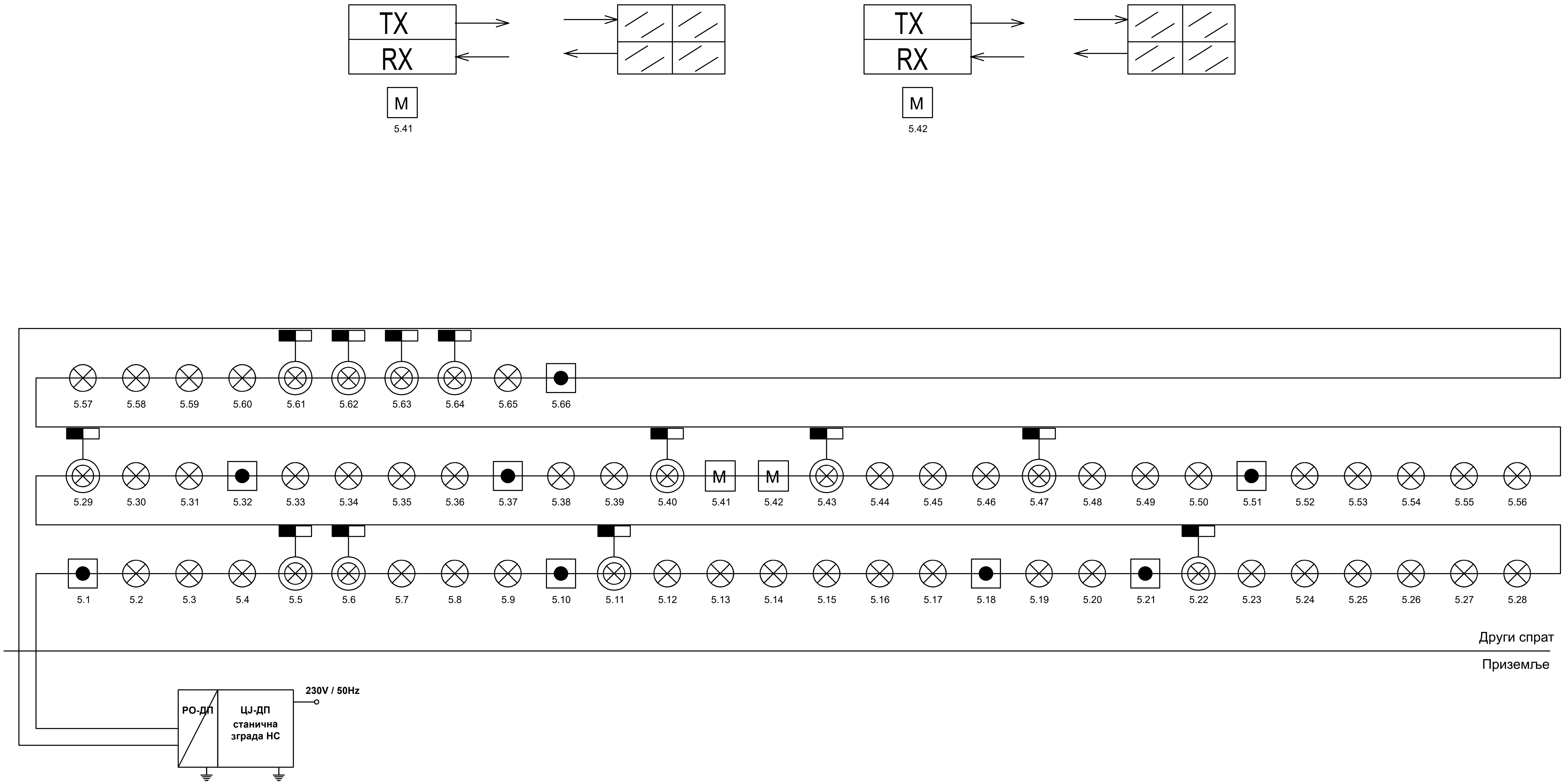

К6.1 J-H(St)H 2x2x0,8mm
К6.2 NHXHX FE180/E30 3x1,5mm²
К6.3 NHXHX FE180/E90 3x1,5mm²
К6.4 NHXHX FE180/E90 3x1,5mm²
К6.5 JE-H(St)H FE180/E90 5x2x0,8mm
К6.6 JE-H(St)H FE180/E90 2x2x0,8mm
К6.7 TK 59 M 5x4x0,8mm
К6.8 PP00 3x1,5mm²

Један кабл система се води кроз цев Ø16, а два или више кроз цев Ø36.

One cable is laid in one Ø16 pipe, two or more in Ø35 pipe.

САОБРАЋАЈНИ ИНСТИТУТ ЦИП, д.о.о.
INSTITUTE OF TRANSPORTATION CIP ltd
Немањина 6/IV, 11000 Београд / 6/IV Nemanjina Street, Belgrade

Инвеститор:/ Investor:
" ИНФРАСТРУКТУРА ЖЕЛЕЗНИЦЕ СРБИЈЕ " А.Д.
"INFRASTRUCTURE RAILWAYS OF SERBIA", JSC
Немањина 6/IV, 11000 Београд / Nemanjina **Street** 6/IV, Belgrade

Наручилац пројекта: / Employer:
中国铁路国际有限公司 CHINA RAILWAY International Co., Ltd.
CHINA COMMUNICATIONS CONSTRUCTION COMPANY LIMITED
China Railway International Corporation Ltd. (CRIC) No.10 Fuxing Road,Haidian District,Beijing P.R China, 100844
China Communication Construction Company Ltd. (CCCC) No.85 Deshengmenwai Street,Xicheng District,Beijing P.R China, 100088

Организациона јединица: ЕЛЕКТРОТЕХНИКА / Organization unit: ELECTRICAL ENGINEERING

Одговорни пројектант за ТТ: / Responsible designer for track alignment:
Лиценца бр.:/ licence No 353 4455 03, 07-152-212/12
Периша Прокопијевић, дипл. инж. ел.

Сарадници: / Associates:
Александар Џелетовић, мастер инж. ел.
Нада Дамњановић, инж. ел.

Унутрашња контрола: / Internal control:
Татјана Кнежевић, дипл.инж.ел.

Главни пројектант: / Chief designer:
др Љиљана Милић Марковић, дипл. грађ. инж.

Руководилац организационе јединице: / Manager of organization unit:
Татјана Кнежевић, дипл.инж.ел.

Бр:/ No.	Датум: /Date:	Опис: /Description:
03		
02		
01		

Ревизиони блок:/ Revision block:

Објекат:/Structure:
ПРУГА БЕОГРАД - СУБОТИЦА - ДРЖАВНА ГРАНИЦА (КЕЛЕБИЈА) ДЕОНИЦА ПРУГЕ НОВИ САД - СУБОТИЦА - ДРЖАВНА ГРАНИЦА (КЕЛЕБИЈА)
BELGRADE - SUBOTICA - STATE BORDER (KELEBIA) RAILWAY LINE SECTION : NOVI SAD - SUBOTICA - STATE BORDER (KELEBIA)

Део пројекта:/ Part of Design:
5/6.2 ДОЈАВА ПОЖАРА И СИСТЕМИ ТЕХНИЧКЕ ЗАШТИТЕ - ЛОКАЦИЈА НОВИ САД
5/6.2. FIRE ALARM SYSTEM AND SYSTEMS OF TECHNICAL PROTECTION - LOCATION NOVI SAD

Цртеж:/Drawing:
Станична зграда - једнополна шема - основа 2. спрата - АДП
Station building - general diagram - base of the second floor - AFD

Размера: Scale: -

Фаза пројекта: / Design phase: ПЗИ / DFC
Датум: /Date: 08.2021.
Цртеж бр: / Drawing No.: 2020-250-ЕЛЕ-5/6.2-Ц44

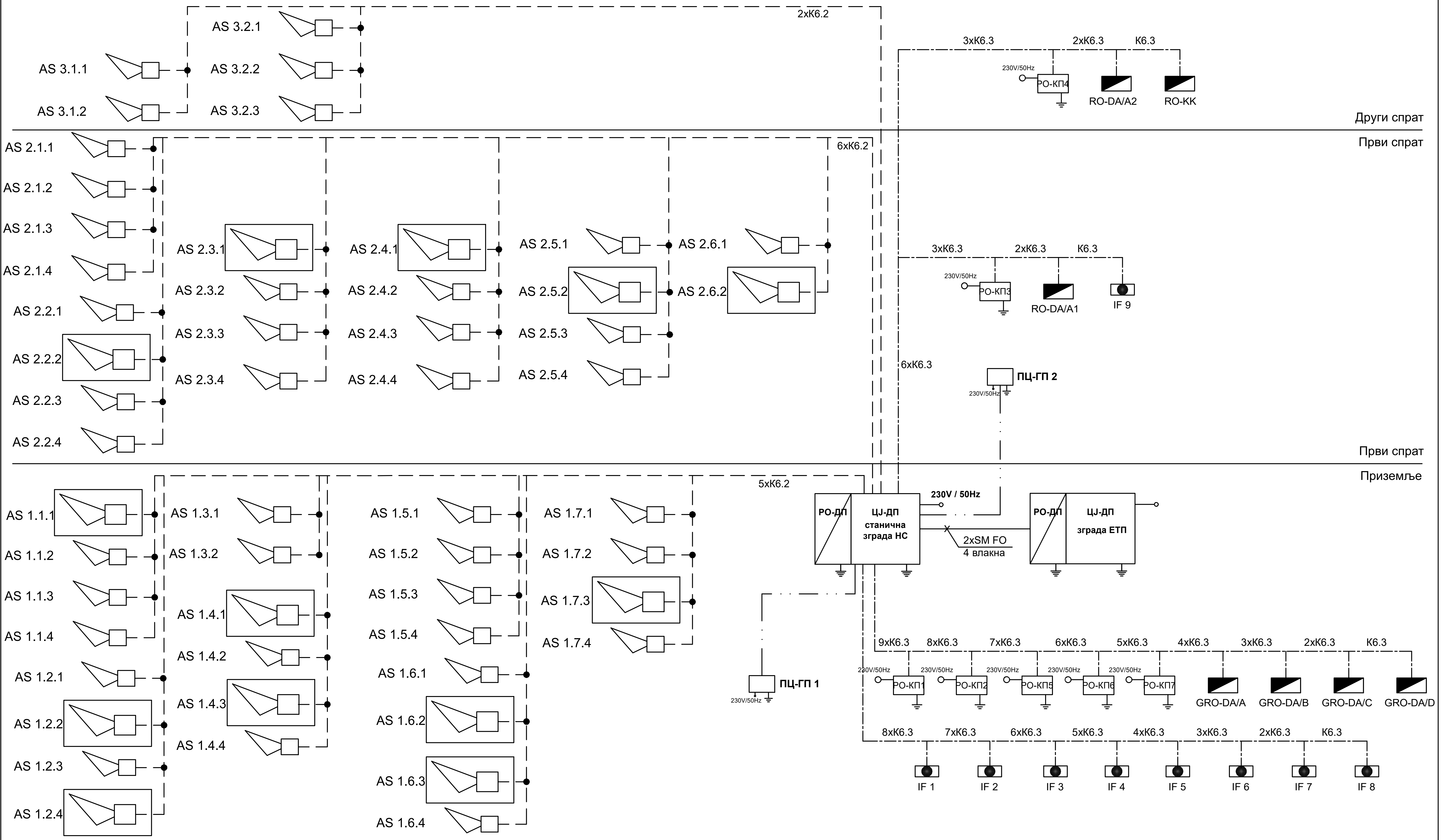

K6.1	J-H(St)H 2x2x0,8mm
K6.2	NHXHX FE180/E30 3x1,5mm²
K6.3	NHXHX FE180/E90 3x1,5mm²
K6.4	NHXHX FE180/E90 3x1,5mm²
K6.5	JE-H(St)H FE180/E90 5x2x0,8mm
K6.6	JE-H(St)H FE180/E90 2x2x0,8mm
K6.7	TK 59 M 5x4x0,8mm
K6.8	PP00 3x1,5mm²

Један кабл система се води кроз цев Ø16, а два или више кроз цев Ø36.

One cable is laid in one Ø16 pipe, two or more in Ø35 pipe.

САОБРАЋАЈНИ ИНСТИТУТ ЦИП, д.о.о.
INSTITUTE OF TRANSPORTATION CIP ltd
Немањина 6/IV, 11000 Београд / 6/IV Nemanjina Street, Belgrade

Инвеститор:/ Investor:
" ИНФРАСТРУКТУРА ЖЕЛЕЗНИЦЕ СРБИЈЕ " А.Д.
"INFRASTRUCTURE RAILWAYS OF SERBIA", JSC
Немањина 6/IV, 11000 Београд / Nemanjina **Street** 6/IV, Belgrade

Наручилац пројекта: / Employer:
China Railway International Corporation Ltd.
(CRIC) No.10 Fuxing Road,Haidian
District,Beijing P.R China, 100844
China Communication Construction Company Ltd.
(CCCC) No.85 Deshengmenwai Street,Xicheng
District,Beijing P.R China, 100088

Организациона јединица: ЕЛЕКТРОТЕХНИКА / Organization unit: ELECTRICAL ENGINEERING

Одговорни пројектант за ТТ: / Responsible designer for track alignment:
Лиценца бр.:/ licence No 353 4455 03, 07-152-212/12
Периша Прокопијевић, дипл. инж. ел.

Сарадници: / Associates:
Александар Целетовић, мастер инж. ел.
Нада Дамњановић, инж. ел.

Унутрашња контрола: / Internal control:
Татјана Кнежевић, дипл.инж.ел.

Главни пројектант: / Chief designer:
др Љиљана Милић Марковић, дипл. грађ. инж.

Руководилац организационе јединице: / Manager of organization unit:
Татјана Кнежевић, дипл.инж.ел.

Бр:/ No.	Датум: /Date:	Опис: /Description:
03		
02		
01		

Ревизиони блок:/ Revision block:

Објекат:/Structure:
ПРУГА БЕОГРАД - СУБОТИЦА - ДРЖАВНА ГРАНИЦА (КЕЛЕБИЈА) ДЕОНИЦА ПРУГЕ НОВИ САД - СУБОТИЦА - ДРЖАВНА ГРАНИЦА (КЕЛЕБИЈА)
BELGRADE - SUBOTICA - STATE BORDER (KELEBIA) RAILWAY LINE SECTION : NOVI SAD - SUBOTICA - STATE BORDER (KELEBIA)

Део пројекта:/ Part of Design:
5/6.2 ДОЈАВА ПОЖАРА И СИСТЕМИ ТЕХНИЧКЕ ЗАШТИТЕ - ЛОКАЦИЈА НОВИ САД
5/6.2. FIRE ALARM SYSTEM AND SYSTEMS OF TECHNICAL PROTECTION - LOCATION NOVI SAD

Цртеж:/Drawing:
Станична зграда - једнополна шема - извршне функције АДП
Station building - general diagram - AFD executive functions

Размера: Scale: -

Фаза пројекта: / Design phase: ПЗИ / DFC
Датум: /Date: 08.2021.
Цртеж бр: / Drawing No.: 2020-250-ЕЛЕ-5/6.2-Ц45

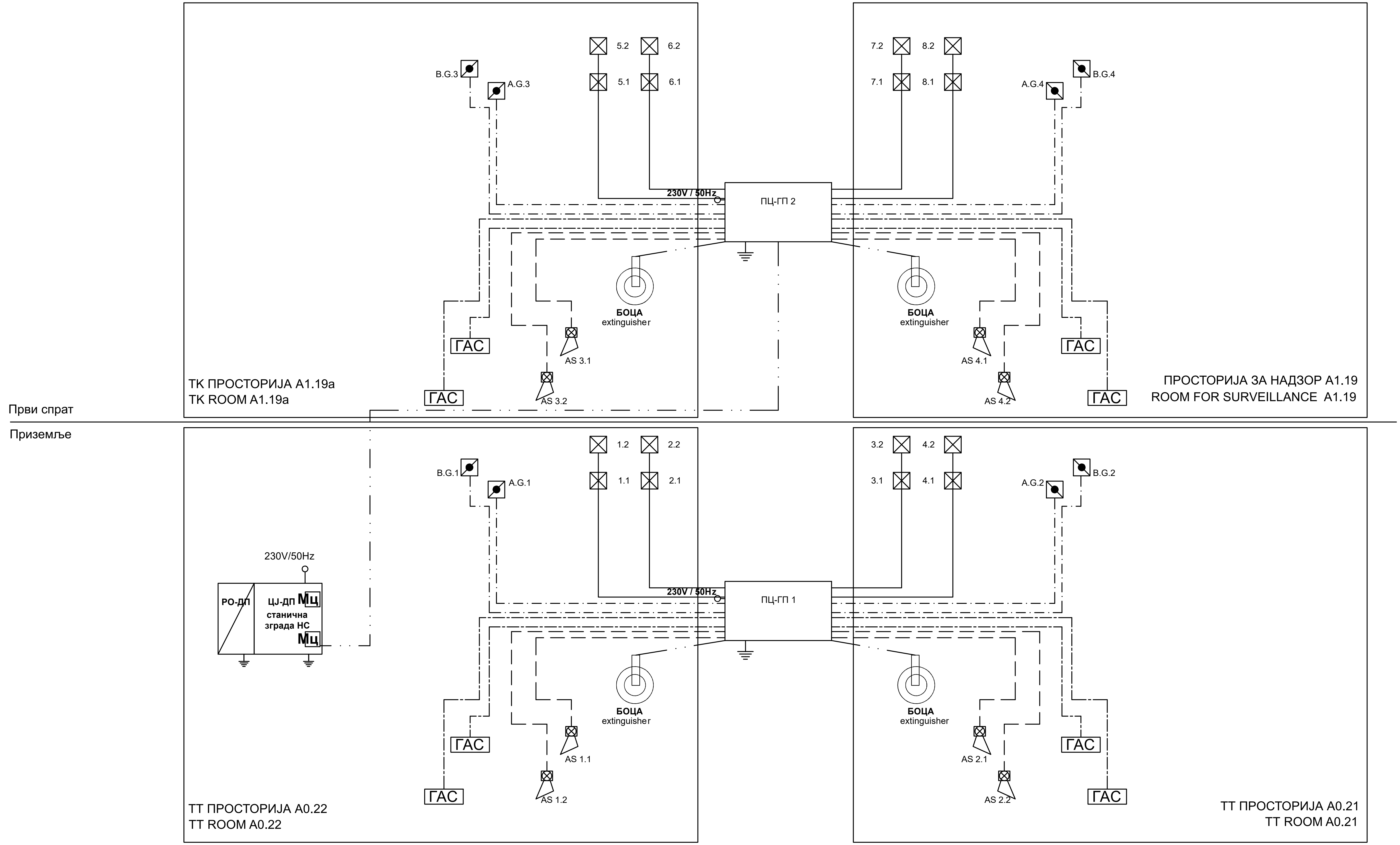

————	К6.1	J-H(St)H 2x2x0,8mm
— — — —	К6.2	NHXHX FE180/E30 3x1,5mm²
—·—·—·	К6.3	NHXHX FE180/E90 3x1,5mm²
	К6.4	NHXHX FE180/E90 3x1,5mm²
—— · · ——	К6.5	JE-H(St)H FE180/E90 5x2x0,8mm
—·—·—·—	К6.6	JE-H(St)H FE180/E90 2x2x0,8mm
	К6.7	ТК 59 М 5x4x0,8mm
	К6.8	PP00 3x1,5mm²

Један кабл система се води кроз цев Ø16, а два или више кроз цев Ø36.

One cable is laid in one Ø16 pipe, two or more in Ø35 pipe.

САОБРАЋАЈНИ ИНСТИТУТ ЦИП, д.о.о.
INSTITUTE OF TRANSPORTATION CIP ltd
Немањина 6/IV, 11000 Београд / 6/IV Nemanjina Street, Belgrade

Инвеститор:/ Investor:
" ИНФРАСТРУКТУРА ЖЕЛЕЗНИЦЕ СРБИЈЕ " А.Д.
"INFRASTRUCTURE RAILWAYS OF SERBIA", JSC
Немањина 6/IV, 11000 Београд / Nemanjina **Street** 6/IV, Belgrade

Наручилац пројекта: / Employer:
中国铁路国际有限公司 CHINA RAILWAY International Co., Ltd.
CHINA COMMUNICATIONS CONSTRUCTION COMPANY LIMITED
China Railway International Corporation Ltd.
(CRIC) No.10 Fuxing Road,Haidian District,Beijing P.R China, 100844
China Communication Construction Company Ltd.
(CCCC) No.85 Deshengmenwai Street,Xicheng District,Beijing P.R China, 100088

Организациона јединица: ЕЛЕКТРОТЕХНИКА / Organization unit: ELECTRICAL ENGINEERING

03			
02			
01			
Бр:/ No.	Датум: /Date:	Опис: /Description:	

Ревизиони блок:/Revision block:

Објекат:/Structure:
ПРУГА БЕОГРАД - СУБОТИЦА - ДРЖАВНА ГРАНИЦА (КЕЛЕБИЈА) ДЕОНИЦА ПРУГЕ НОВИ САД - СУБОТИЦА - ДРЖАВНА ГРАНИЦА (КЕЛЕБИЈА)
BELGRADE - SUBOTICA - STATE BORDER (KELEBIA) RAILWAY LINE SECTION : NOVI SAD - SUBOTICA - STATE BORDER (KELEBIA)

Део пројекта:/ Part of Design:
5/6.2 ДОЈАВА ПОЖАРА И СИСТЕМИ ТЕХНИЧКЕ ЗАШТИТЕ - ЛОКАЦИЈА НОВИ САД
5/6.2. FIRE ALARM SYSTEM AND SYSTEMS OF TECHNICAL PROTECTION - LOCATION NOVI SAD

Одговорни пројектант за ТТ: / Responsible designer for track alignment:
Лиценца бр.:/ licence No 353 4455 03, 07-152-212/12
Periша Прокопијевић, дипл. инж. ел.

Сарадници: / Associates:
Александар Џелетовић, мастер инж. ел.
Нада Дамњановић, инж. ел.

Унутрашња контрола: / Internal control:
Татјана Кнежевић, дипл.инж.ел.

Главни пројектант: / Chief designer:
др Љиљана Милић Марковић, дипл. грађ. инж.

Руководилац организационе јединице: / Manager of organization unit:
Татјана Кнежевић, дипл.инж.ел.

Цртеж:/Drawing: Станична зграда - једнополна шема - подсистем за управљање гашењем пожара
Station building - general diagram - subsystem for fire extinguishing management

Размера: Scale: -

Фаза пројекта: / Design phase: ПЗИ / DFC
Датум: /Date: 08.2021.
Цртеж бр: / Drawing No.: 2020-250-ЕЛЕ-5/6.2-Ц46

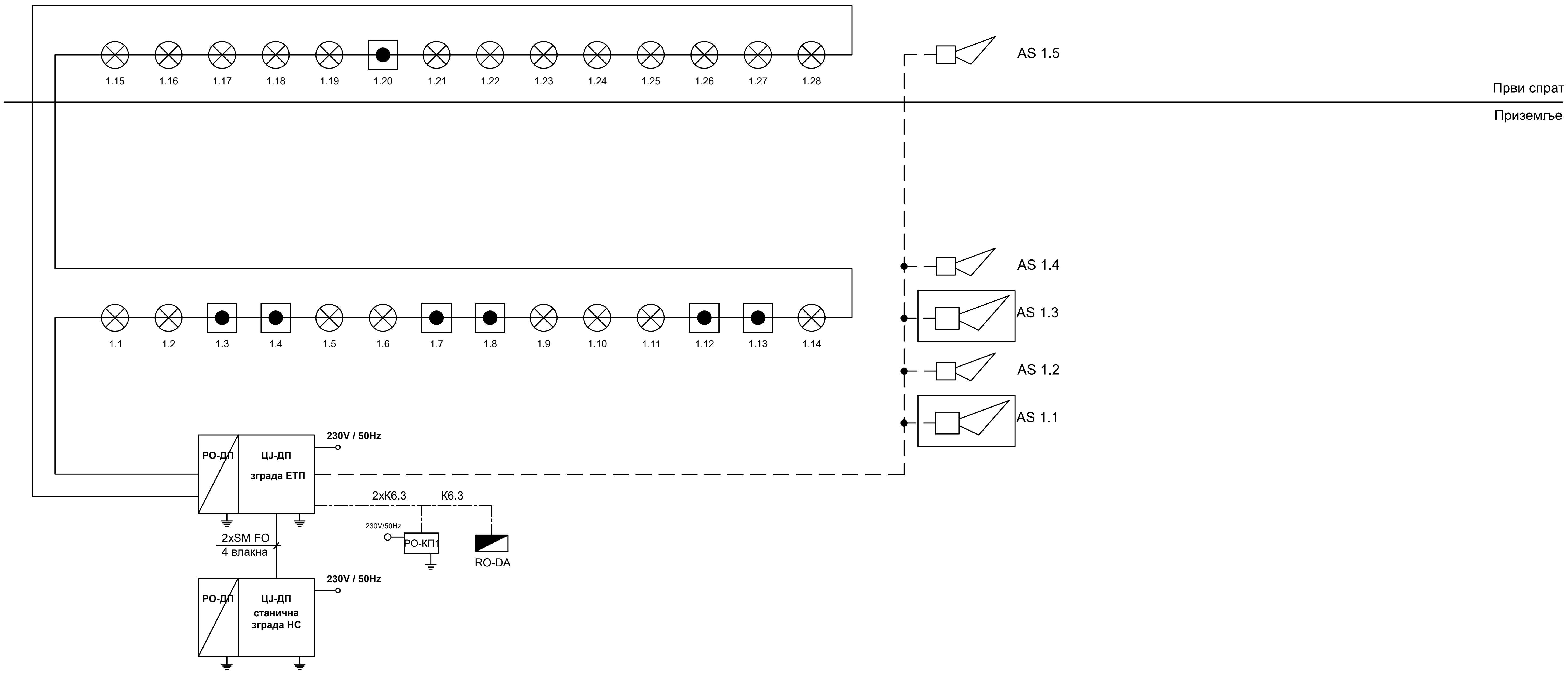

————	K6.1	J-H(St)H 2x2x0,8mm
— — — —	K6.2	NHXHX FE180/E30 3x1,5mm²
—·—·—	K6.3	NHXHX FE180/E90 3x1,5mm²
	K6.4	NHXHX FE180/E90 3x1,5mm²
— · · —	K6.5	JE-H(St)H FE180/E90 5x2x0,8mm
—·—·—	K6.6	JE-H(St)H FE180/E90 2x2x0,8mm
	K6.7	TK 59 M 5x4x0,8mm
	K6.8	PP00 3x1,5mm²

Један кабл система се води кроз цев Ø16, а два или више кроз цев Ø36.

One cable is laid in one Ø16 pipe, two or more in Ø35 pipe.

САОБРАЋАЈНИ ИНСТИТУТ ЦИП, д.о.о.
INSTITUTE OF TRANSPORTATION CIP ltd
Немањина 6/IV, 11000 Београд / 6/IV Nemanjina Street, Belgrade

Инвеститор:/ Investor:
" ИНФРАСТРУКТУРА ЖЕЛЕЗНИЦЕ СРБИЈЕ " А.Д.
"INFRASTRUCTURE RAILWAYS OF SERBIA", JSC
Немањина 6/IV, 11000 Београд / Nemanjina **Street** 6/IV, Belgrade

Наручилац пројекта: / Employer:
中国铁路国际有限公司 CHINA RAILWAY International Co., Ltd.
CHINA COMMUNICATIONS CONSTRUCTION COMPANY LIMITED
China Railway International Corporation Ltd. (CRIC) No.10 Fuxing Road,Haidian District,Beijing P.R China, 100844
China Communication Construction Company Ltd. (CCCC) No.85 Deshengmenwai Street,Xicheng District,Beijing P.R China, 100088

Организациона јединица: ЕЛЕКТРОТЕХНИКА / Organization unit: ELECTRICAL ENGINEERING

Одговорни пројектант за ТТ: / Responsible designer for track alignment:
Лиценца бр.:/ licence No 353 4455 03, 07-152-212/12
Периша Прокопијевић, дипл. инж. ел.

Сарадници: / Associates:
Александар Целетовић, мастер инж. ел.
Нада Дамњановић, инж. ел.

Унутрашња контрола: / Internal control:
Татјана Кнежевић, дипл.инж.ел.
Главни пројектант: / Chief designer:
др Љиљана Милић Марковић, дипл. грађ. инж.
Руководилац организационе јединице: / Manager of organization unit:
Татјана Кнежевић, дипл.инж.ел.

Бр:/ No.	Датум: /Date:	Опис: /Description:
03		
02		
01		

Ревизиони блок:/Revision block:

Објекат:/Structure:
ПРУГА БЕОГРАД - СУБОТИЦА - ДРЖАВНА ГРАНИЦА (КЕЛЕБИЈА) ДЕОНИЦА ПРУГЕ НОВИ САД - СУБОТИЦА - ДРЖАВНА ГРАНИЦА (КЕЛЕБИЈА)
BELGRADE - SUBOTICA - STATE BORDER (KELEBIA) RAILWAY LINE SECTION : NOVI SAD - SUBOTICA - STATE BORDER (KELEBIA)

Део пројекта:/ Part of Design:
5/6.2 ДОЈАВА ПОЖАРА И СИСТЕМИ ТЕХНИЧКЕ ЗАШТИТЕ - ЛОКАЦИЈА НОВИ САД
5/6.2. FIRE ALARM SYSTEM AND SYSTEMS OF TECHNICAL PROTECTION - LOCATION NOVI SAD

Цртеж:/Drawing:
ЕТП - једнополна шема - АДП
OCL - general diagram - AFD

Размера: Scale: -

Фаза пројекта: / Design phase: ПЗИ / DFC
Датум: /Date: 08.2021.
Цртеж бр: / Drawing No.: 2020-250-ЕЛЕ-5/6.2-Ц47